ООО КОНСТРУКТОРСКОЕ БЮРО
«СТРОИТЕЛЬНЫЕ ТЕХНОЛОГИИ»
Заказчик – ООО «Новый дом»

Жилой дом № 15 многоэтажной застройки.

Свердловская область, г. Каменск-Уральский, пересечение улиц Каменской и Героев Отечества

Шифр: 789-15-2015

РАБОЧАЯ ДОКУМЕНТАЦИЯ

СОСТАВ АЛЬБОМА: АС3.1
Архитектурно-строительные решения лестнично-лифтового узла

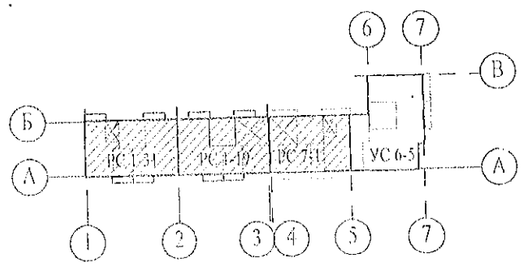

ЧЕЛЯБИНСК
2019

ООО КОНСТРУКТОРСКОЕ БЮРО
«СТРОИТЕЛЬНЫЕ ТЕХНОЛОГИИ»
Заказчик – ООО «Новый дом»

Жилой дом № 15 многоэтажной застройки.

Свердловская область, г. Каменск-Уральский,
пересечение улиц Каменской и Героев Отечества
Шифр: 789-15-2015

РАБОЧАЯ ДОКУМЕНТАЦИЯ
СОСТАВ АЛЬБОМА: АС3.1
Архитектурно-строительные решения лестнично-лифтового узла

ДИРЕКТОР _____ О.В.Бобров

ГИП _____ Р.Р.Кидралеева

ЧЕЛЯБИНСК
2019

Ведомость рабочих чертежей основного комплекта (Начало)

Лист	Наименование	Примеч.
1.1	Общие данные (начало)	
1.2	Общие данные (продолжение)	
1.3	Общие данные (продолжение)	
1.4	Общие данные (окончание)	
2	План на отм. -2,100 и -0,940	
3.1	План наружного тамбура в осях 1-2	
3.2	План наружного тамбура в осях 2-3, 4-5	
4.1	План типового этажа в осях 1-2, 4-5	
4.2	План типового этажа в осях 2-3	
5.1	План на отм. +23,800 и +25,200 в осях 1-2	
5.2	План на отм. +26,600 и +28,000 в осях 2-3, 4-5	
6	Схемы расположения наружных стеновых панелей	
7	Схема расположения конструктивных элементов плана на отм. -2,100	
8.1	Схема расположения фундаментных блоков под стены наружного тамбура секция в осях 1-2	
8.2	Схема расположения фундаментных блоков под стены наружного тамбура Секции в осях 2-3,4-5	
9.1	Схема расположения конструктивных элементов плана наружного тамбура секция в осях 1-2	
9.2	Схема расположения конструктивных элементов плана наружного тамбура Секции в осях 2-3,4-5	
10	Схема расположения конструктивных элементов плана на отм. -0,940	
11.1	Схема расположения конструктивных элементов плана на отм. 0,000 и +1,400 секция в осях 1-2,4-5	
11.2	Схема расположения конструктивных элементов плана на отм. 0,000 и +1,400 Секции в осях 2-3	
12.1	Схема расположения конструктивных элементов плана типового этажа	
	Схема расположения элементов ограждений лестниц в осях 1-2, 4-5	
12.2	Схема расположения конструктивных элементов плана типового этажа	
	Схема расположения элементов ограждений лестниц в осях 2-3	
13.1	Схема расположения конструктивных элементов плана	

Ведомость рабочих чертежей основного комплекта (продолжение)

Лист	Наименование	Примеч.
	на отм. +23,800 и +25,200 в осях 1-2, 4-5	
13.2	Схема расположения конструктивных элементов плана	
	на отм. +26,600 и +28,000 в осях 2-3	
14	Схема расположения конструктивных элементов плана	
	на отм. +26,600 и +28,000. Виды А, Б, В	
15	Схема расположения элементов покрытия лестнично-лифтового узла	
16.1	Схема расположения элементов перекрытия и покрытия	
	наружного тамбура и крыльца в осях 1-2	
16.2	Схема расположения элементов перекрытия и покрытия	
	наружного тамбура и крыльца в осях 2-3, 4-5	
17		
18	План кровли лестнично-лифтового узла	
19.1	План кровли наружного тамбура в осях 1-2	
19.2	План кровли наружного тамбура в осях 2-3, 4-5	
20	Разрез 1-1	
21	Разрез 2-2	
22	Разрез 3-3	
23	Разрез 4-4	
24	Разрезы 5-5, 6-6, 7-7	
25	Схема прокладки трубы для слаботочных сетей	

1. Продолжение ведомости рабочих чертежей основного комплекта см. лист 1.2.

Чертежи основного комплекта разработаны в соответствии с требованиями Федерального закона от 30 декабря 2009 г. №384-ФЗ "Технический регламент о безопасности зданий и сооружений", экологических, санитарно-гигиенических, противопожарных и других норм, действующих на территории Российской Федерации и обеспечивают безопасную для жизни и здоровья людей эксплуатацию объекта при соблюдении предусмотренных рабочими чертежами мероприятий.

Главный инженер проекта: / Климкина Е. В. /

Изм.	Кол.Уч	Лист	№док	Подпись	Дата
Директор		Бобров			
ГИП		Кидралеева			
Исполнил		Власова			
Проверил		Кидралеева			
Н. контр.		Кидралеева			

789-15-2015 - АС 3. 1

Свердловская область, г. Каменск-Уральский, пересечение улиц Каменской и Героев Отечества

Жилой дом №15 многоэтажной застройки

Стадия	Лист	Листов
Р	1.1	52

Общие данные (начало)

КБ СТРОИТЕЛЬНЫЕ ТЕХНОЛОГИИ

Ведомость рабочих чертежей основного комплекта (окончание)

Лист	Наименование	Примеч.
26	Перегородка металлическая ПГм 1	
27	Перегородка металлическая ПГм 1. Разрезы 1-1...4-4	
28	Схема установки металлической двери на отм. +28,000	
29	Шахта лифта ОАО "ЩЛЗ". План. Развёртка стен шахты лифта	
30	Схема расположения конструктивных элементов шахты лифта ОАО "ЩЛЗ"	
	Вариант I	
31	Схема расположения конструктивных элементов шахты лифта. Вид А. Разрез 4-4	
32.1	Лифт пассажирский ПП 1021 WA без МП Q=1000 кг, V=1,0 м/с.	
	Опросный лист (начало)	
32.2	Лифт пассажирский ПП 1021 WA без МП Q=1000 кг, V=1,0 м/с.	
	Опросный лист (окончание)	
33	Каркас плоский КР1	
34.1	Спецификация к схемам расположения элементов конструкций	
	(начало)	
34.2	Спецификация к схемам расположения элементов конструкций	
	(продолжение)	
34.3	Спецификация к схемам расположения элементов конструкций	
	(продолжение)	
34.4	Спецификация к схемам расположения элементов конструкций	
	(продолжение)	
34.5	Спецификация к схемам расположения элементов конструкций	

1. Начало ведомости рабочих чертежей основного комплекта см.лист 1.1

Изм.	Кол.Уч.	Лист	№док	Подпись	Дата	789-15-2015 - АС 3. 1			
						Свердловская область, г. Каменск-Уральский, пересечение улиц Каменской и Героев Отечества			
						Жилой дом №15 многоэтажной застройки	Стадия	Лист	Листов
							Р	1.2	
Исполнил		Власова				Общие данные (продолжение)	КБ СТРОИТЕЛЬНЫЕ ТЕХНОЛОГИИ		
Проверил		Кидралеева							
Н. контр.		Кидралеева							

Ведомость ссылочных документов (начало)

Обозначение	Наименование	Приме-чание
97. РС 1-1 - АС 1-01	Фундаменты свайные с монолитным	
	ленточным ростверком	
97. РС 1-1 - АС 1	Архитектурно-строительные решения	
	ниже отм. 0,000	
97. РС 1-1 - АС 2	Архитектурно-строительные решения	
	выше отм. 0,000	
97.241/06 УО-АС 4	Узлы общестроительные	
97.241/06 УМ-АС 5	Узлы монтажные	
97.241/06 -КЖ.И1-1	Панели наружные стеновые трехслойные	
	железобетонные лестнично-лифтового узла	
97.639/12 -КЖ.И1-2	Панели наружные стеновые	
97.241/06 -КЖ.И2-1	Панели стеновые внутренние	
	и перегородки железобетонные	
97.241/06 -КЖ.И4-1	Площадки лестничные железобетонные	
97.241/06 -КЖ.И6-1	Изделия наружного входа железобетонные	
97.241/06 -КЖ.И7-1, вып.1	Изделия железобетонные для шахт лифтов	
	жилых зданий	
97.241/06 -КЖ.И7-1, вып.3	Изделия железобетонные для шахт лифтов	
	жилых зданий	
97.241/06 -КЖ.И8-1	Изделия железобетонные разные	
97.241/06 -КМ.И1-1	Изделия металлические	
97.241/06 -КМ.И2-1	Изделия соединительные	
97.1/85 КЖИ 4-2	Марши лестничные	
Серия 1.038.1-1,вып.1	Перемычки железобетонные	
ГОСТ 13579-78	Блоки бетонные для стен подвалов	

Ведомость ссылочных документов (окончание)

Обозначение	Наименование	Приме-чание
ГОСТ 5781-82*	Сталь горячекатаная для армирования	
	железобетонных конструкций.	
ГОСТ 16523-97	Прокат тонколистовой из углеродистой стали	
	качественной и обыкновенного качества	
	общего назначения	
ГОСТ 2591-2006	Прокат сортовой стальной горячекатаный квадратный	
ГОСТ 10704-91	Трубы стальные электросварные прямошовные	
ГОСТ 8509-93	Уголки стальные горячекатанные равнополочные	
ГОСТ 530-2012	Кирпич и камень керамические	
ГОСТ 18599-2001	Трубы напорные из полиэтилена	
ГОСТ 19903-74	Прокат листовой горячекатаный	
ГОСТ 22950-95	Плиты минераловатные повышенной жесткости	
	на синтетическом связующем	

1. Дополнительно см. ведомость ссылочных и прилагаемых документов в ал. -АС0-1 "Архитектурные решения".

Изм.	Кол.Уч.	Лист	№док	Подпись	Дата
Исполнил		Власова			
Проверил		Кидралеева			
Н. контр.		Кидралеева			

789-15-2015 - АС 3. 1

Свердловская область, г. Каменск-Уральский, пересечение улиц Каменской и Героев Отечества

Жилой дом №15 многоэтажной застройки

Стадия	Лист	Листов
Р	1.3	

Общие данные (продолжение)

КБ СТРОИТЕЛЬНЫЕ ТЕХНОЛОГИИ

Настоящая работа выполнена ООО «КБ Строительные технологии» на основании договора №784-2015 от 17.03.2015 г. с ООО «Производственно-строительное объединение крупнопанельного домостроения и строительных конструкций» (г. Челябинск) на разработку лестнично-лифтового узла 10-этажной рядовой секции РС 1-1 из изделий этого предприятия в соответствии с действующими на текущий период нормами и правилами.

Общие указания

1. Проект лестнично-лифтового узла в шаге 6,0 м разработан для жилых зданий высотой 10 этажей из ж/б изделий ООО «Производственно-строительное объединение крупнопанельного домостроения и строительных конструкций» (г. Челябинск).
2. Проект лестнично-лифтового узла характеризуется смежным расположением элементов лестничной клетки с лифтом, расположенным посередине лестничной клетки .
3. В проекте принят лифт грузоподъемностью 1000 кг с размерами кабины 2100х1100 мм.
4. Шахта лифта разработана из отдельных сборных железобетонных конструкций, которые собираются в объемные блоки с помощью кондукторов на строительной площадке или на заводе - изготовителе и поставляются для монтажа в собранном виде. В проекте предусмотрено два варианта монтажных схем:
   Вариант 1 - из отдельных элементов;
   ~~Вариант 2 - из объемных блоков.~~
5. Размеры шахты позволяют выполнять установку лифтов любого завода-изготовителя лифтов с заказом соответствующей плиты перекрытия шахты лифта.
6. В проекте предусмотрена установка лифтов фирмы ОАО "Щербинский лифтостроительный завод".
   При привязке проекта необходимо:
   - выбрать соответствующий опросный лист на заказ лифта;
   - указать в спецификации сборных элементов соответствующие элементы шахты лифта.
7. Крепление направляющих и оборудования предусмотрено на болтах. Типы болтов и указания к ним приведены на опросных листах лифтов.
8. Указания по производству работ смотреть в альбоме - АС 2 «Архитектурно-строительные решения выше отм. 0,000».
9. Ведомость основных комплектов рабочих чертежей смотреть в альбоме АР «Общие архитектурно-планировочные решения».
10. Указания по гермитизации и заполнению стыков наружных стеновых панелей см. альбом 97.241/06 УМ- АС5. Дополнительно см. узлы на л.л. 21, 22 альбом 851-2017-АС секция в осях 3-5, А-В.

Ведомость спецификаций

Лист	Наименование	Примеч.
7	Спецификация фундаментных блоков шахты лифта	
8.1	Спецификация фундаментных блоков наружного тамбура и крыльца секция в осях 1-2	
8.2	Спецификация фундаментных блоков наружного тамбура и крыльца секции в осях 2-3, 4-5	
26	Спецификация перегородки ПГм 1	
28	Спецификация элементов металлической двери на отм. +25,200,28,000	
33	Спецификация плоского каркаса КР 1	
34.1...34.5	Спецификация к схемам расположения элементов конструкций	

Ведомость прилагаемых документов

Обозначение	Наименование	Примеч.
688-2013-АС3.1 л.45	Каменск-Уральский Жилой дом №37 в8 градостроительном комплексе "Южный".Схема расположения ограждений на отм. 29500	
688-2013-АС3.1 л.46	Каменск-Уральский Жилой дом №37 в8 градостроительном комплексе "Южный". Вид А*; ОГм 1*; ОГм 2*	
851-2017-АС1 лл 21,22 секция в осях 3-5, А-В	Узлы заполнения и герметизации вертикального и горизонтального стыков панелей.	
805-2015-АС Л.3	10этажная рядовая секция.Входная группа. Разркз А-А	
805-2015-АС л.7	10этажная рядовая секция.Входная группа.Узлы 1,2	
805-2015-АС л.8	10этажная рядовая секция.Входная группа.Узлы3,4	
805-2015-АС л.9	Спецификация к схемам расположения элементов конструкций	
851-2017 - АС 3. 1	г.Челябинск, Курчатовский район, микрорайон №48 Краснопольской площадки №1 Жилой комплекс №14(стр) 1 этап стр-ва	
л.38, 39	Ограждение по кровле ОГК 1, ОГК 2.	

Изм.	Кол.Уч	Лист	№док	Подпись	Дата
Исполнил		Власова			
Проверил		Кидралеева			
Н. контр.		Кидралеева			

789-15-2015 - АС 3. 1

Свердловская область, г. Каменск-Уральский, пересечение улиц Каменской и Героев Отечества

Жилой дом №15 многоэтажной застройки

Стадия	Лист	Листов
Р	1.4	

Общие данные (окончание)

КБ СТРОИТЕЛЬНЫЕ ТЕХНОЛОГИИ

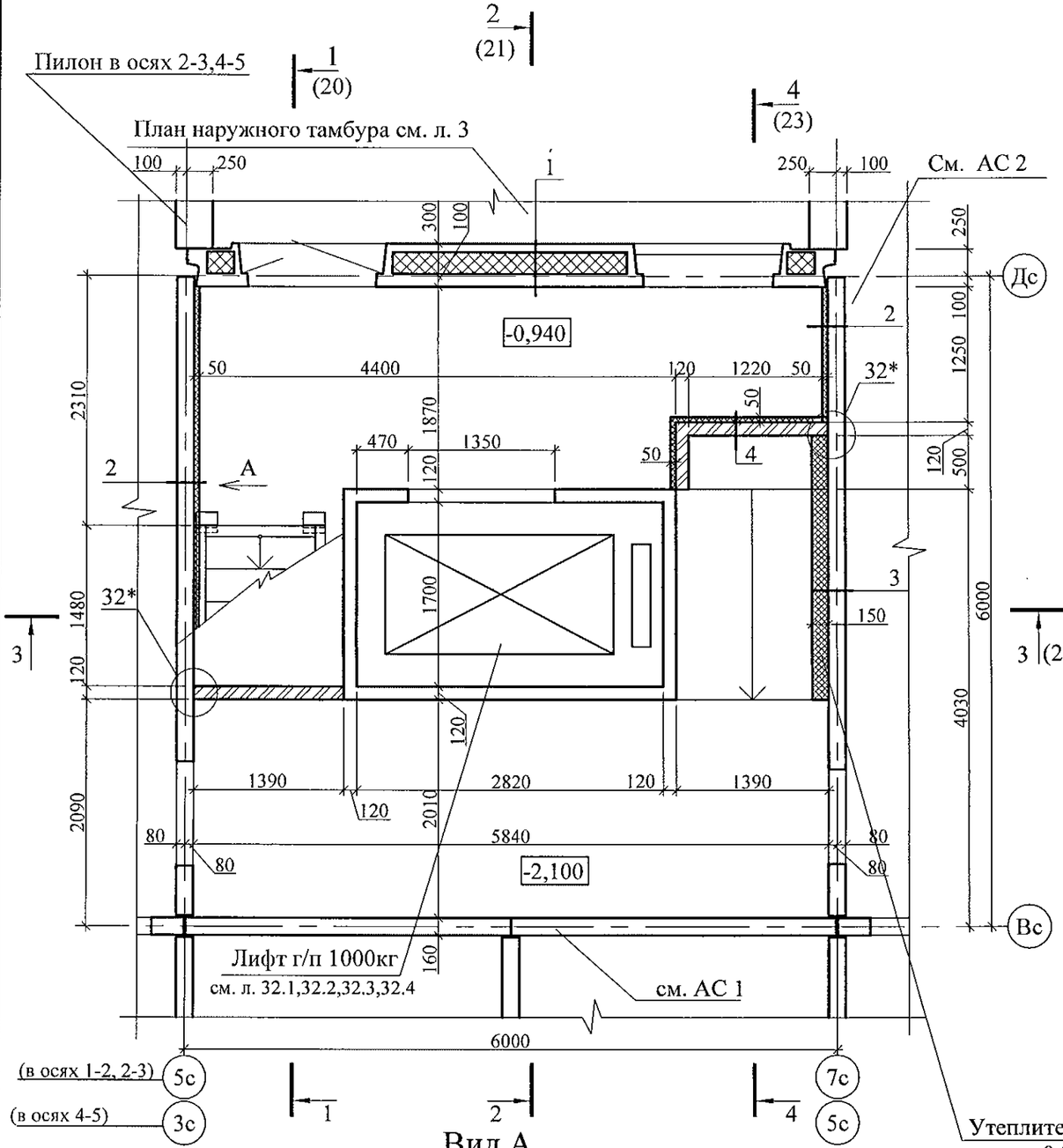

Вид А

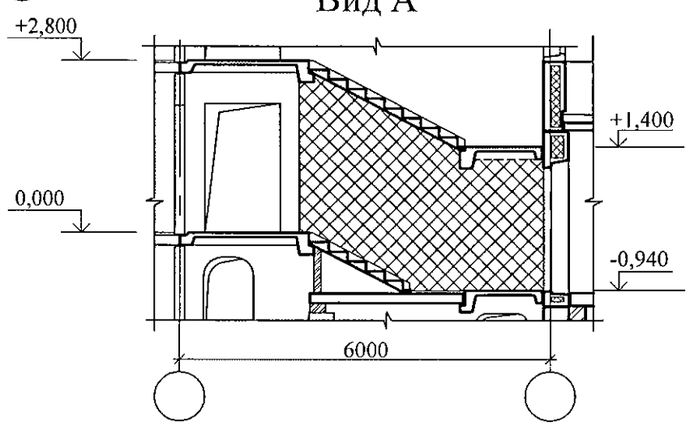

Таблица сечений перегородок

№ сечения	Элементы конструкции перегородок	Примечание
1	- Наружная стеновая панель - 400 мм	
2	- Черновая штукатурка по сетке - 20 мм; - Плиты минераловатные ППЖ-200-1000.500.50 ГОСТ 22950 - 50 мм; - Клеевой состав "TERMOKREPS MW" ТУ 5745-002-50040588 - 5 мм; - Панель внутренней стены - 160 мм;	
3	- Черновая штукатурка по сетке - 20 мм; - Плиты минераловатные ППЖ-200-1000.500.50 ГОСТ 22950 - 150 мм; - Клеевой состав "TERMOKREPS MW" ТУ 5745-002-50040588 - 5 мм; - Панель внутренней стены - 160 мм;	
4	- Черновая штукатурка по сетке - 20 мм; - Плиты минераловатные ППЖ-200-1000.500.50 ГОСТ 22950 - 50 мм; - Клеевой состав "TERMOKREPS MW" ТУ 5745-002-50040588 - 5 мм; - Кирпич КР-р-по 250х120х65 1НФ/100/2,0/50/ГОСТ 530-2012 на растворе М 50 - 120 мм;	

1. Общие указания см. лист 1.4.
2. Схему расположения конструктивных элементов см. листы 10, 11.1, 11.2
3. Кирпичную кладку выполнять из кирпича КР-р-по 250х120х65 1НФ/100/2,0/50/ГОСТ 530-2012 на растворе М50.
4. Зазоры между кирпичной перегородкой и нижней плоскостью лестничной площадки на отм. +1,400, не превышающие 25 мм, заделать цементно-песчаным раствором М100, при зазорах более 25 мм - эластичным противопожарным силиконовым герметиком CP 601S (продукт фирмы HILTI).
5. Ведомость отделки помещений, спецификацию элементов заполнения проёмов, экспликацию полов см. альбом АС 0-1.
6. Узлы со знаком * см. ал. 97.241/06 УО - АС 4.
7. Соединительные элементы крепления по узлу 32* устанавливать с шагом 900 мм по высоте перегородки.

Изм.	Кол.Уч.	Лист	№док	Подпись	Дата
Исполнил		Власова			
Проверил		Кидралеева			
Н. контр.		Кидралеева			

789-15-2015 - АС 3. 1

Свердловская область, г. Каменск-Уральский, пересечение улиц Каменской и Героев Отечества

Жилой дом №15 многоэтажной застройки

Стадия	Лист	Листов
Р	2	

План на отм. -2,100 и -0,940

КБ СТРОИТЕЛЬНЫЕ ТЕХНОЛОГИИ

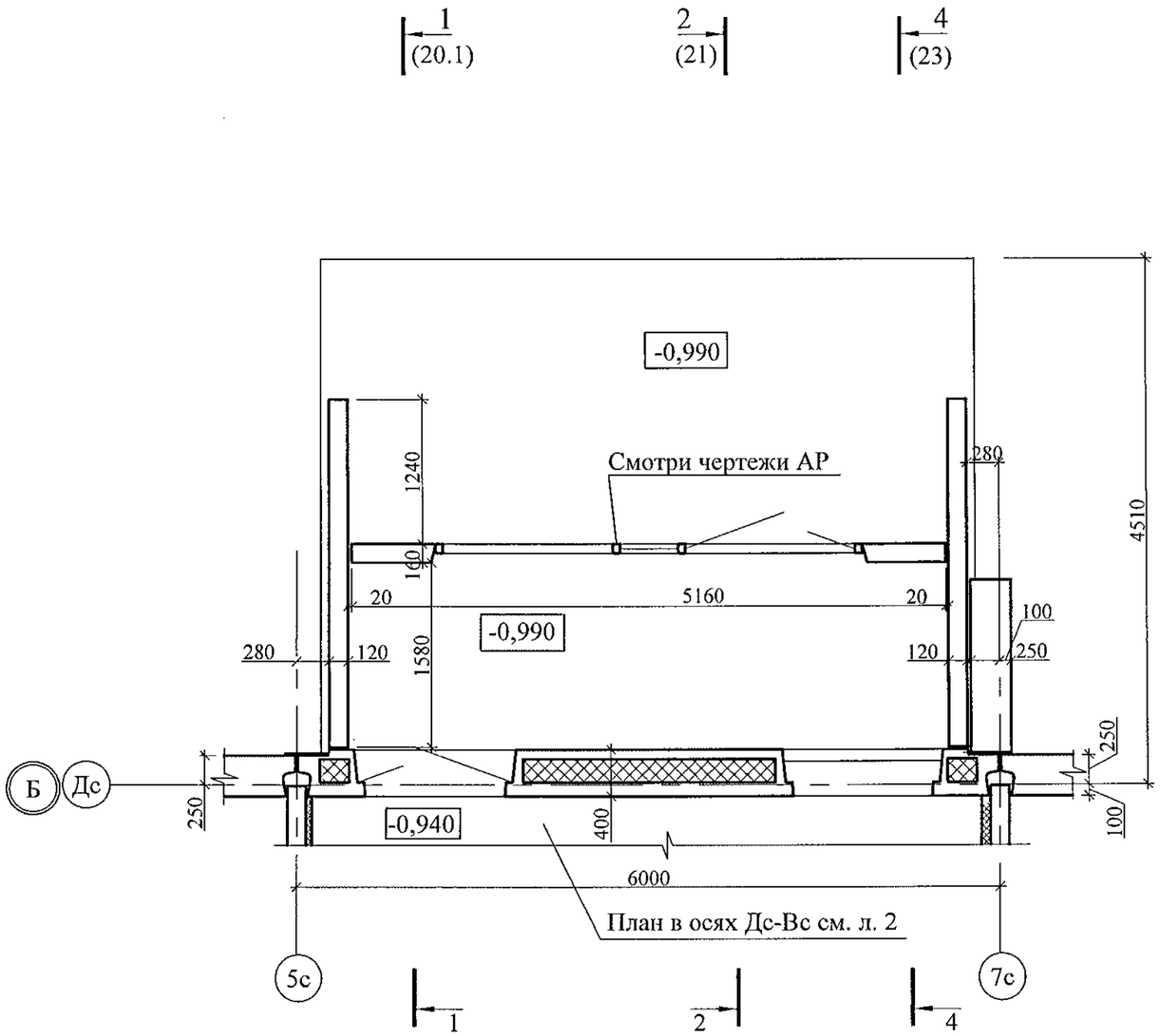

1. Общие указания см. лист 1.4.
2. Схему расположения конструктивных элементов см. лист 9.1
3. Кирпичную кладку выполнять из кирпича КР-р-по 250х120х65/1НФ/100/2,0/50/ ГОСТ530 2012 на цементно-песчаном растворе М50.
4. Узлы см. применённые чертежи ш.805-2015-АС

Изм.	Кол.Уч.	Лист	№док	Подпись	Дата
Исполнил		Власова			
Проверил		Кидралеева			
Н. контр.		Кидралеева			

789-15-2015 - АС 3. 1

Свердловская область, г. Каменск-Уральский, пересечение улиц Каменской и Героев Отечества

Жилой дом №15 многоэтажной застройки	Стадия	Лист	Листов
	Р	3.1	
План на наружного тамбура в осях 1-2	КБ СТРОИТЕЛЬНЫЕ ТЕХНОЛОГИИ		

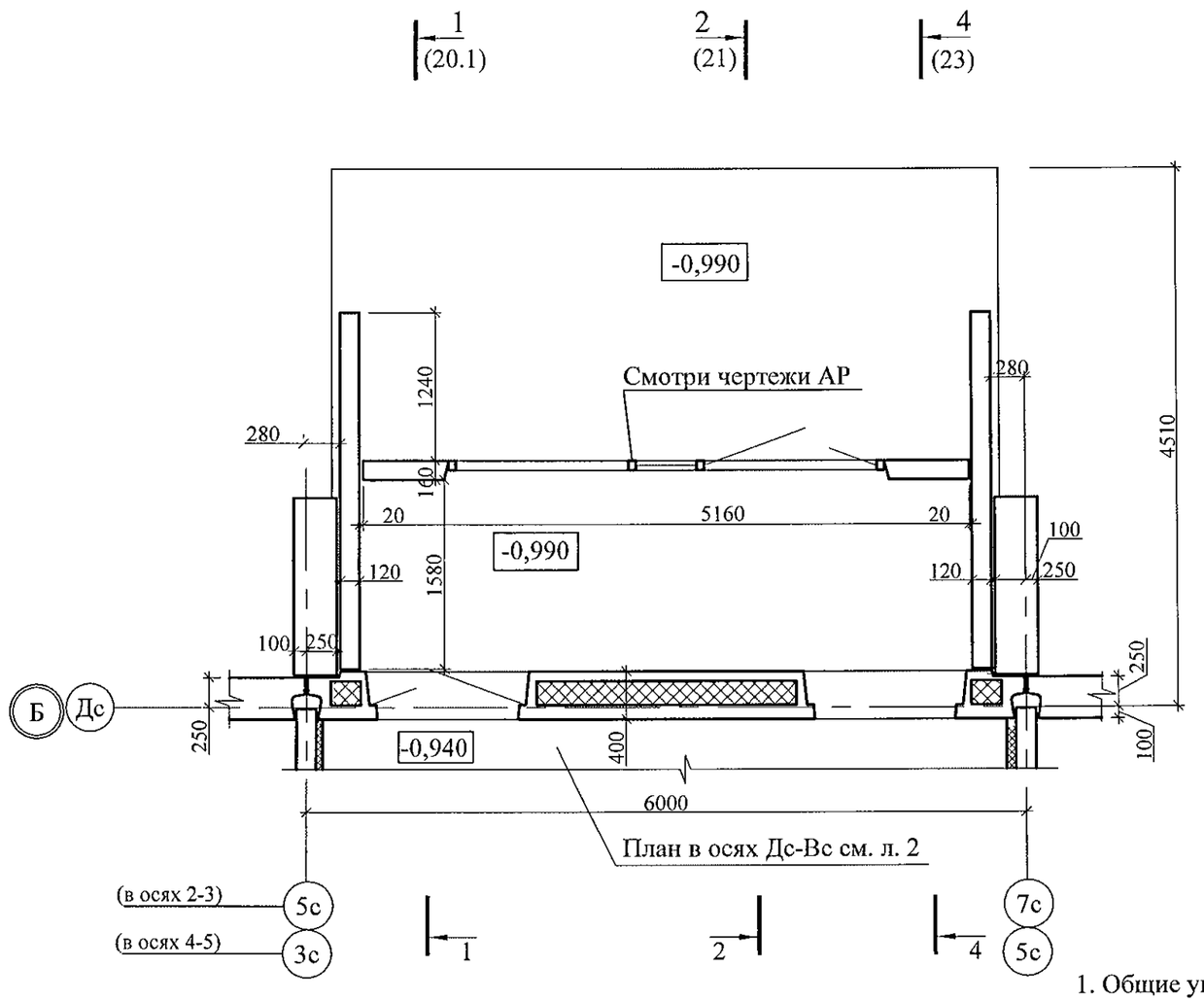

1. Общие указания см. лист 1.4.
2. Схему расположения конструктивных элементов см. лист 9.2
3. Кирпичную кладку выполнять из кирпича КР-р-по 250х120х65/1НФ/100/2,0/50/ ГОСТ530 2012 на цементно-песчаном растворе М50.
4. Узлы см. применённые чертежи ш.805-2015-АС

Изм.	Кол.Уч	Лист	№док	Подпись	Дата
Исполнил		Власова			
Проверил		Кидралеева			
Н. контр.		Кидралеева			

789-15-2015 - АС 3. 1

Свердловская область, г. Каменск-Уральский, пересечение улиц Каменской и Героев Отечества

Жилой дом №15 многоэтажной застройки

Стадия	Лист	Листов
Р	3.2	

План на наружного тамбура в осях 2-3, 4-5

КБ СТРОИТЕЛЬНЫЕ ТЕХНОЛОГИИ

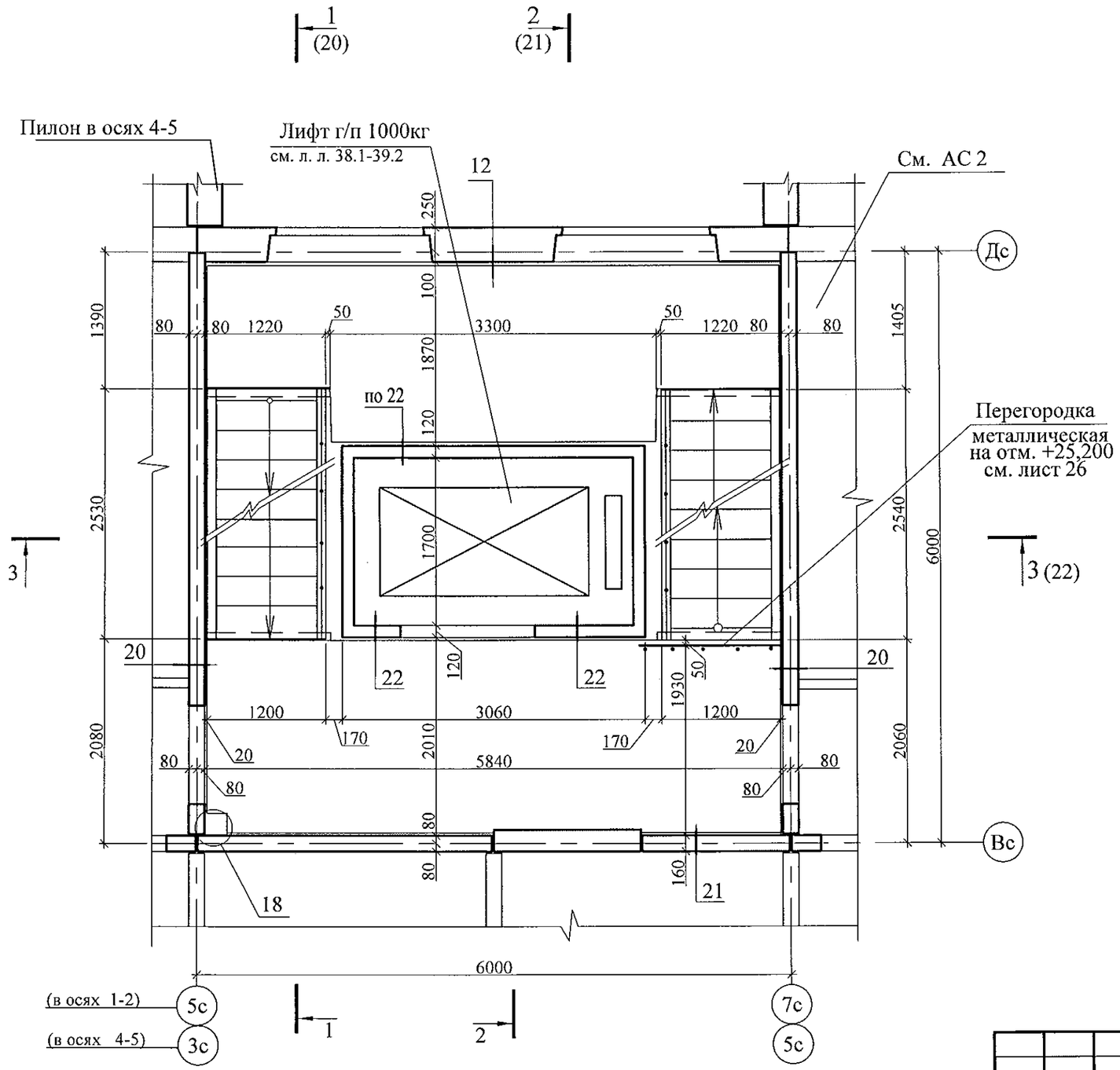

1. Общие указания см.лист 1.4.
2. Узлы см. 97.241/06 УО - АС 4.
3. Схему расположения конструктивных элементов см. лист 12.1

Изм.	Кол.Уч.	Лист	№док	Подпись	Дата
Исполнил		Власова			
Проверил		Кидралеева			
Н. контр.		Кидралеева			

789-15-2015 - АС 3. 1

Свердловская область, г. Каменск-Уральский, пересечение улиц Каменской и Героев Отечества

Жилой дом №15 многоэтажной застройки

Стадия	Лист	Листов
Р	4.1	

План типового этажа
Секция в осях 1-2, 4-5

КБ СТРОИТЕЛЬНЫЕ ТЕХНОЛОГИИ

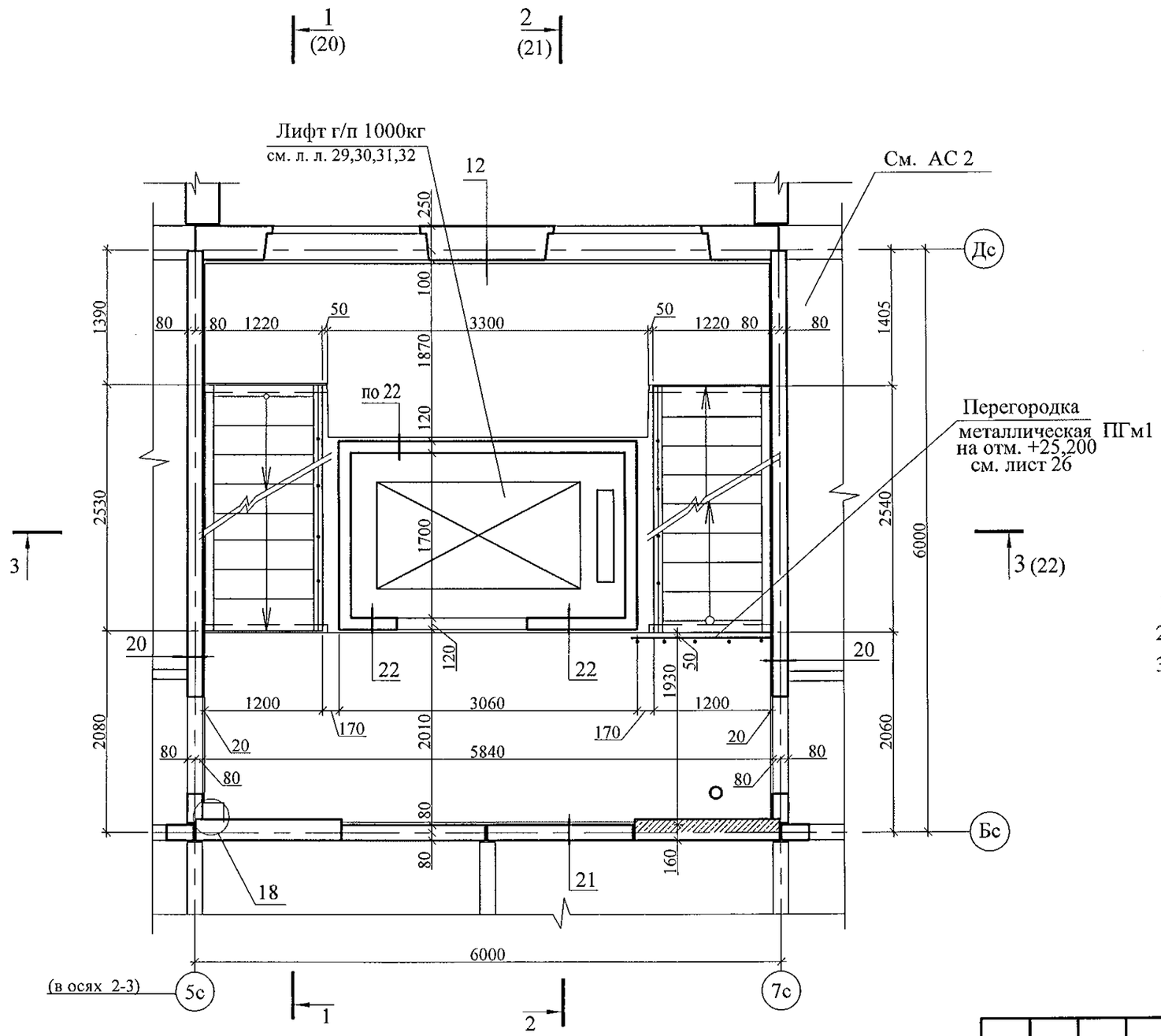

1. Общие указания см.лист 1.4.
2. Узлы см. 97.241/06 УО - АС 4.
3. Схему расположения конструктивных элементов см. лист 12.2

						789-15-2015 - АС 3. 1			
						Свердловская область, г. Каменск-Уральский, пересечение улиц Каменской и Героев Отечества			
Изм.	Кол.Уч.	Лист	№док	Подпись	Дата				
						Жилой дом №15 многоэтажной застройки	Стадия	Лист	Листов
Исполнил		Власова					Р	4.2	
Проверил		Кидралеева				План типового этажа Секция в осях 2-3	КБ СТРОИТЕЛЬНЫЕ ТЕХНОЛОГИИ		
Н. контр.		Кидралеева							

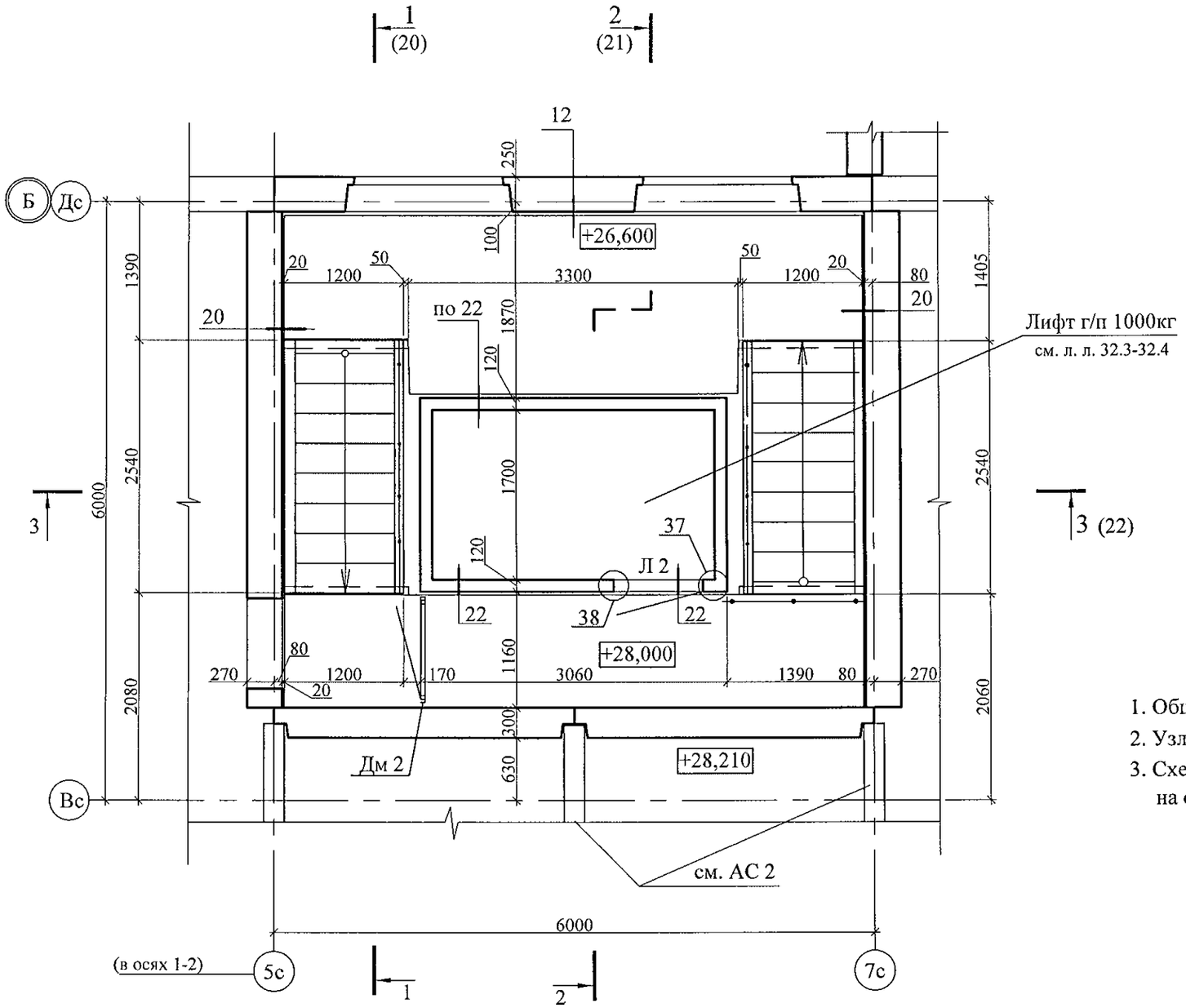

1. Общие указания см. лист 1.4.
2. Узлы см. 97.241/06 УО - АС 4.
3. Схему расположения конструктивных элементов плана на отм. +26,600; +28,000 см. лист 13.1.

						789-15-2015 - АС 3. 1			
						Свердловская область, г. Каменск-Уральский, пересечение улиц Каменской и Героев Отечества			
Изм.	Кол.Уч	Лист	№док	Подпись	Дата				
						Жилой дом №15 многоэтажной застройки	Стадия	Лист	Листов
Исполнил		Власова					Р	5.1	
Проверил		Кидралеева				План на отм. +26,600; +28,000 (в осях 1-2)	КБ СТРОИТЕЛЬНЫЕ ТЕХНОЛОГИИ		
Н. контр.		Кидралеева							

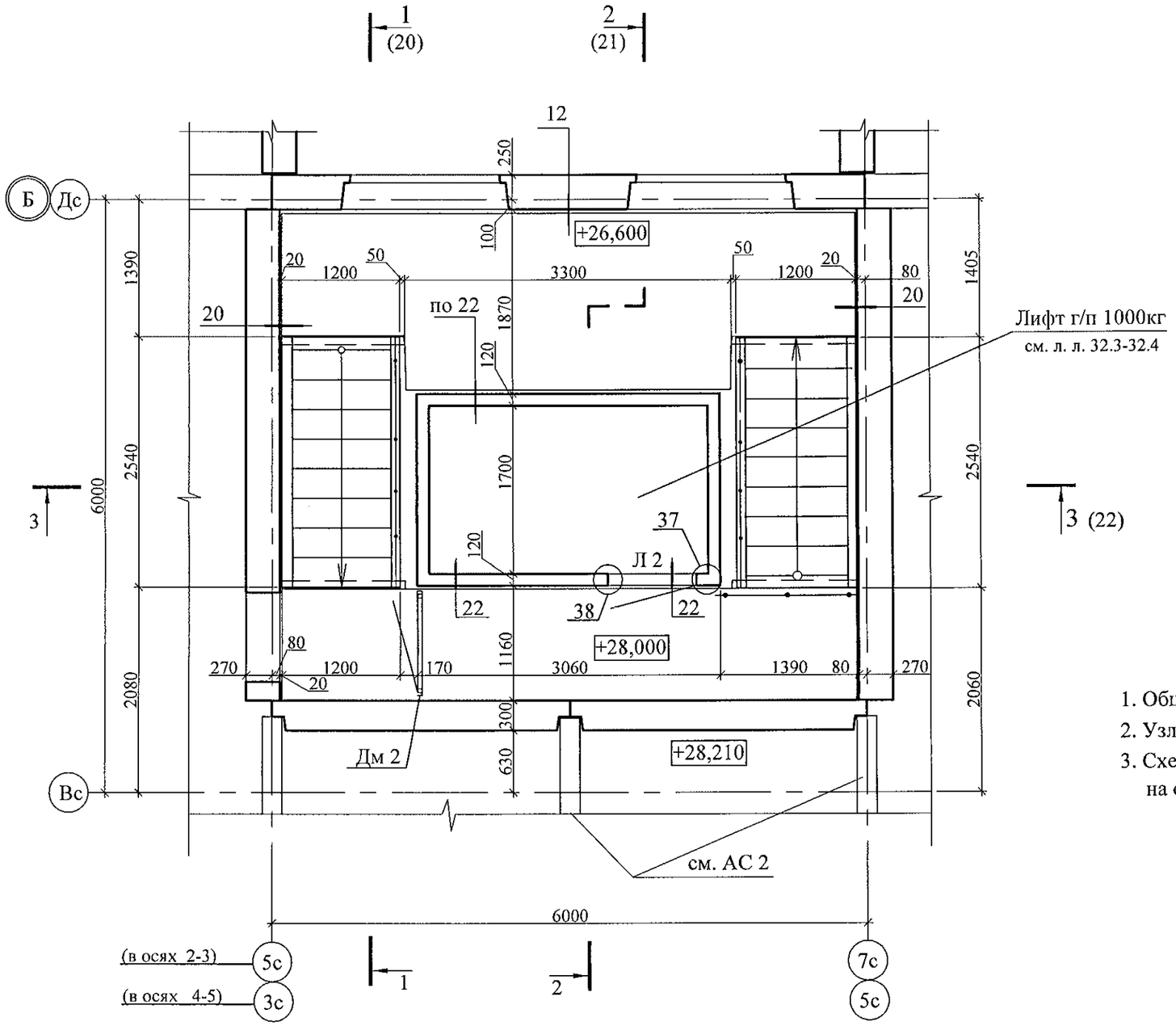

1. Общие указания см. лист 1.4.
2. Узлы см. 97.241/06 УО - АС 4.
3. Схему расположения конструктивных элементов плана на отм. +26,600; +28,000 см. лист 13.2.

Изм.	Кол.Уч.	Лист	№док	Подпись	Дата	789-15-2015 - АС 3. 1
						Свердловская область, г. Каменск-Уральский, пересечение улиц Каменской и Героев Отечества
Исполнил		Власова				Жилой дом №15 многоэтажной застройки — Стадия: Р; Лист: 5.2; Листов:
Проверил		Кидралеева				План на отм. +26,600; +28,000 (в осях 2-3, 4-5) — КБ СТРОИТЕЛЬНЫЕ ТЕХНОЛОГИИ
Н. контр.		Кидралеева				

Схема расположения наружных стеновых панелей В осях 2-1, 3-2

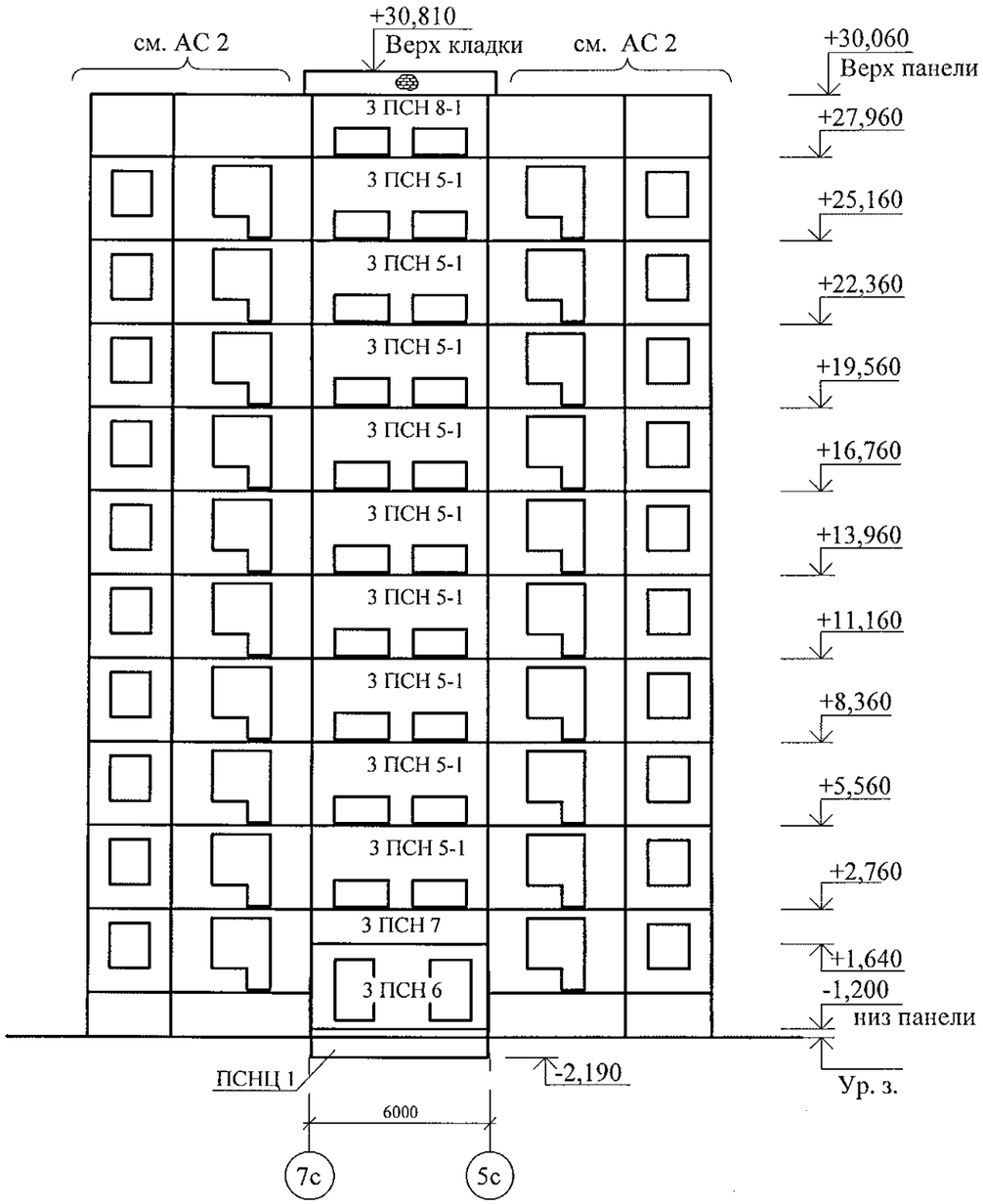

Схема расположения наружных стеновых панелей В осях 4-5

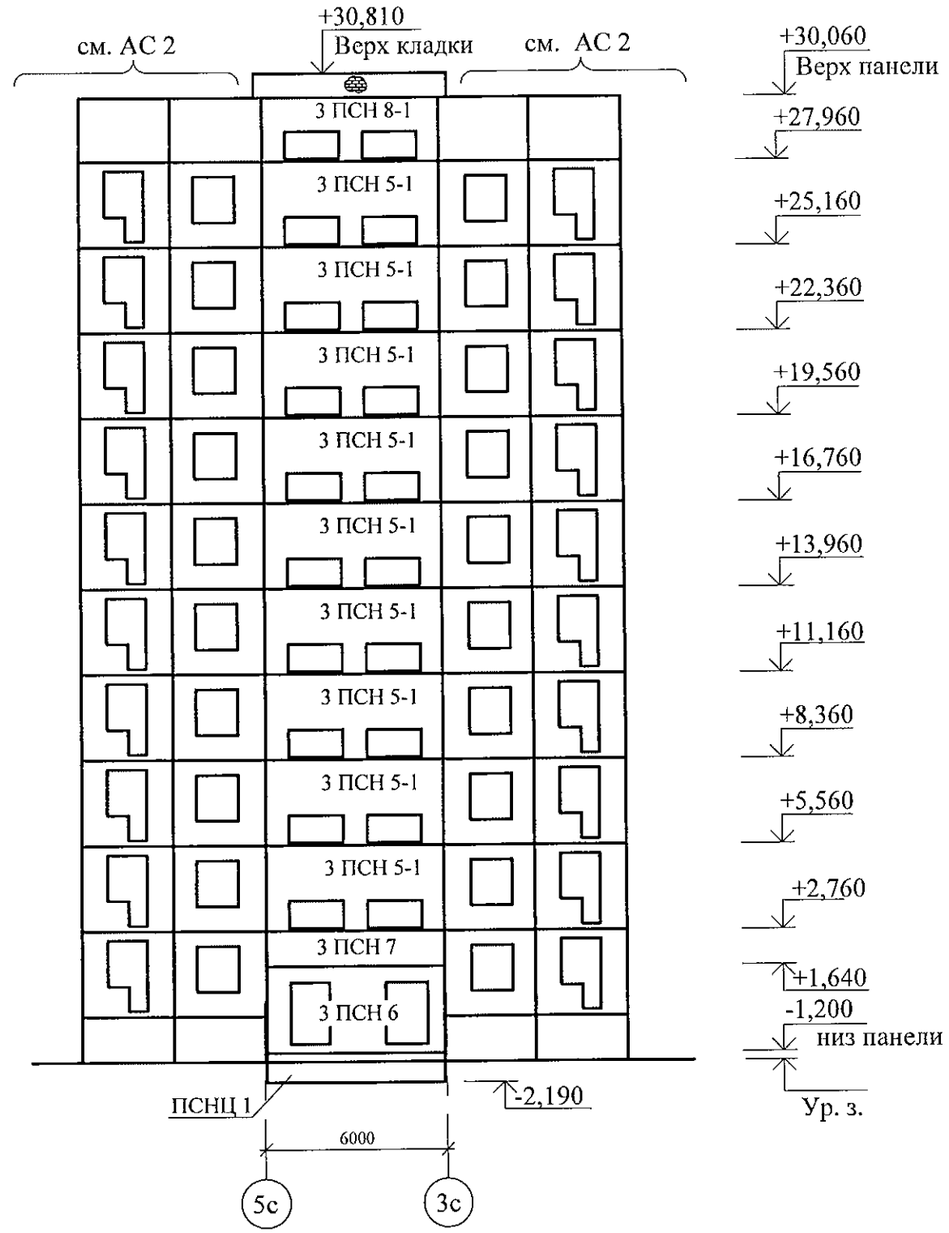

						789-15-2015 - АС 3. 1		
						Свердловская область, г. Каменск-Уральский, пересечение улиц Каменской и Героев Отечества		
Изм.	Кол.Уч.	Лист	№док	Подпись	Дата			
						Жилой дом №15 многоэтажной застройки	Стадия	Лист	Листов
Исполнил		Власова					Р	6	
Проверил		Кидралеева				Схемы расположения наружных стеновых панелей	КБ СТРОИТЕЛЬНЫЕ ТЕХНОЛОГИИ		
Н. контр.		Кидралеева							

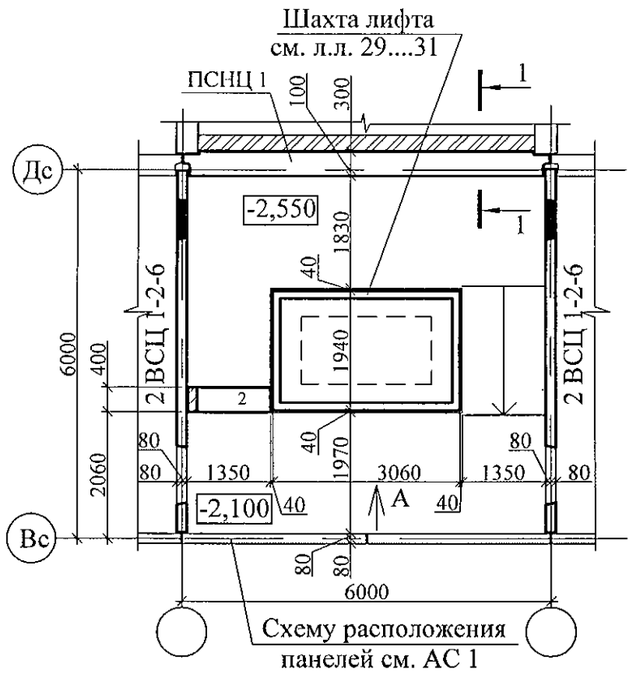

1 - 1

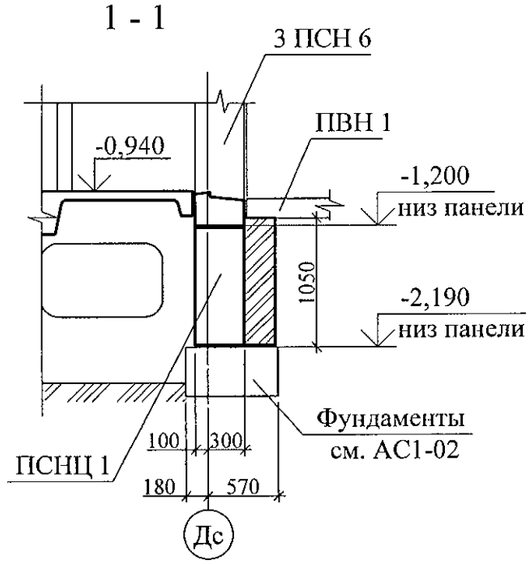

Марка	Обозначение	Наименование	Кол.	Масса ед. кг	Приме-чание
		Блоки фундаментные			
1	ГОСТ 13579-78*	ФБС 12.4.6-Т	1	640	
2	ГОСТ 13579-78*	ФБС 12.4.3-Т	1	310	
		Материалы			
	ГОСТ 26633	Бетон В12.5	0,15		$м^3$

Вид А

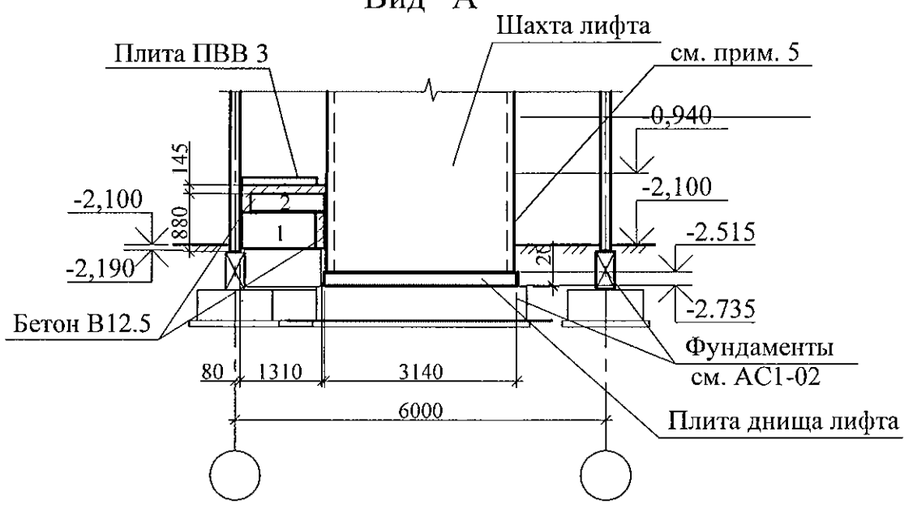

1. Общие указания см. лист 1.4
2. Данный лист см. совместно с листами 2, 10.
3. Спецификацию элементов см. листы 34.1 ... 34.5.
4. Боковые поверхности стен шахты лифта, контактирующих с грунтом обмазать горячим битумом за 2 раза.
5. Выполнить гидроизоляцию с наружной стороны вертикальных и горизонтальных стыков фундаментов шахты лифта и тюбинга с отметки -2.300 до -0.940 рулонной наплавляемой гидроизоляцией "Технониколь"

Изм.	Кол.Уч.	Лист	№док	Подпись	Дата
Исполнил		Власова			
Проверил		Кидралеева			
Н. контр.		Кидралеева			

789-15-2015 - АС 3. 1

Свердловская область, г. Каменск-Уральский, пересечение улиц Каменской и Героев Отечества

Жилой дом №15 многоэтажной застройки

Стадия	Лист	Листов
Р	7	

Схема расположения конструктивных элементов плана на отм. -2,100

КБ СТРОИТЕЛЬНЫЕ ТЕХНОЛОГИИ

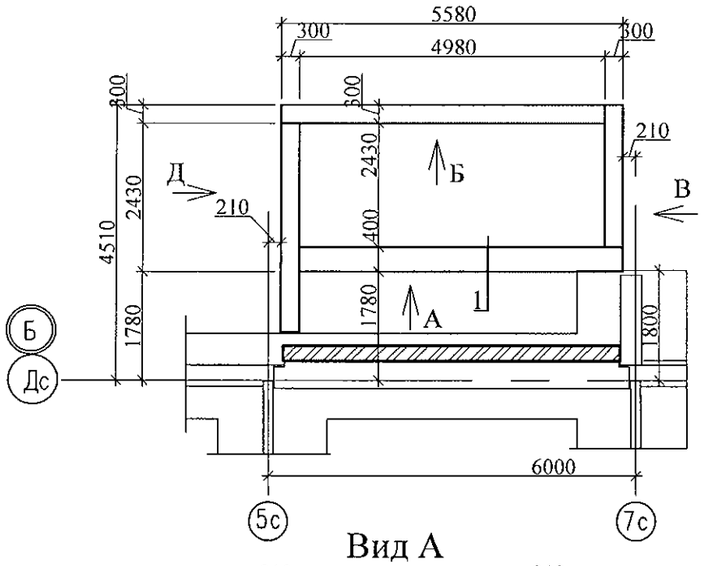

Вид А

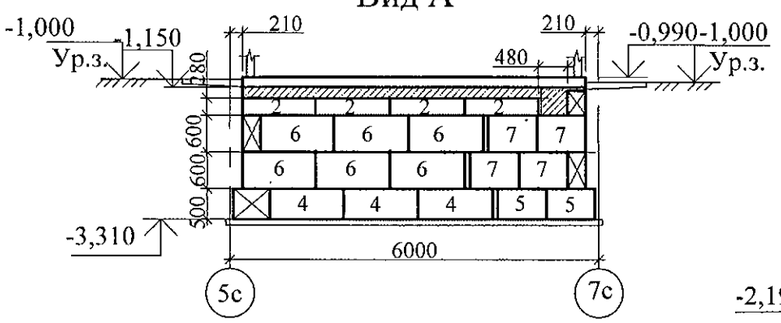

Вид Б

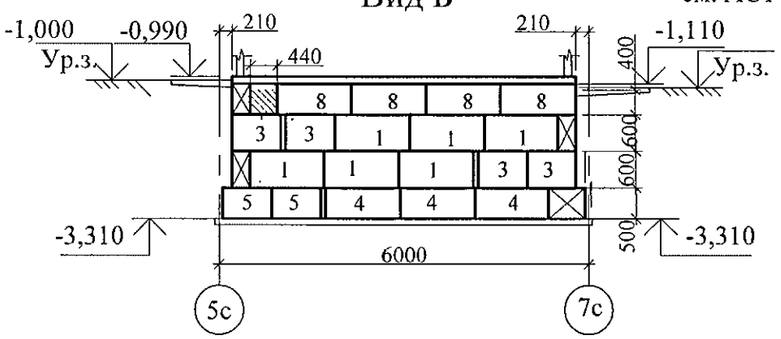

Вид В

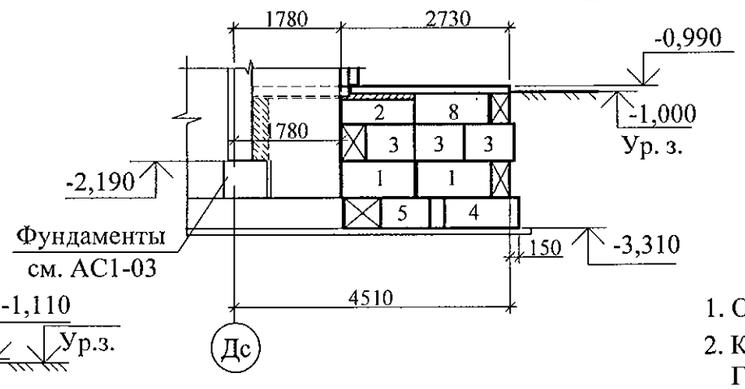

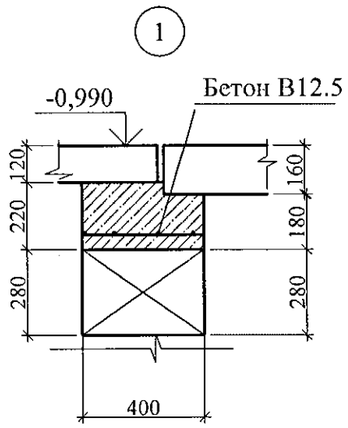

Вид Д

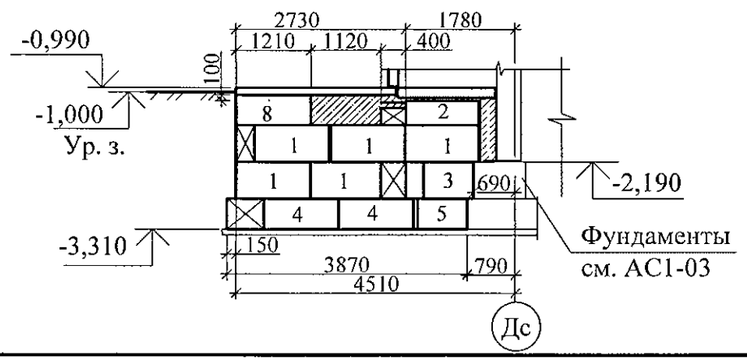

Марка	Обозначение	Наименование	Кол.	Масса ед. кг	Приме-чание
		Блоки фундаментные			
1	ГОСТ 13579-78*	ФБС 12.3.6-Т	13	480	F150,W6
2	ГОСТ 13579-78*	ФБС 12.4.3-Т	6	310	F150,W6
3	ГОСТ 13579-78*	ФБС 8.3.6-Т	8	350	F150,W6
4	ГОСТ 13579-78*	ФБС 12.5.6-Т	9	790	F150,W6
5	ГОСТ 13579-78*	ФБС 8.5.6-Т	6	540	F150,W6
6	ГОСТ 13579-78*	ФБС 12.4.6-Т	6	640	F150,W6
7	ГОСТ 13579-78*	ФБС 8.4.6-Т	4	440	F150,W6
8	ГОСТ 13579-78*	ФБС 12.5.3-Т	6	380	F150,W6
		Материалы			
	ГОСТ 26633	Заделка Бетон В12.5 F150,W6	0,40		$м^3$

1. Общие указания см. лист 1.4.
2. Кирпичную кладку выполнять из кирпича КР-р-по 250х120х65/1НФ/100/2,0/50/ ГОСТ 530-2012 на цементно-песчаном растворе М50.
3. Бетонные блоки укладывать по слою цементно-песчаного раствора М100 толщиной 20 мм, швы между блоками заполнить бетоном кл. В 12,5 (F 150).
4. Боковые поверхности кирпичных стен, соприкасающиеся с грунтом, обмазать горячим битумом за 2 раза.
5. Данный лист см. совместно с листами 3.1, 9.1, 16.1.
6. На виде А между блоками и плитами выполнить бетонную подливку, армированную сеткой. Сетка 4Вр с ячейками 40х40 ГОСТ 6728 расход 5кг ма м2.

Изм.	Кол.Уч	Лист	№док	Подпись	Дата
Исполнил		Власова			
Проверил		Кидралеева			
Н. контр.		Кидралеева			

789-15-2015 - АС 3. 1

Свердловская область, г. Каменск-Уральский, пересечение улиц Каменской и Героев Отечества

Жилой дом №15 многоэтажной застройки

Стадия	Лист	Листов
Р	8.1	

Схема расположения фундаментных блоков под стены наружного тамбура и крыльца
секция в осях 1-2

КБ СТРОИТЕЛЬНЫЕ ТЕХНОЛОГИИ

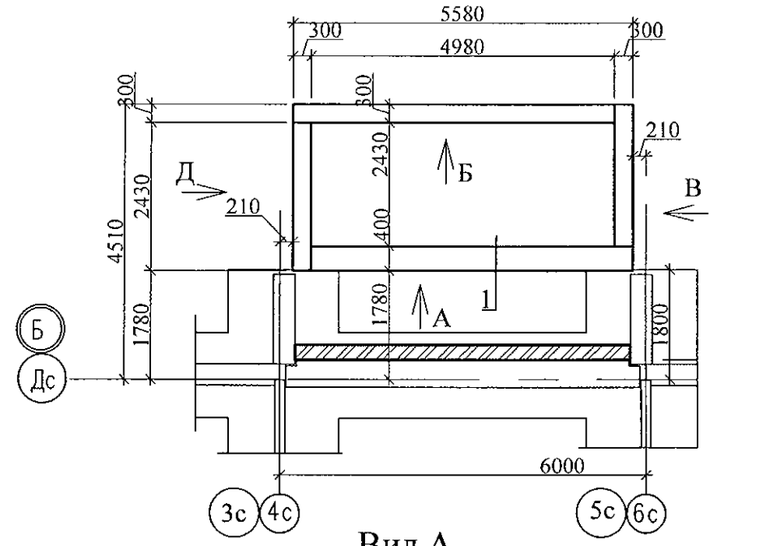

Вид А

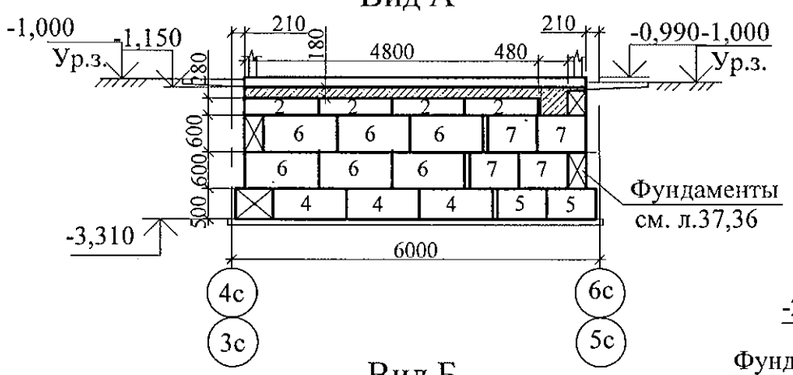

Вид Б

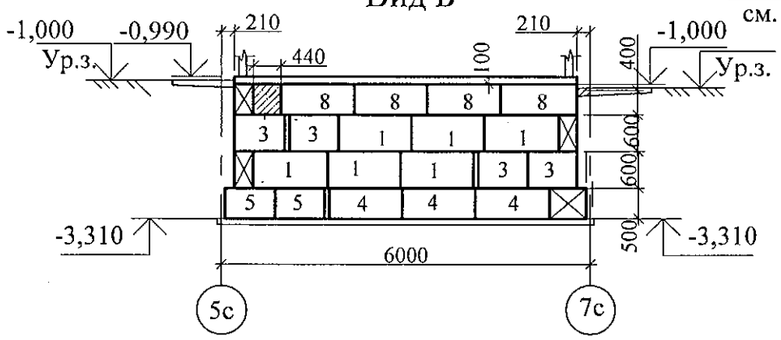

Вид Д

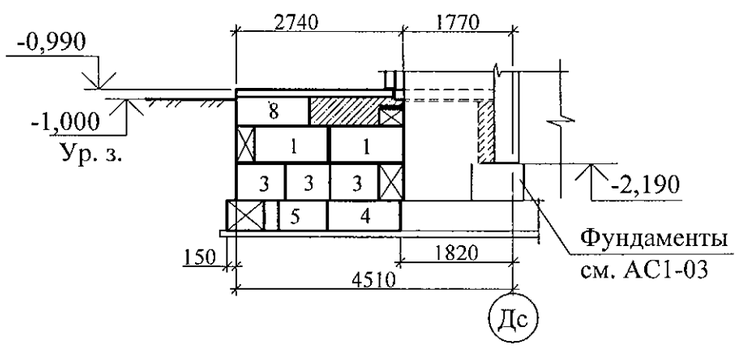

Вид В

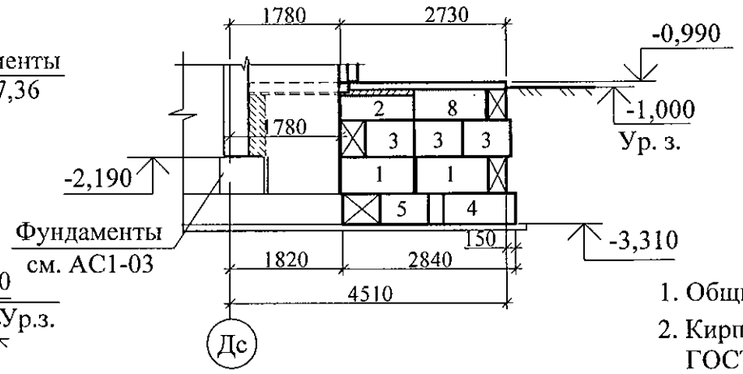

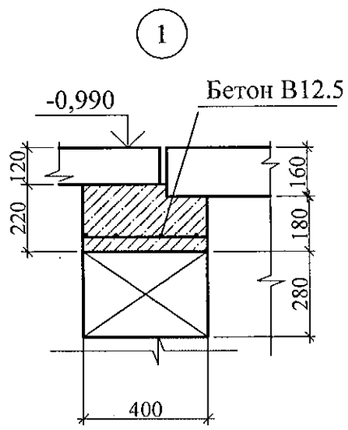

Марка	Обозначение	Наименование	Кол.	Масса ед. кг	Примечание
		Блоки фундаментные			
1	ГОСТ 13579-78*	ФБС 12.3.6-Т	10	480	F150,W6
2	ГОСТ 13579-78*	ФБС 12.4.3-Т	5	310	F150,W6
3	ГОСТ 13579-78*	ФБС 8.3.6-Т	10	350	F150,W6
4	ГОСТ 13579-78*	ФБС 12.5.6-Т	8	790	F150,W6
5	ГОСТ 13579-78*	ФБС 8.5.6-Т	6	540	F150,W6
6	ГОСТ 13579-78*	ФБС 12.4.6-Т	6	640	F150,W6
7	ГОСТ 13579-78*	ФБС 8.4.6-Т	4	440	F150,W6
8	ГОСТ 13579-78*	ФБС 12.5.3-Т	6	380	F150,W6
		Материалы			
	ГОСТ 26633	Заделка Бетон В12.5 F150,W6	0,40		$м^3$

1. Общие указания см. лист 1.4.
2. Кирпичную кладку выполнять из кирпича КР-р-по 250х120х65/1НФ/100/2,0/50/ ГОСТ 530-2012 на цементно-песчаном растворе М50.
3. Бетонные блоки укладывать по слою цементно-песчаного раствора М100 толщиной 20 мм, швы между блоками заполнить бетоном кл. В 12,5 (F 150).
4. Боковые поверхности кирпичных стен, соприкасающиеся с грунтом, обмазать горячим битумом за 2 раза.
5. Данный лист см. совместно с листами 3.2, 3.3, 9.2, 9,3, 16.2, 16.3
6. На виде А между блоками и плитами выполнить бетонную подливку, армированную сеткой. Сетка 4Вр с ячейками 40х40 ГОСТ 6728 расход 5кг ма м2

Изм.	Кол.Уч.	Лист	№док	Подпись	Дата
Исполнил		Власова			
Проверил		Кидралеева			
Н. контр.		Кидралеева			

789-15-2015 - АС 3. 1

Свердловская область, г. Каменск-Уральский, пересечение улиц Каменской и Героев Отечества

Жилой дом №15 многоэтажной застройки

Стадия	Лист	Листов
Р	8.2	

Схема расположения фундаментных блоков под стены наружного тамбура и крыльца
секция в осях 2-3, 4-5

КБ СТРОИТЕЛЬНЫЕ ТЕХНОЛОГИИ

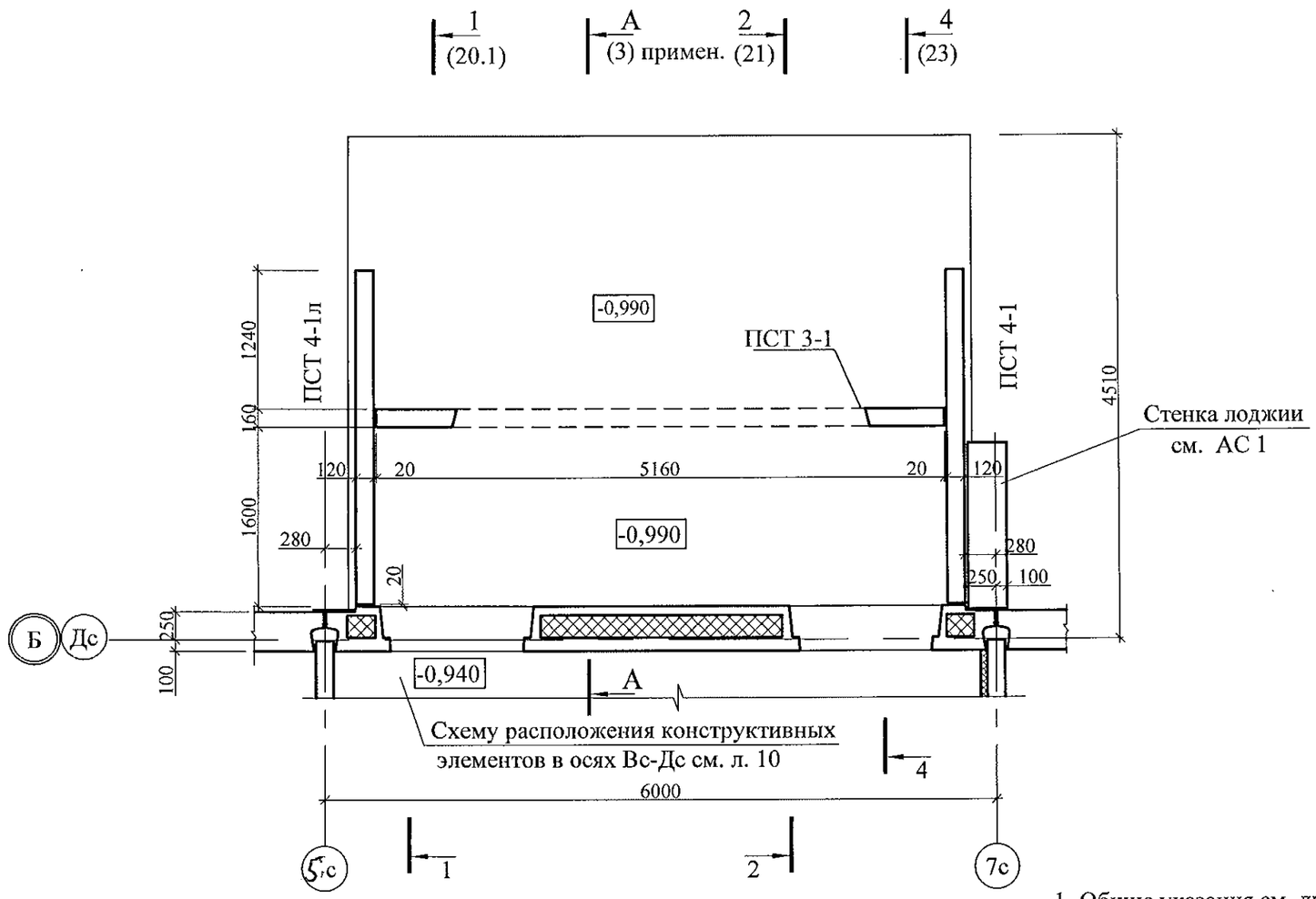

1. Общие указания см. лист 1.4.
2. Спецификацию элементов см. листы 34.1 ... 34.5
3. Знак ▼ указывает проектное положение панели.
4. Узлы см. применённые чертежи ш.805-2015-АС

Изм.	Кол.Уч.	Лист	№док	Подпись	Дата	789-15-2015 - АС 3. 1			
						Свердловская область, г. Каменск-Уральский, пересечение улиц Каменской и Героев Отечества			
						Жилой дом №15 многоэтажной застройки	Стадия	Лист	Листов
							Р	9.1	
Исполнил		Власова				Схема расположения конструктивных элементов плана наружного тамбура в осях 1-2	КБ СТРОИТЕЛЬНЫЕ ТЕХНОЛОГИИ		
Проверил		Кидралеева							
Н. контр.		Кидралеева							

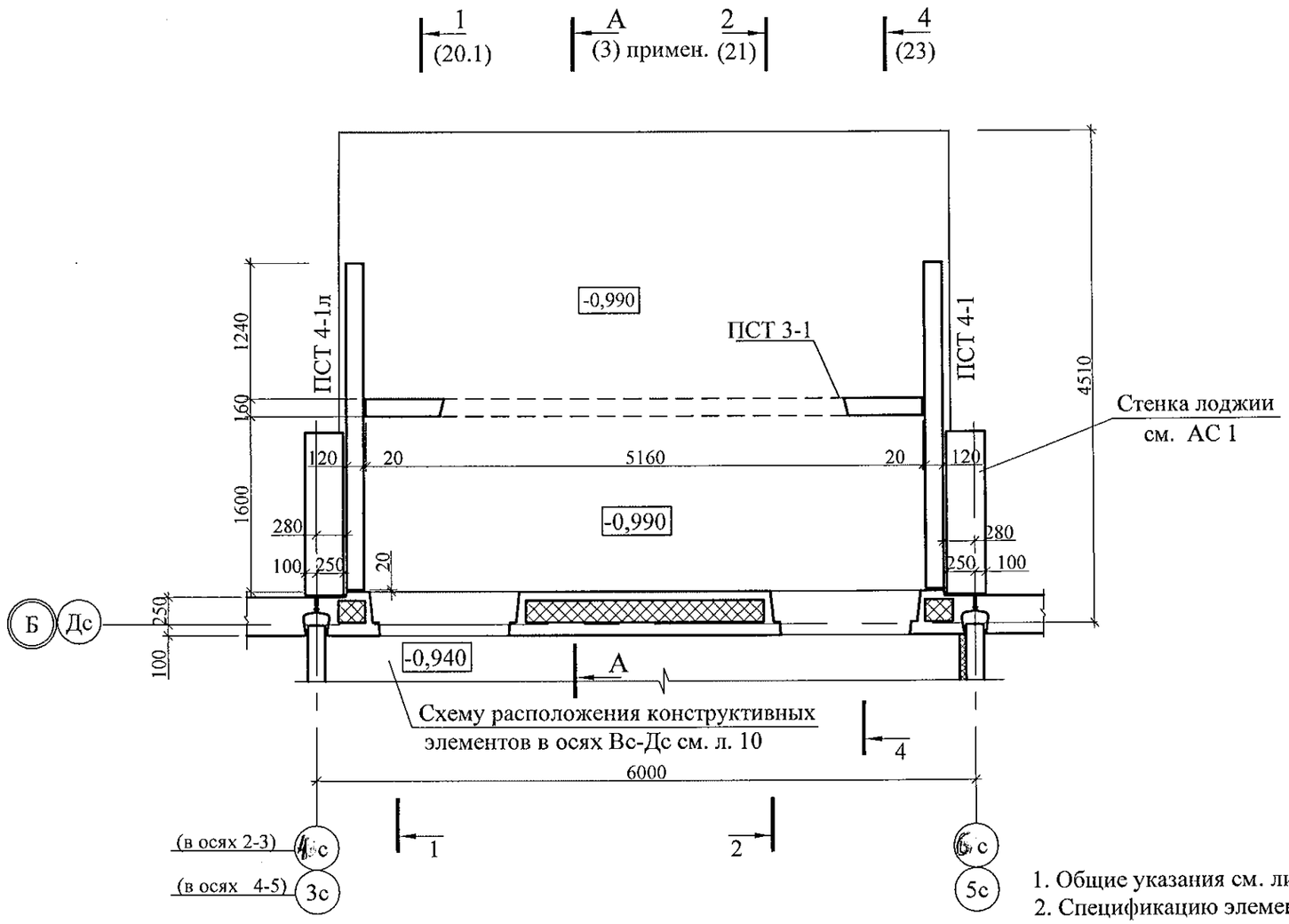

1. Общие указания см. лист 1.4.
2. Спецификацию элементов см. листы 34.1 ... 34.5
3. Знак ▼ указывает проектное положение панели.
4. Узлы см. применённые чертежи ш.805-2015-АС

Изм.	Кол.Уч.	Лист	№док	Подпись	Дата
Исполнил		Власова			
Проверил		Кидралеева			
Н. контр.		Кидралеева			

789-15-2015 - АС 3. 1

Свердловская область, г. Каменск-Уральский, пересечение улиц Каменской и Героев Отечества

Жилой дом №15 многоэтажной застройки

Стадия	Лист	Листов
Р	9.2	

Схема расположения конструктивных элементов плана наружного тамбура в осях 2-3, 4-5

КБ СТРОИТЕЛЬНЫЕ ТЕХНОЛОГИИ

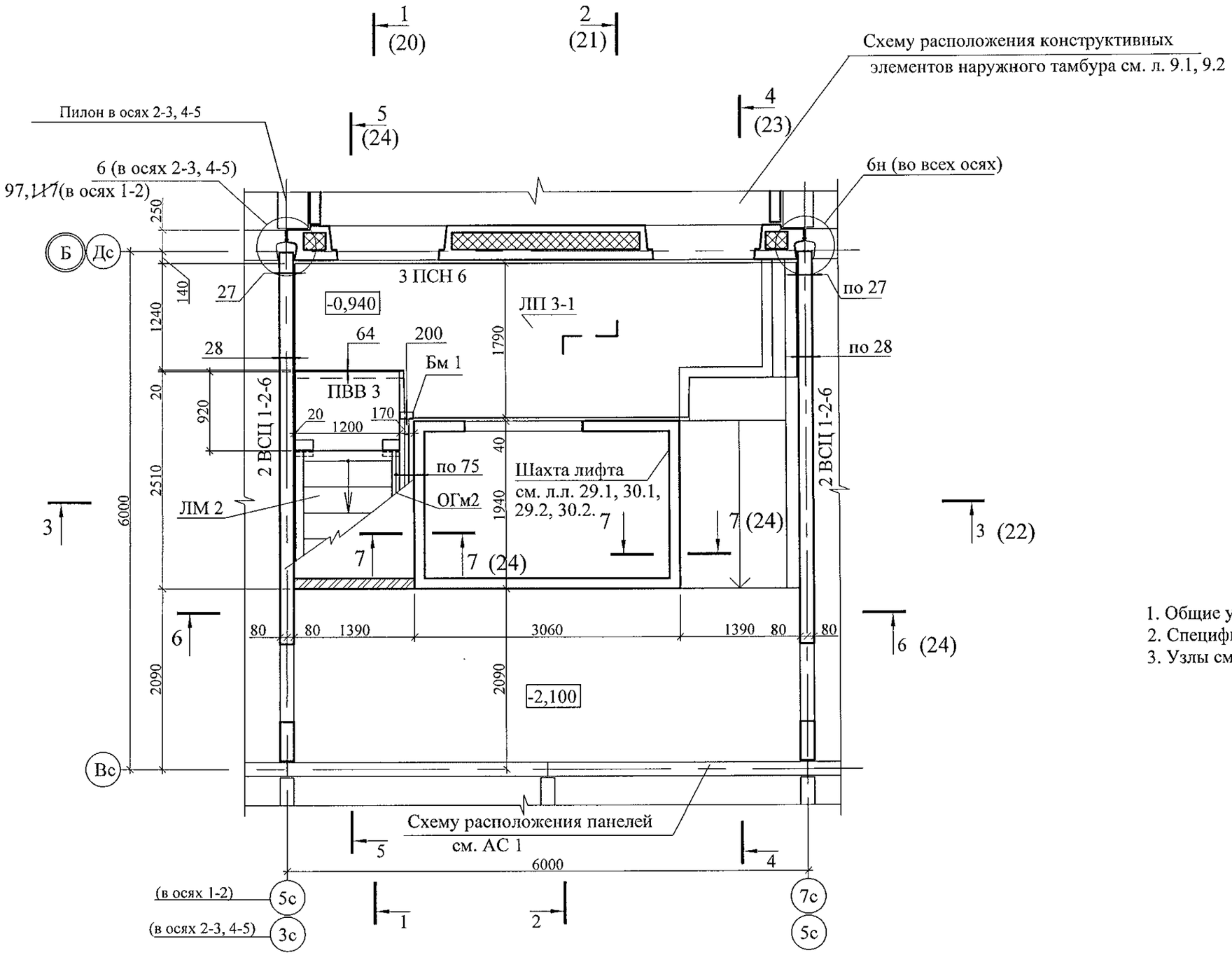

1. Общие указания см. лист 1.4.
2. Спецификацию элементов см. листы 34.1 ....34.5.
3. Узлы см. 97.241/06 УМ- АС 5.

						789-15-2015 - АС 3. 1			
						Свердловская область, г. Каменск-Уральский, пересечение улиц Каменской и Героев Отечества			
Изм.	Кол.Уч.	Лист	№док	Подпись	Дата				
						Жилой дом №15 многоэтажной застройки	Стадия	Лист	Листов
Исполнил		Власова					Р	10	
Проверил		Кидралеева				Схема расположения конструктивных элементов плана на отм. -0,940	КБ СТРОИТЕЛЬНЫЕ ТЕХНОЛОГИИ		
Н. контр.		Кидралеева							

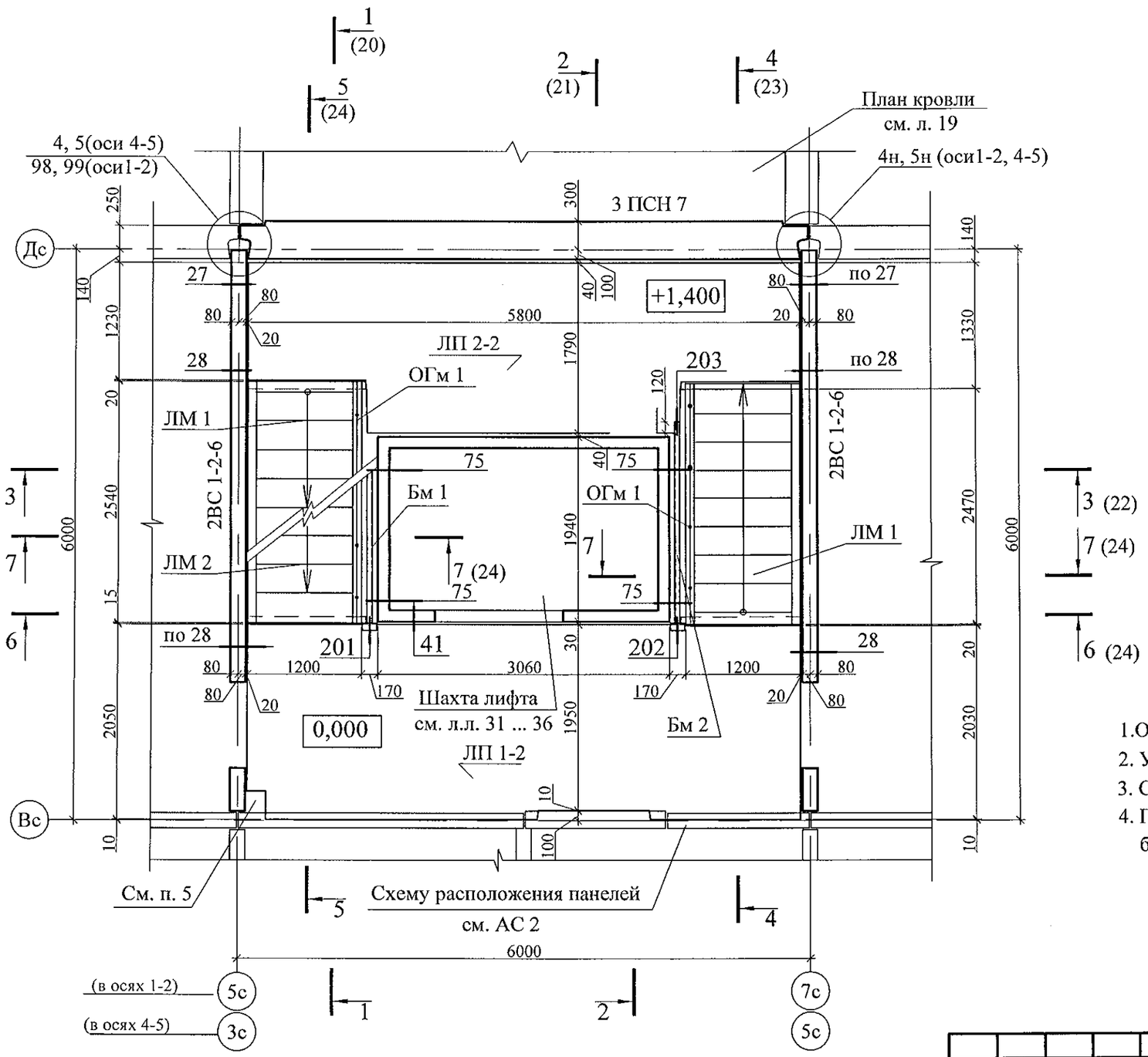

1.Общие указания см. лист 1.4.

2. Узлы см. 97.241/06 УМ - АС 5.

3. Спецификацию элементов см. листы 34.1 ... 34.5.

4. После монтажа коммуникаций отверстия в площадках заделать бетоном класса В 15 по сетке из арматурной проволоки Ø5 Вр-1.

Изм.	Кол.Уч.	Лист	№док	Подпись	Дата
Исполнил		Власова			
Проверил		Кидралеева			
Н. контр.		Кидралеева			

789-15-2015 - АС 3. 1

Свердловская область, г. Каменск-Уральский, пересечение улиц Каменской и Героев Отечества

Жилой дом №15 многоэтажной застройки

Стадия	Лист	Листов
Р	11.1	

Схема расположения конструктивных элементов плана на отм. 0,000 и +1,400 в осях1-2,4-5.

КБ СТРОИТЕЛЬНЫЕ ТЕХНОЛОГИИ

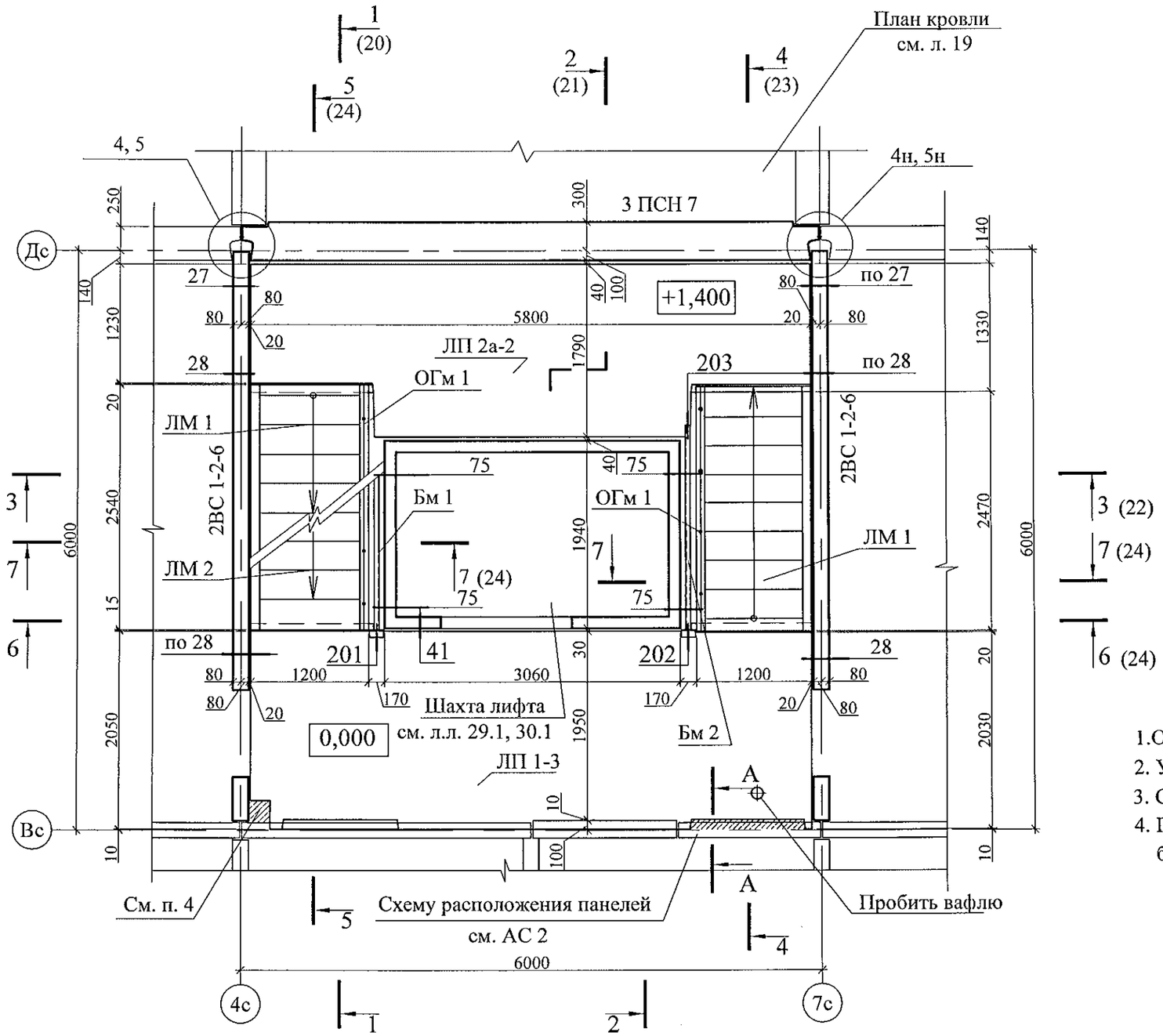

А - А

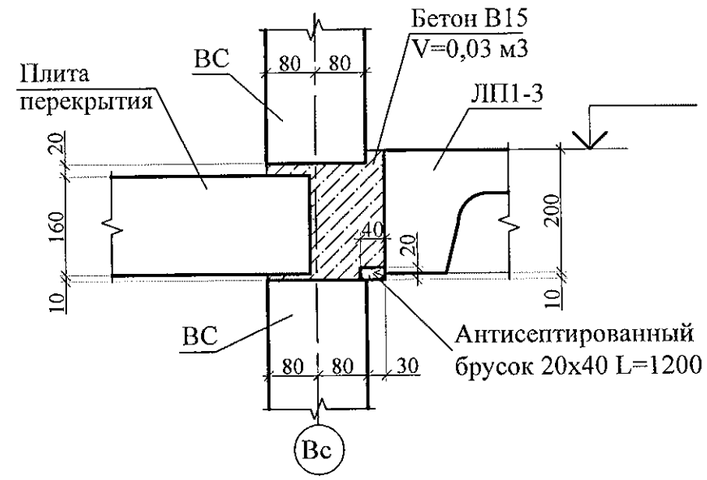

1.Общие указания см. лист 1.4.
2. Узлы см. 97.241/06 УМ - АС 5.
3. Спецификацию элементов см. листы 34.1 ... 34.5.
4. После монтажа коммуникаций отверстия в площадках заделать бетоном класса В 15 по сетке из арматурной проволоки Ø5 Вр-1.

Изм.	Кол.Уч.	Лист	№док	Подпись	Дата
Исполнил		Власова			
Проверил		Кидралеева			
Н. контр.		Кидралеева			

789-15-2015 - АС 3. 1

Свердловская область, г. Каменск-Уральский, пересечение улиц Каменской и Героев Отечества

Жилой дом №15 многоэтажной застройки

Стадия	Лист	Листов
Р	11.2	

Схема расположения конструктивных элементов плана на отм. 0,000 и +1,400(в осях 2-3)

КБ СТРОИТЕЛЬНЫЕ ТЕХНОЛОГИИ

Схема расположения конструктивных элементов плана типового этажа

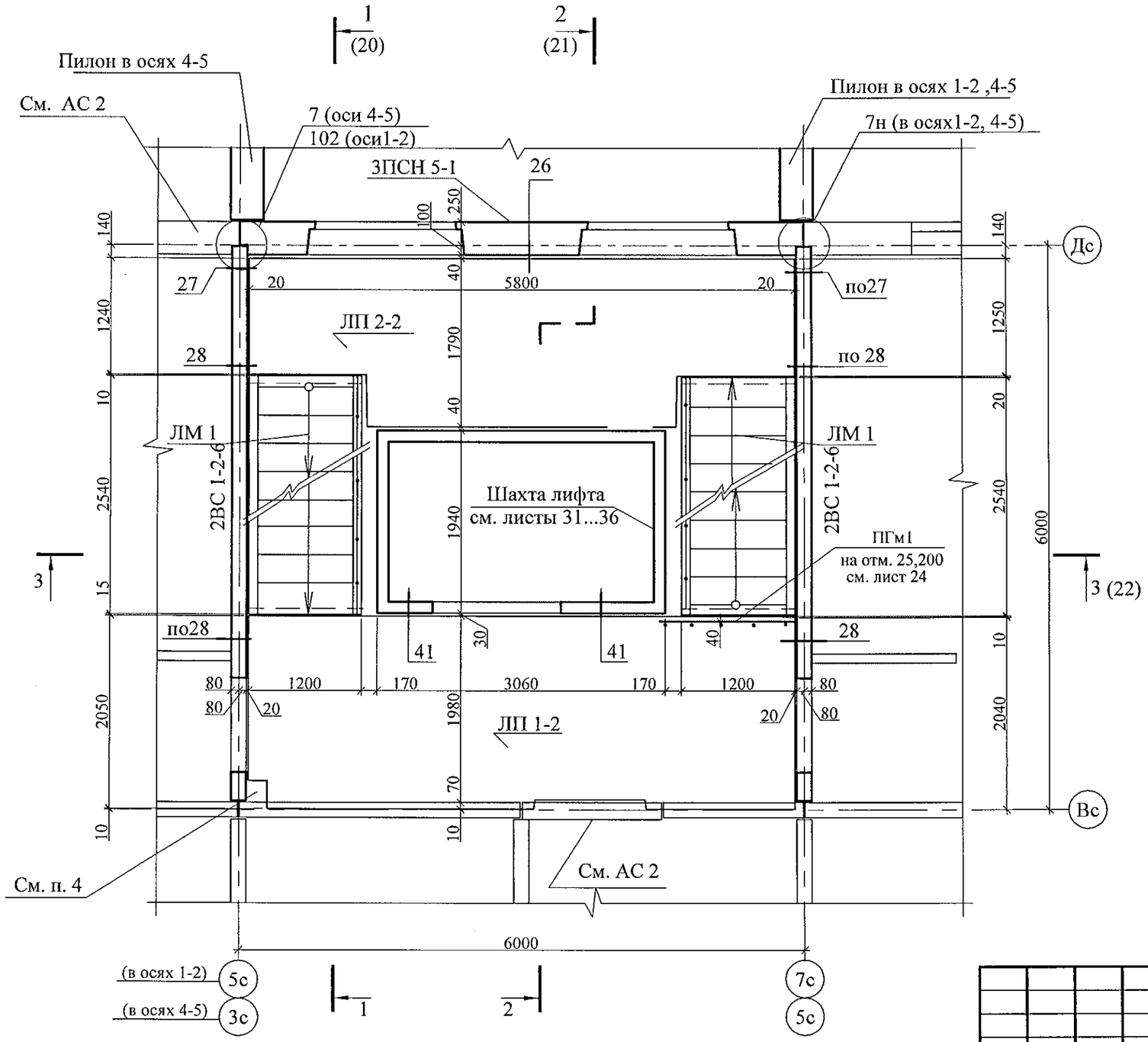

Схема расположения элементов ограждений лестницы

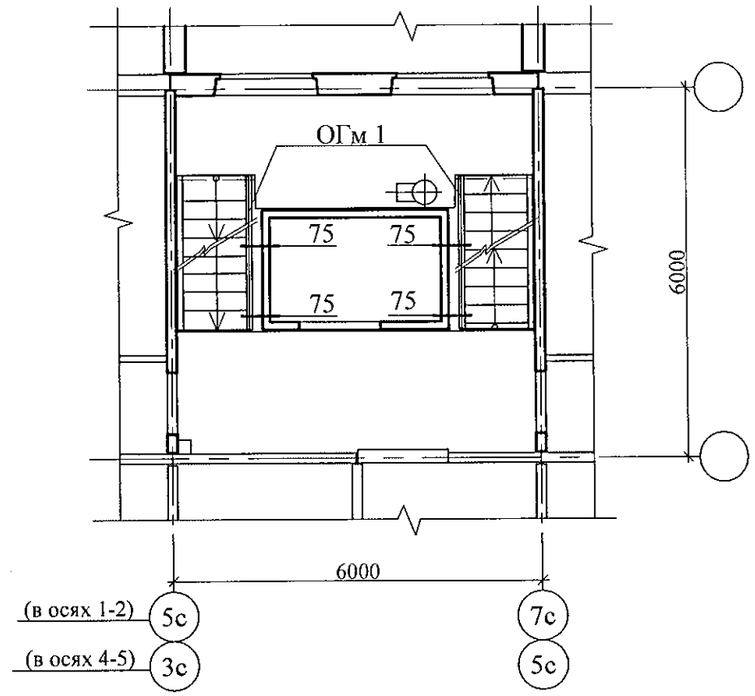

1. Общие указания см. лист 1.4.
2. Узлы см. 97.241/06 УМ - АС 5.
3. Спецификацию элементов см. листы 34.1 ... 34.5.
4. После монтажа коммуникаций отверстия в площадках замонолитить бетоном класса В 15 по сетке из арматурной проволоки Ø5 Вр-1.

Изм.	Кол.Уч.	Лист	№док	Подпись	Дата
Исполнил		Каблуков			
Проверил		Климкина			
Н. контр.		Климкина			

789-15-2015 - АС 3. 1

Свердловская область, г. Каменск-Уральский, пересечение улиц Каменской и Героев Отечества

Жилой дом №15 многоэтажной застройки

Стадия	Лист	Листов
Р	12.1	

Схема расположения конструктивных элементов плана типового этажа
Схема расположения элементов ограждений лестниц Секции в осях 1-2, 4-5.

КБ СТРОИТЕЛЬНЫЕ ТЕХНОЛОГИИ

Схема расположения конструктивных элементов плана типового этажа

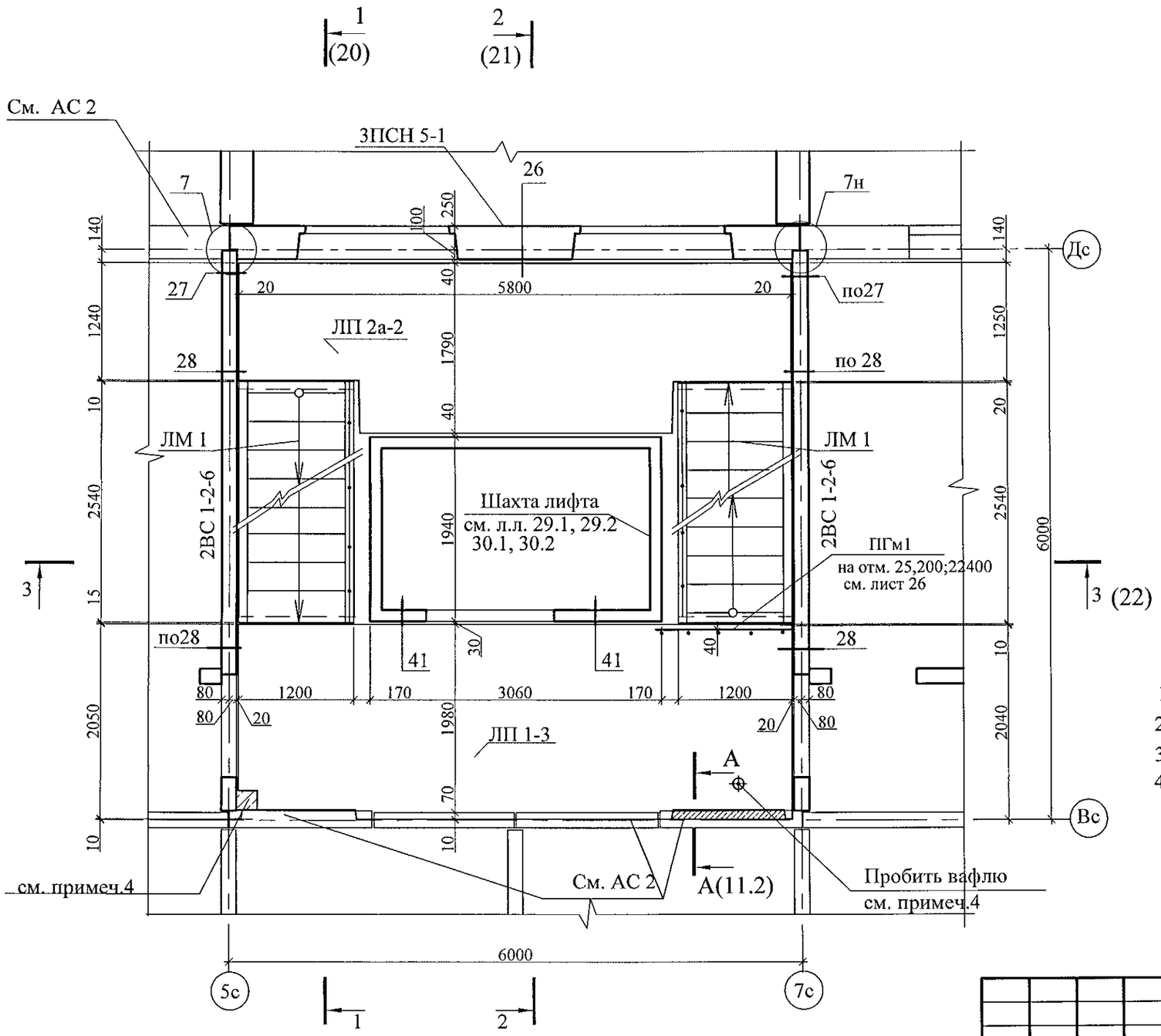

Схема расположения элементов ограждений лестницы

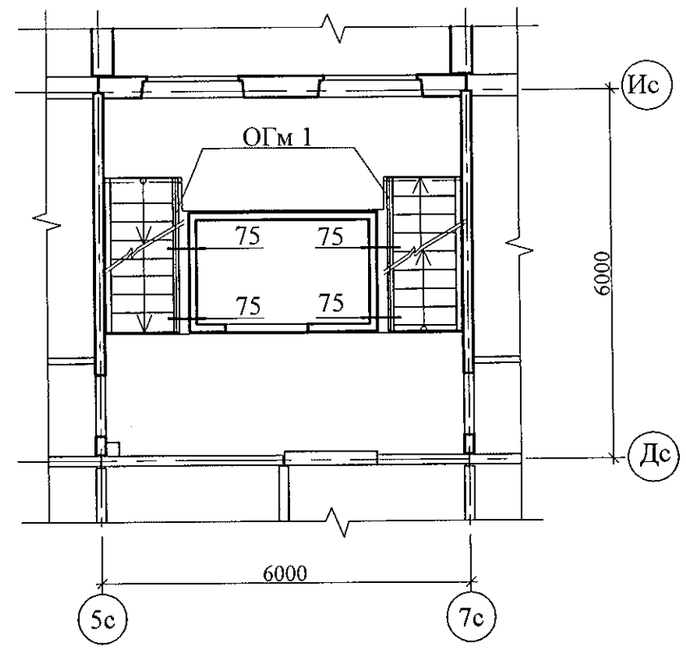

1. Общие указания см. лист 1.4.
2. Узлы см. 97.241/06 УМ - АС 5.
3. Спецификацию элементов см. листы 34.1 ... 34.5.
4. После монтажа коммуникаций отверстия в площадках замонолитить бетоном класса В 15 по сетке из арматурной проволоки Ø5 Вр-1.

Изм.	Кол.Уч	Лист	№док	Подпись	Дата
Исполнил		Власова			
Проверил		Кидралеева			
Н. контр.		Кидралеева			

789-15-2015 - АС 3. 1

Свердловская область, г. Каменск-Уральский, пересечение улиц Каменской и Героев Отечества

Жилой дом №15 многоэтажной застройки

Стадия	Лист	Листов
Р	12.2	

Схема расположения конструктивных элементов плана типового этажа
Схема расположения элементов ограждений лестниц Секции в осях 2-3

КБ СТРОИТЕЛЬНЫЕ ТЕХНОЛОГИИ

Схема расположения конструктивных элементов на отм. +26,600 и +28,000

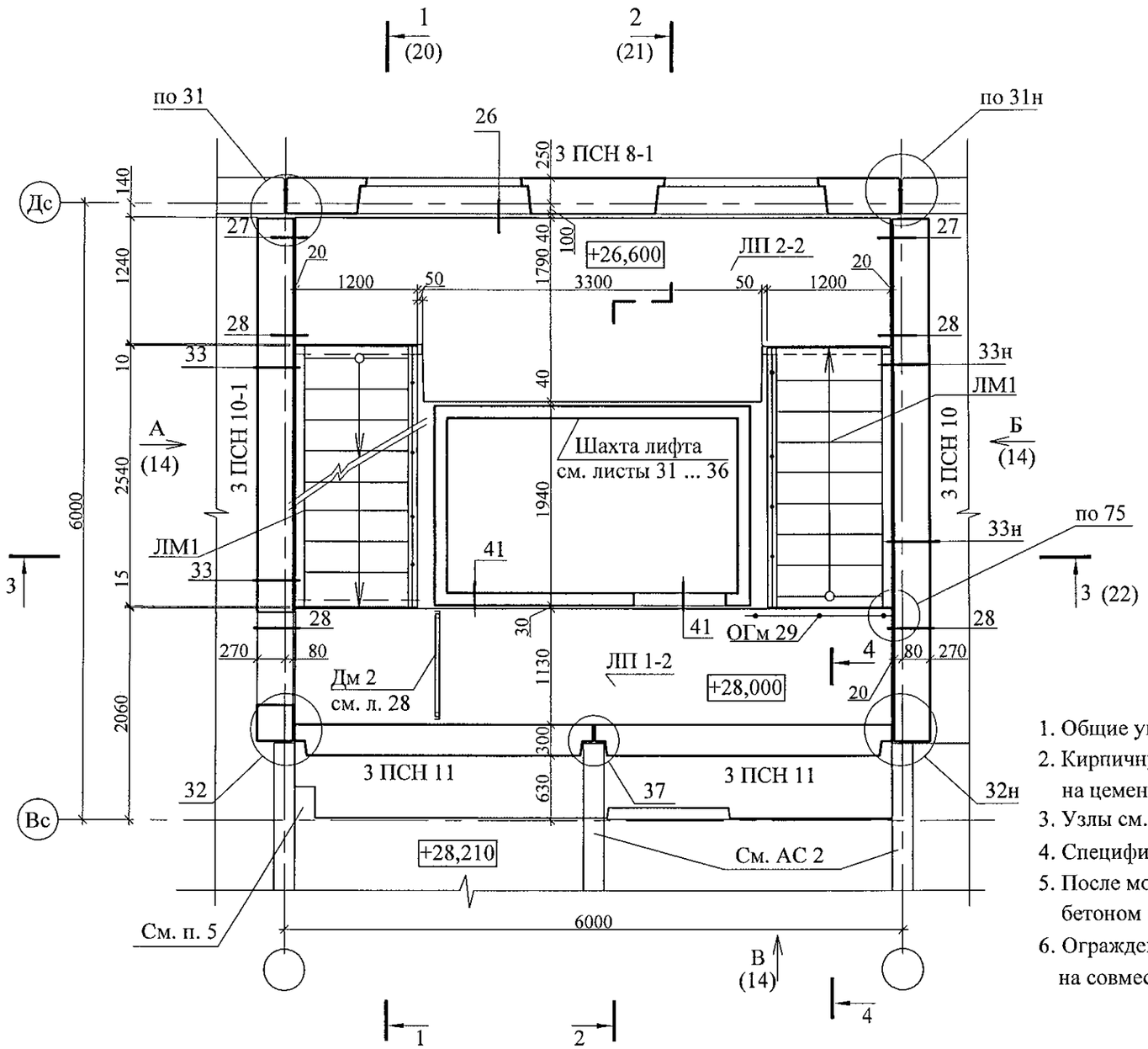

4 - 4

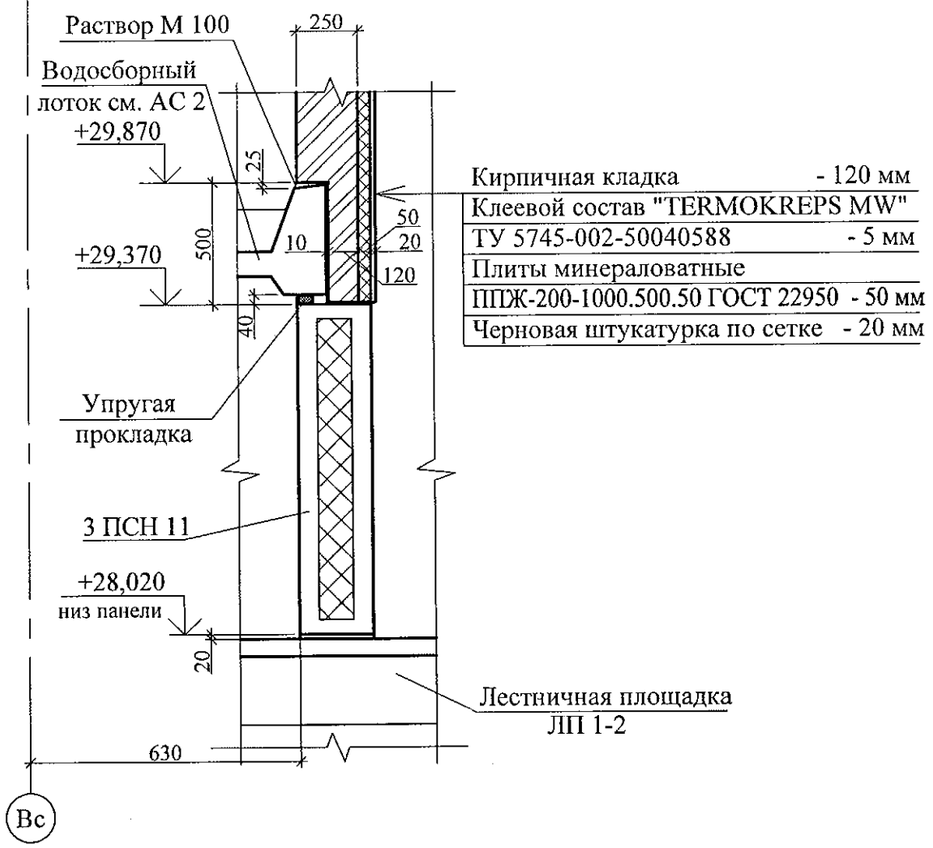

1. Общие указания см. лист 1.4.
2. Кирпичную кладку выполнять из кирпича КР-л-по 250х120х65/1НФ/100/2,0/50/ГОСТ 530-2012 на цементно-песчаном растворе М100.
3. Узлы см. 97. 241/06 УМ - АС 5.
4. Спецификацию элементов см. листы 34.1 ... 34.5.
5. После монтажа коммуникаций отверстия в площадках замонолитить бетоном класса В 15 по сетке из арматурной проволоки Ø5 Вр-1.
6. Ограждение ОГм 29 крепить к лестничной площадке дюбелями или анкерами на совместное усилие 1 кН.

Изм.	Кол.Уч.	Лист	№док	Подпись	Дата
Исполнил		Власова			
Проверил		Кидралеева			
Н. контр.		Кидралеева			

789-15-2015 - АС 3. 1

Свердловская область, г. Каменск-Уральский, пересечение улиц Каменской и Героев Отечества

Жилой дом №15 многоэтажной застройки

Стадия	Лист	Листов
Р	13.1	

Схема расположения конструктивных элементов плана на отм. +26,600; +28,000

КБ СТРОИТЕЛЬНЫЕ ТЕХНОЛОГИИ

Схема расположения конструктивных элементов на отм. +26,600 и +28,000

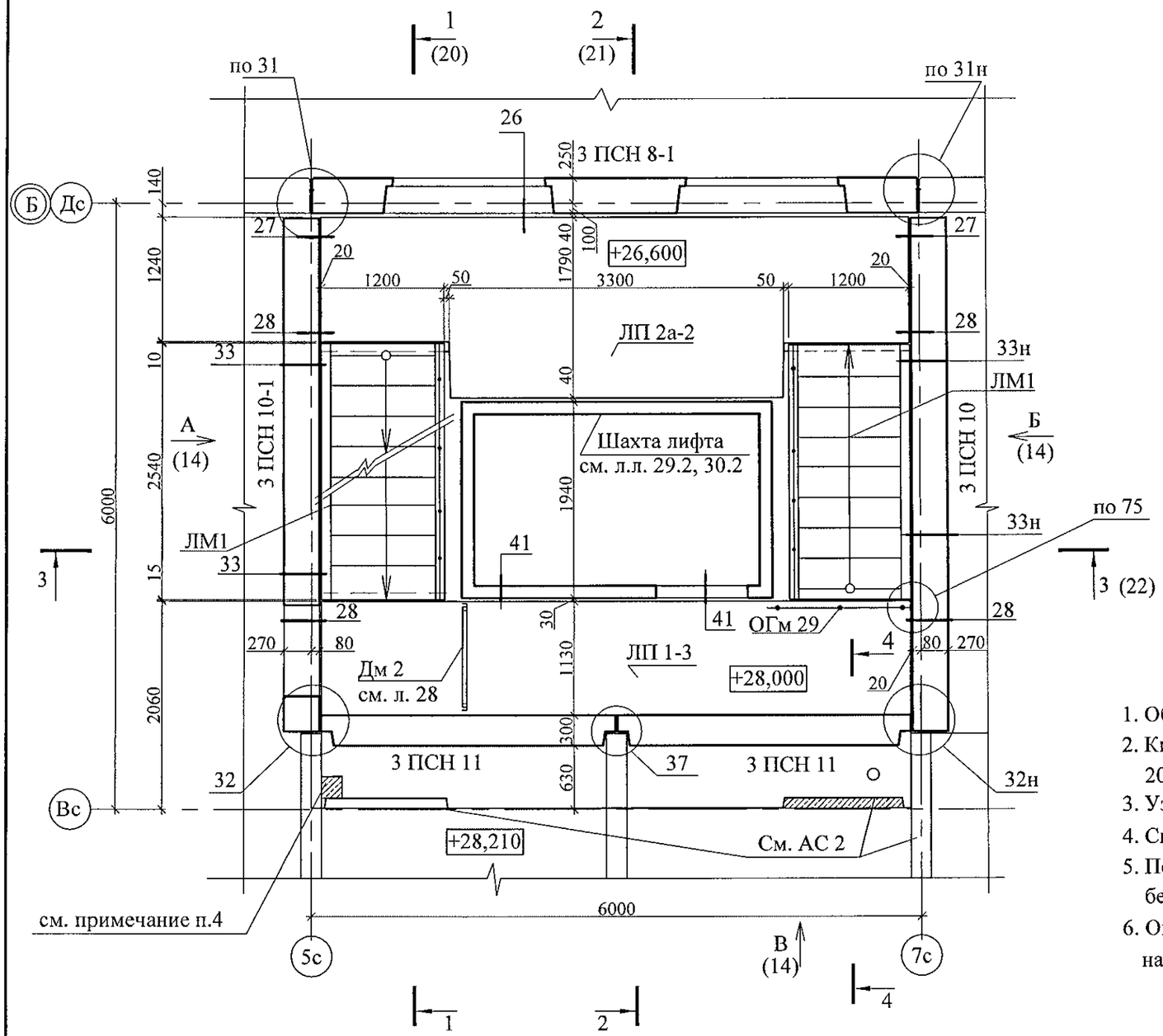

4 - 4

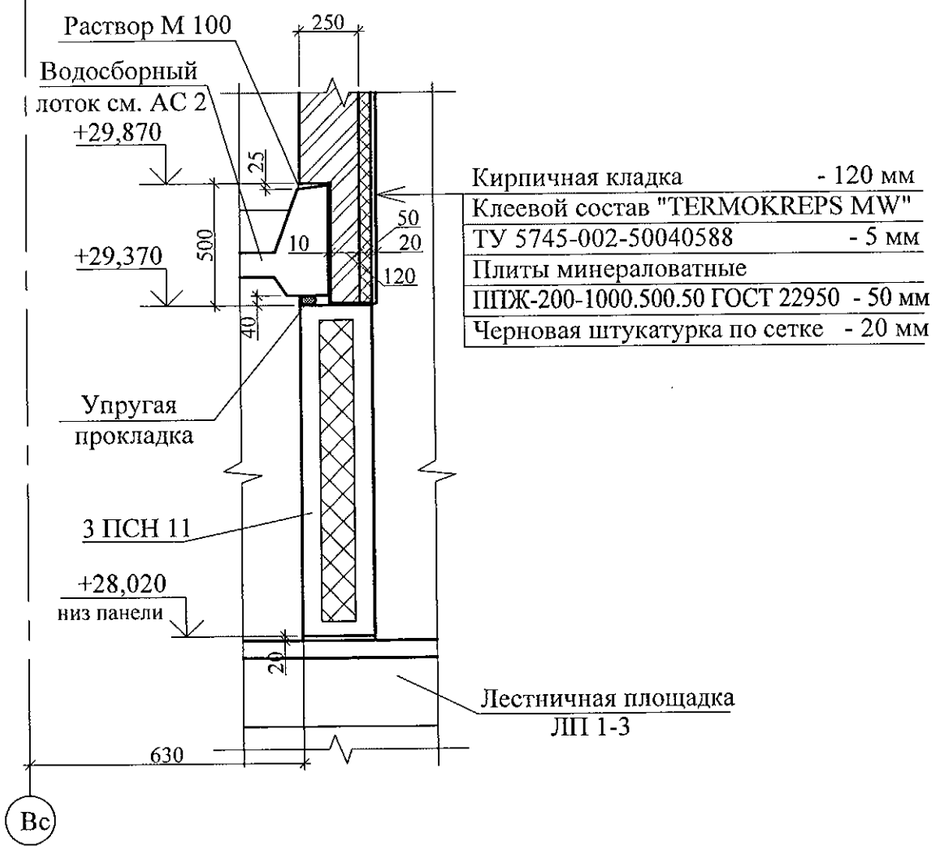

1. Общие указания см. лист 1.4.
2. Кирпичную кладку выполнять из кирпича КР-л по 250х120х65/1НФ/100/2,0/50/ГОСТ 530-2012 на цементно-песчаном растворе М100.
3. Узлы см. 97. 241/06 УМ - АС 5.
4. Спецификацию элементов см. листы 34.1 ... 34.5.
5. После монтажа коммуникаций отверстия в площадках замонолитить бетоном класса В 15 по сетке из арматурной проволоки Ø5 Вр-1.
6. Ограждение ОГм 29 крепить к лестничной площадке дюбелями или анкерами на совместное усилие 1 кН.

Изм.	Кол.Уч.	Лист	№док	Подпись	Дата
Исполнил		Власова			
Проверил		Кидралеева			
Н. контр.		Кидралеева			

789-15-2015 - АС 3. 1

Свердловская область, г. Каменск-Уральский, пересечение улиц Каменской и Героев Отечества

Жилой дом №15 многоэтажной застройки

Стадия	Лист	Листов
Р	13.2	

Схема расположения конструктивных элементов плана на отм. +26,600; +28,000 Секции в осях 2-3

КБ СТРОИТЕЛЬНЫЕ ТЕХНОЛОГИИ

Вид А

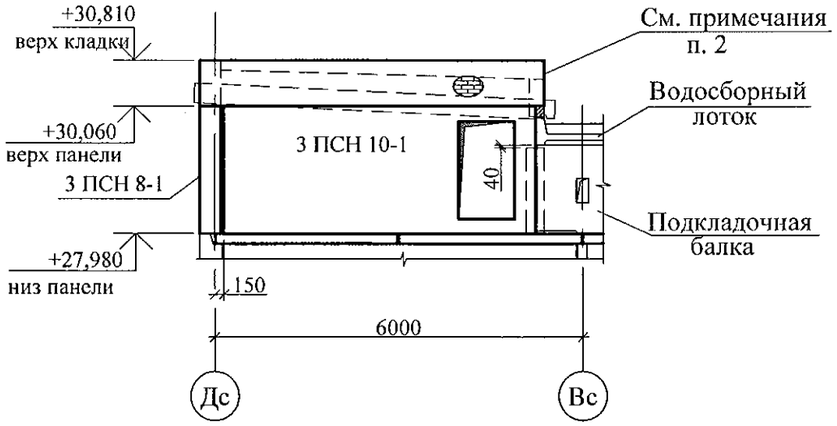

Вид Б

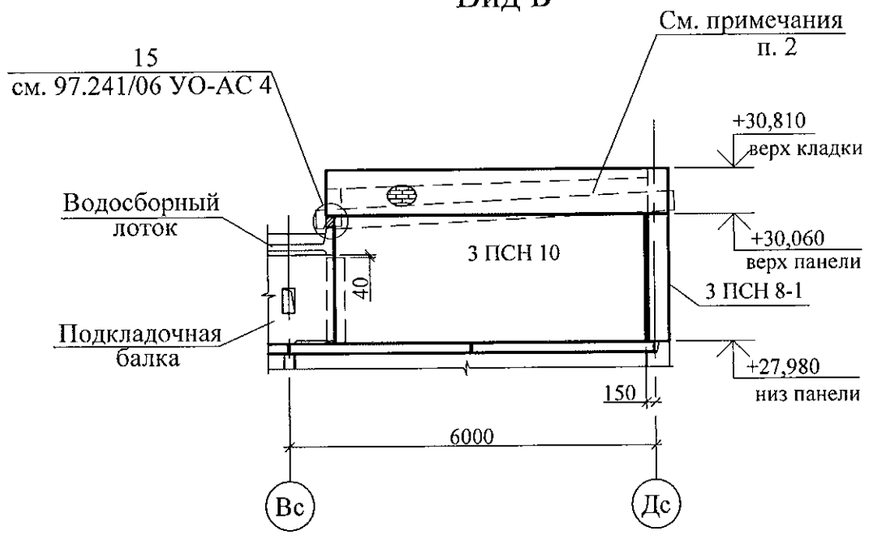

Вид В

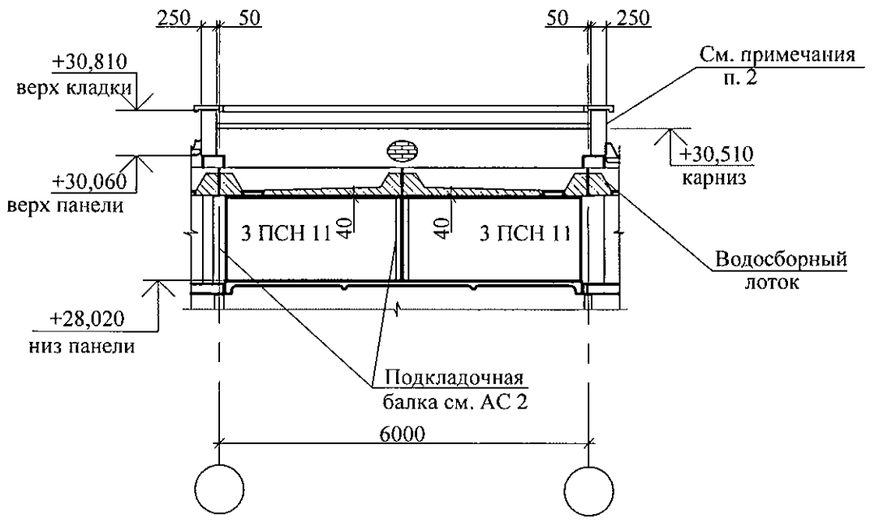

1. Спецификацию элементов см. листы 34.1 ... 34.5
2. Кирпичную кладку выполнять из кирпича КР-л-по 250х120х65/1НФ/100/2,0/50/ГОСТ 530-2012 на цементно-песчаном растворе М50.
3. Данный лист см. совместно с л. 13.1, 13.2.

						789-15-2015 - АС 3. 1		
						Свердловская область, г. Каменск-Уральский, пересечение улиц Каменской и Героев Отечества		
Изм.	Кол.Уч.	Лист	№док	Подпись	Дата			
						Жилой дом №15 многоэтажной застройки	Стадия	Лист	Листов
							Р	14	
Исполнил		Власова				Схема расположения конструктивных элементов плана на отм. +26,600; +28,000 на отм. +23,800; +25,200 Виды А, Б, В	КБ СТРОИТЕЛЬНЫЕ ТЕХНОЛОГИИ	
Проверил		Кидралеева						
Н. контр.		Кидралеева						

Схема расположения плит покрытия

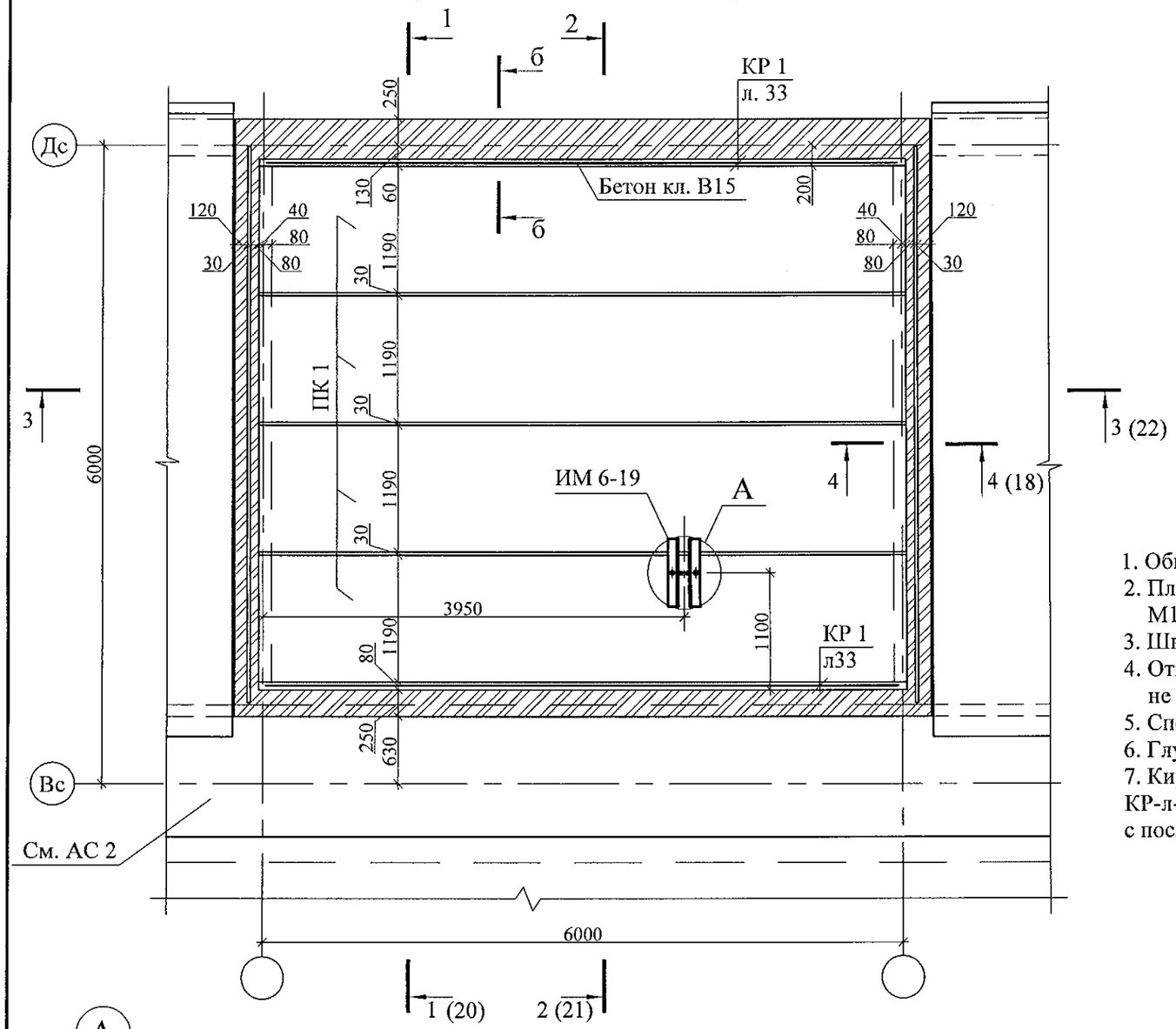

б - б

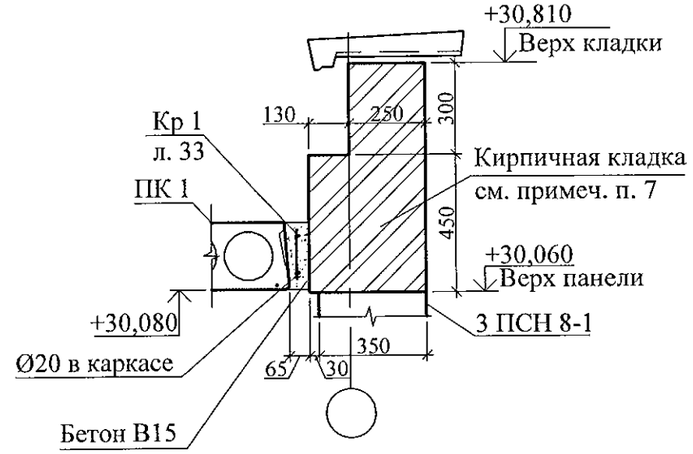

1. Общие указания см. лист 1.4.
2. Плиты покрытия укладывать на отм. +30,080 по слою цементно-песчаного раствора М100 толщиной 20 мм.
3. Швы между плитами покрытия заделать бетоном кл. В15 или раствором М100.
4. Отверстия выполнять неразрушающим методом установкой алмазного бурения, не перерезая предварительно-напряженную арматуру.
5. Спецификацию элементов см. листы 34.1 ... 34.5.
6. Глубина опирания плит покрытия должна быть не менее 110 ± 10 мм.
7. Кирпичную кладку парапета выполнять из кирпича КР-л-по 250х120х65/1НФ/100/2,0/50/ГОСТ 530-2012 на цементно-песчаном растворе М50. с последующей расшивкой

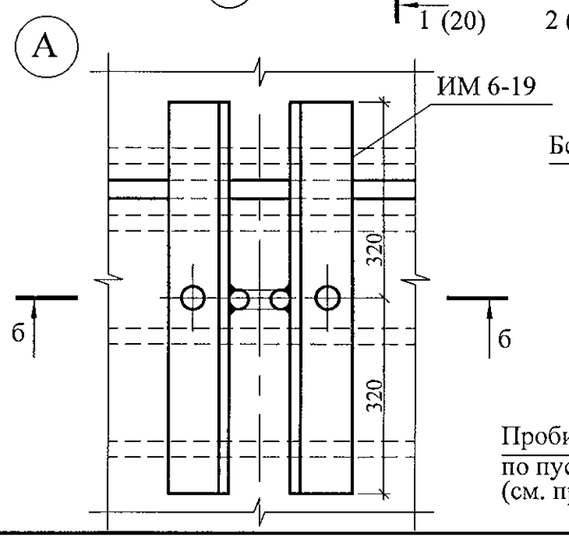

б - б

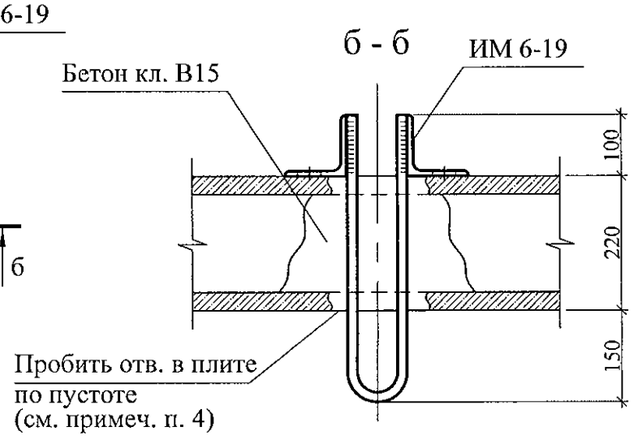

Изм.	Кол.Уч.	Лист	№док	Подпись	Дата
Исполнил		Власова			
Проверил		Кидралеева			
Н. контр.		Кидралеева			

789-15-2015 - АС 3. 1

Свердловская область, г. Каменск-Уральский, пересечение улиц Каменской и Героев Отечества

Жилой дом №15 многоэтажной застройки

Стадия	Лист	Листов
Р	15	

Схема расположения элементов покрытия лестнично-лифтового узла

КБ СТРОИТЕЛЬНЫЕ ТЕХНОЛОГИИ

Схема расположения элементов перекрытия наружного тамбура и крыльца

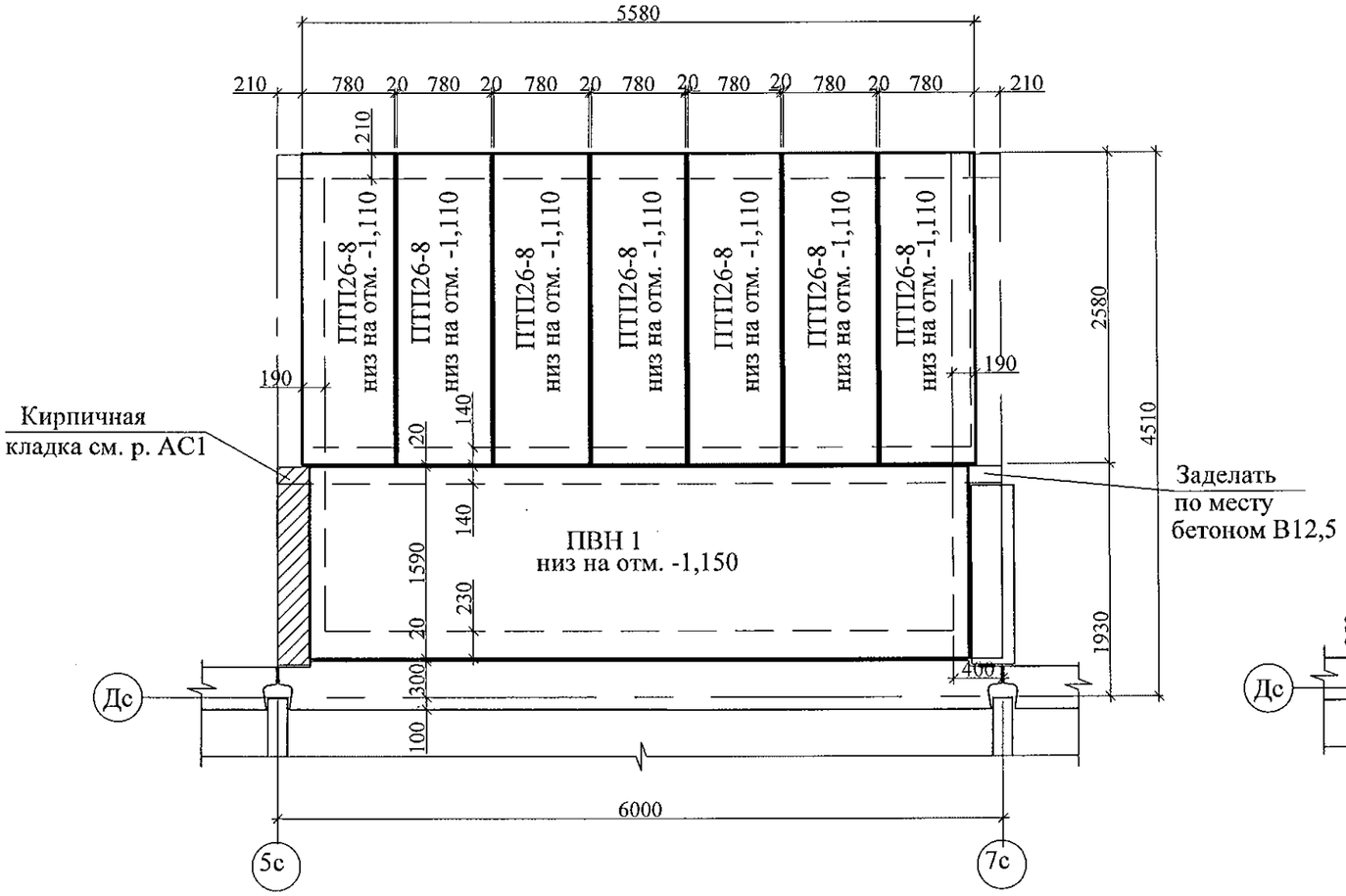

Схема расположения элементов покрытия тамбура

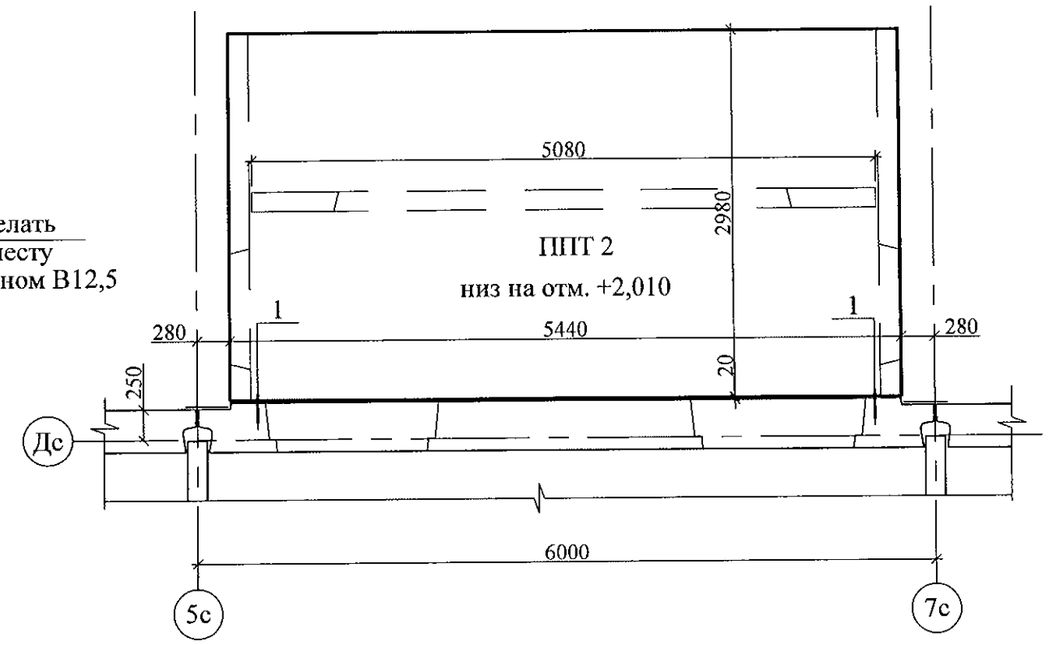

1. Общие указания см. лист 1.4.
2. Спецификацию элементов см. листы 34.1 ... 34.5.
3. Плиты перекрытия укладывать по слою цементно-песчаного раствора М100.
4. Плиту перекрытия тамбура ППТ 2 укладывать на стенки тамбура ПСТ 3-1 ,ПСТ4-2,ПСТ4-2л на цементно-песчаном растворе М100.
5. Узел 1 смотри в прилагаемых чертежах.

Изм.	Кол.Уч.	Лист	№док	Подпись	Дата
Исполнил		Власова			
Проверил		Кидралеева			
Н. контр.		Кидралеева			

789-15-2015 - АС 3. 1

Свердловская область, г. Каменск-Уральский, пересечение улиц Каменской и Героев Отечества

Жилой дом №15 многоэтажной застройки

Стадия	Лист	Листов
Р	16.1	

Схема расположения элементов перекрытия и покрытия наружного тамбура и крыльца Секции в осях 1-2

КБ СТРОИТЕЛЬНЫЕ ТЕХНОЛОГИИ

Схема расположения элементов перекрытия наружного тамбура и крыльца

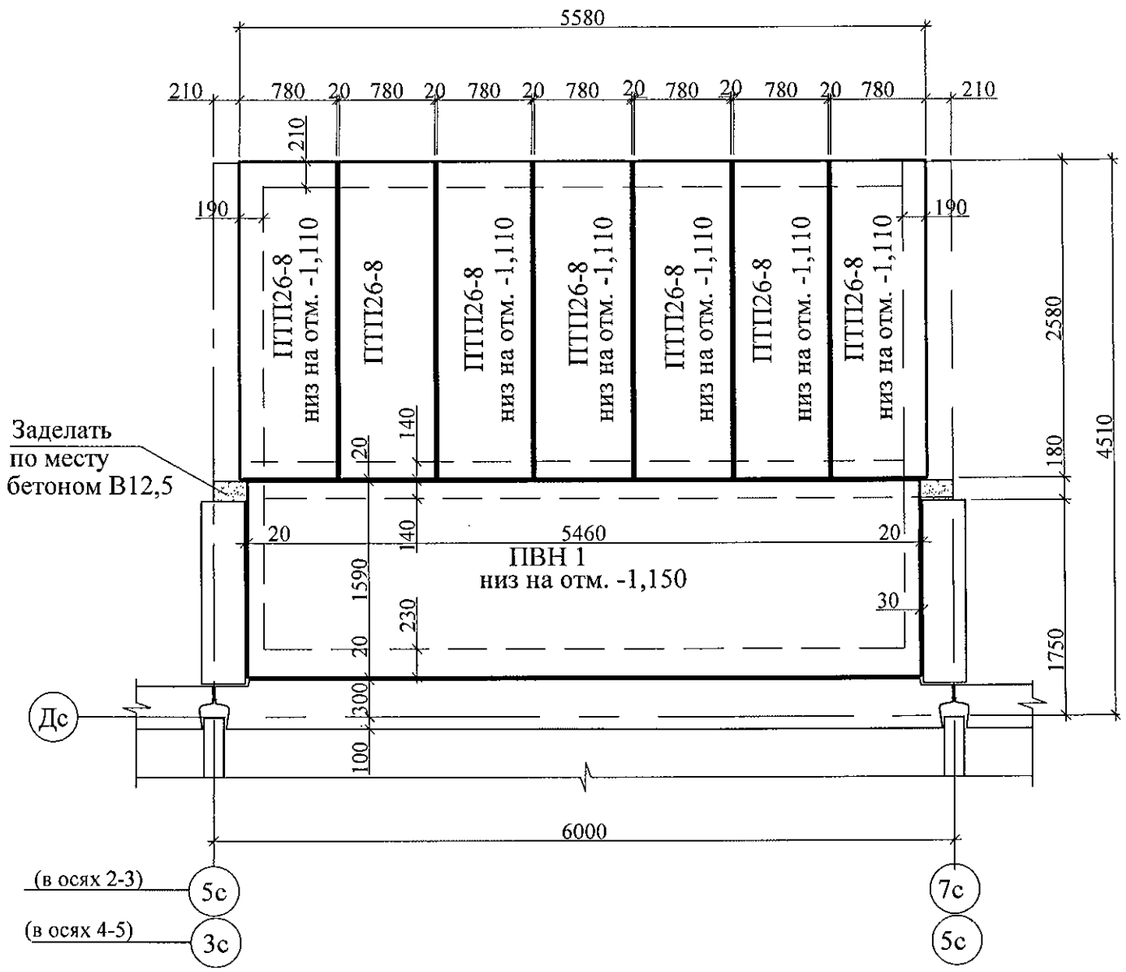

Схема расположения элементов покрытия тамбура

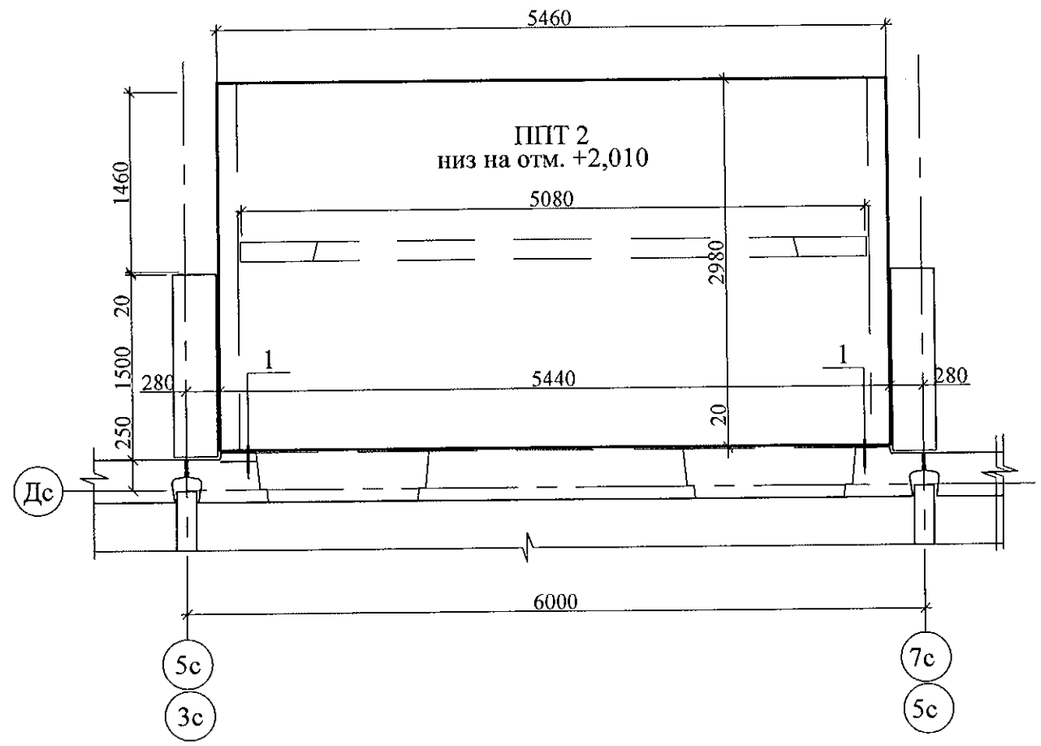

1. Общие указания см. лист 1.4.
2. Спецификацию элементов см. листы 34.1 ... 34.5.
3. Плиты перекрытия укладывать по слою цементно-песчаного раствора М100.
4. Плиту перекрытия тамбура ППТ 2 укладывать на стенки тамбура ПСТ 3-1, ПСТ4-1,ПСЕ4-1л на цементно-песчаном растворе М100.
5.Узел 1 смотри в прилагаемых чертежах.

Изм.	Кол.Уч.	Лист	№док	Подпись	Дата
Исполнил		Власова			
Проверил		Кидралеева			
Н. контр.		Кидралеева			

789-15-2015 - АС 3. 1

Свердловская область, г. Каменск-Уральский, пересечение улиц Каменской и Героев Отечества

Жилой дом №15 многоэтажной застройки

Стадия	Лист	Листов
Р	16.2	

Схема расположения элементов перекрытия и покрытия наружного тамбура и крыльца
Секция в осях 2-3, 4-5

КБ СТРОИТЕЛЬНЫЕ ТЕХНОЛОГИИ

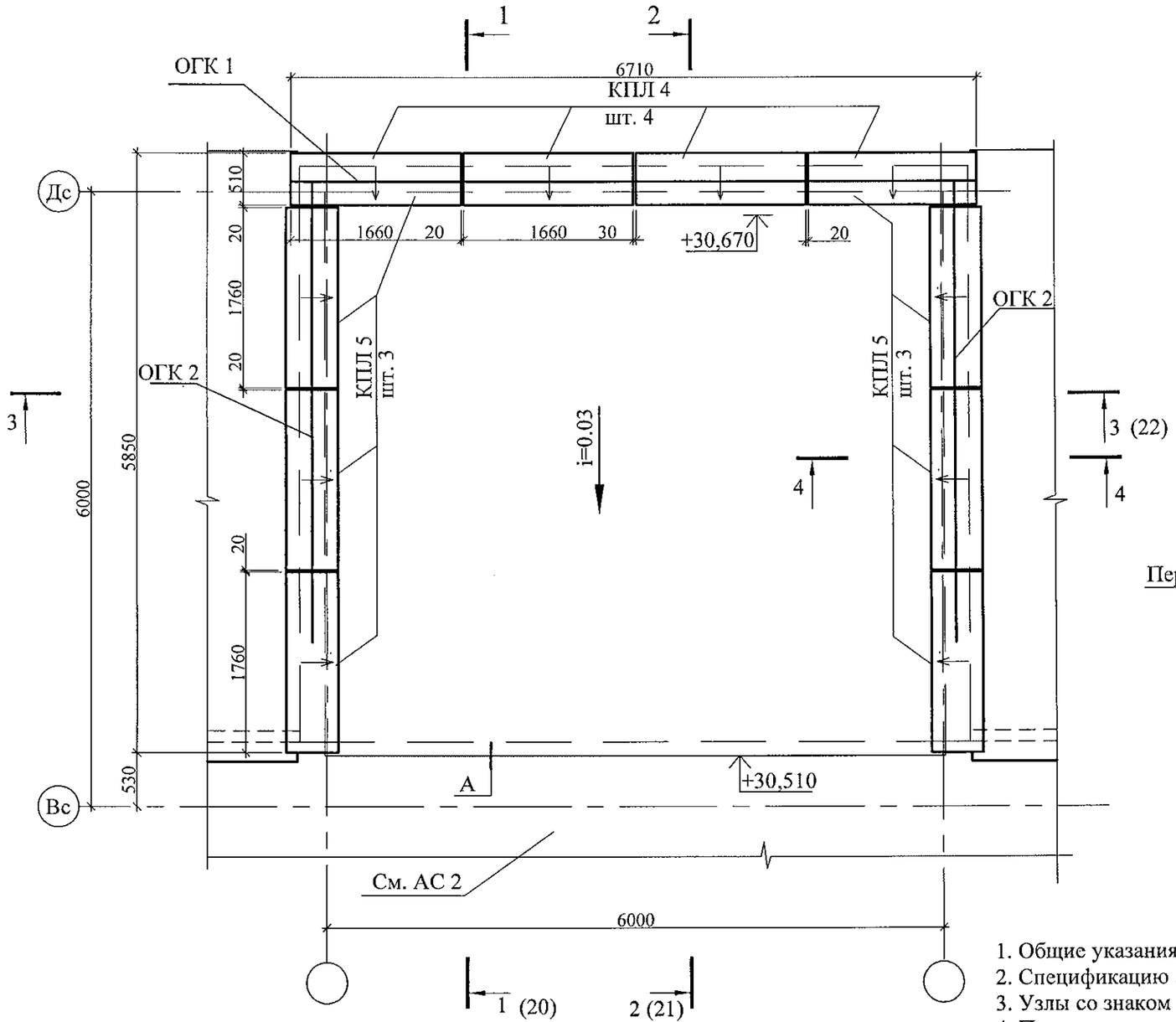

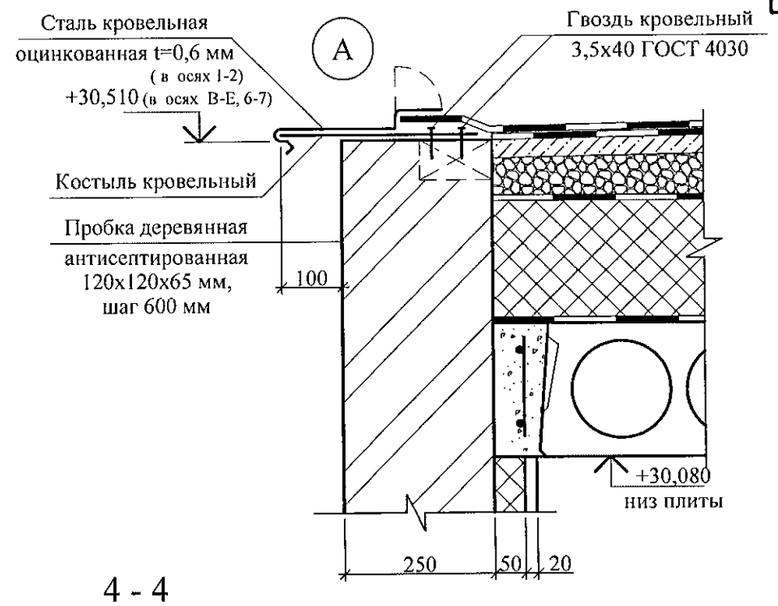

4 - 4

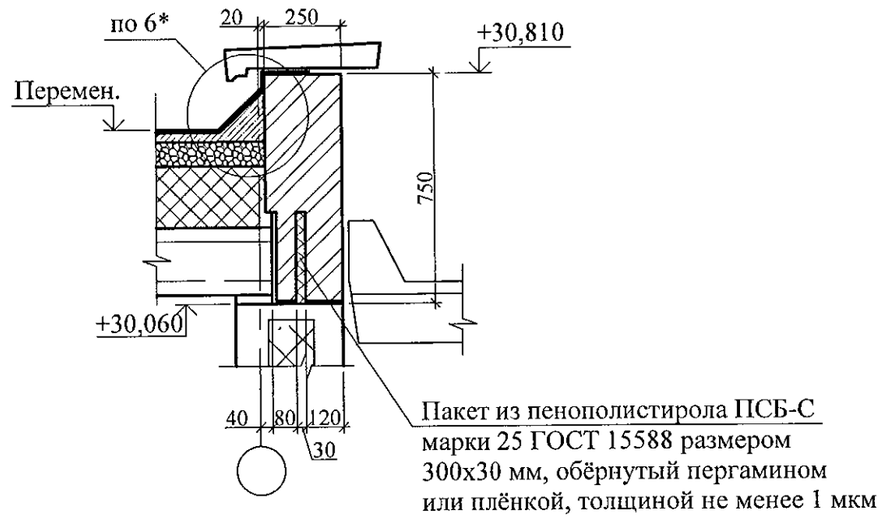

1. Общие указания см. лист 1.4.
2. Спецификацию элементов см.листы 34.1 ...34.5.
3. Узлы со знаком * см. 97.241/06 УО - АС 4.
4. Плиты парапетные укладывать на цементно-песчаном растворе М100.
5. Швы между плитами парапетными заделать бетоном класса В15 W 4 с гидрофобизирующими добавками.

Изм.	Кол.Уч	Лист	№док	Подпись	Дата
Исполнил		Власова			
Проверил		Кидралеева			
Н. контр.		Кидралеева			

789-15-2015 - АС 3. 1

Свердловская область, г. Каменск-Уральский, пересечение улиц Каменской и Героев Отечества

Жилой дом №15 многоэтажной застройки

Стадия	Лист	Листов
Р	18	

План кровли лестнично-лифтового узла

КБ СТРОИТЕЛЬНЫЕ ТЕХНОЛОГИИ

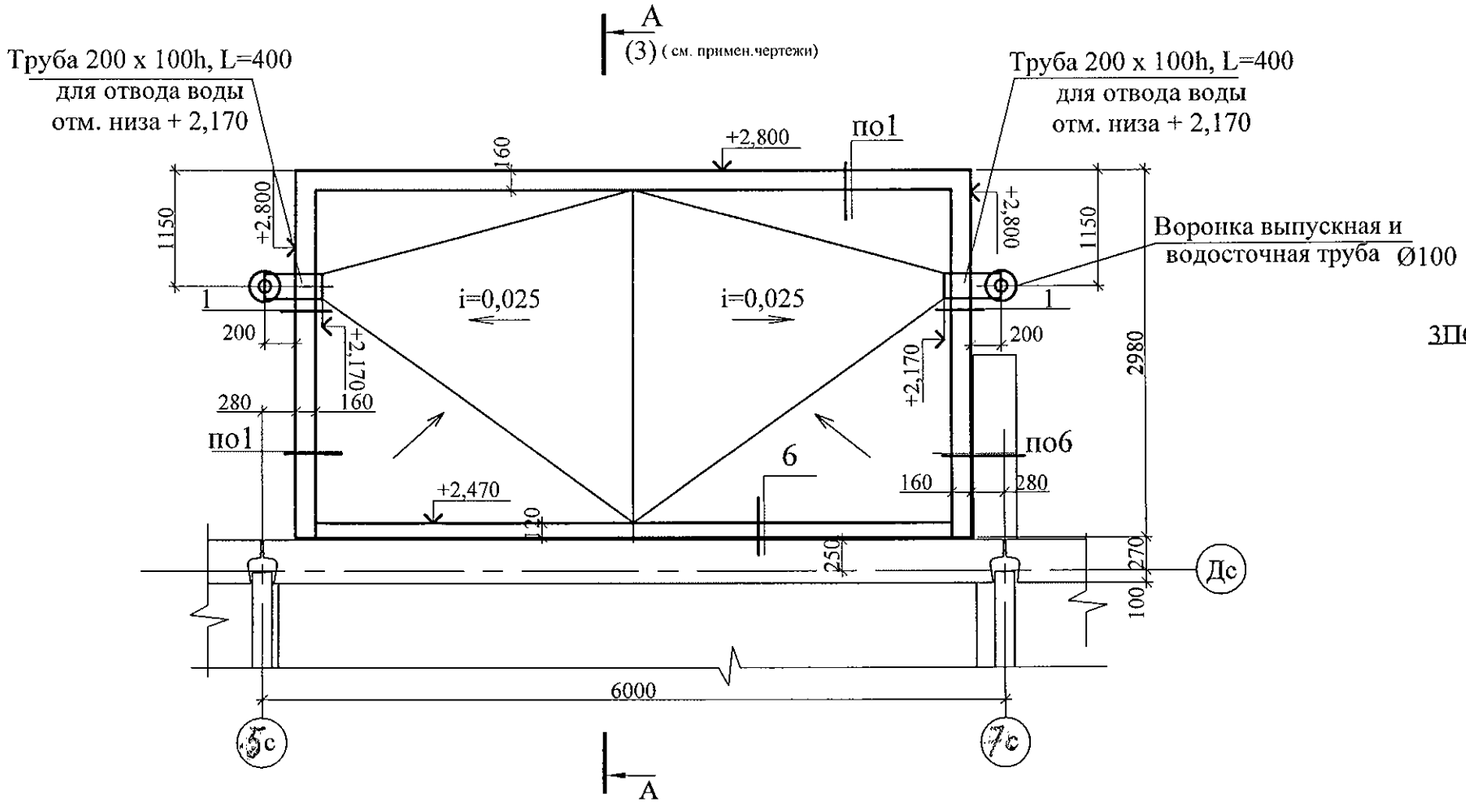

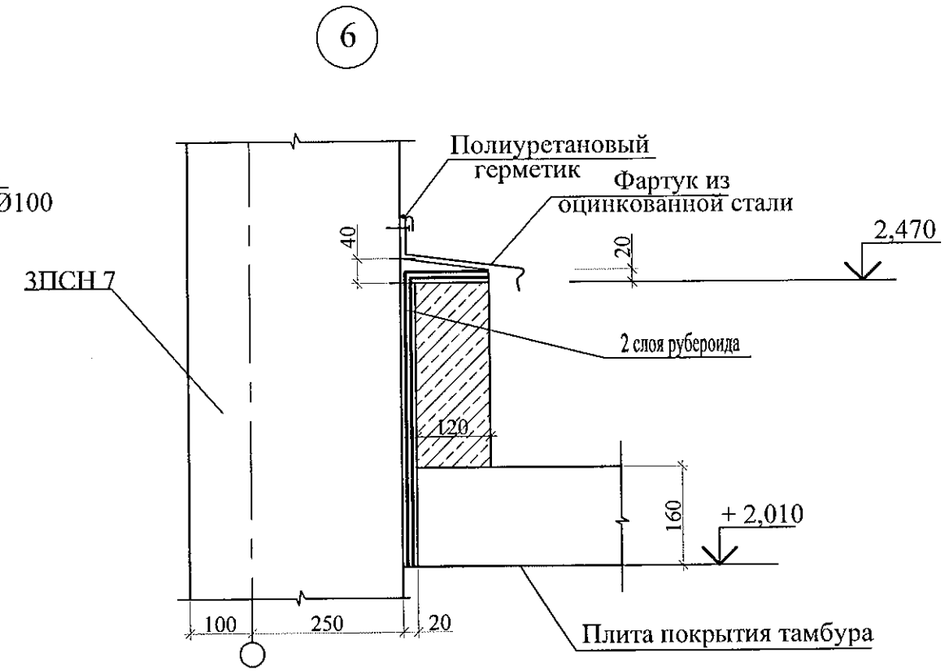

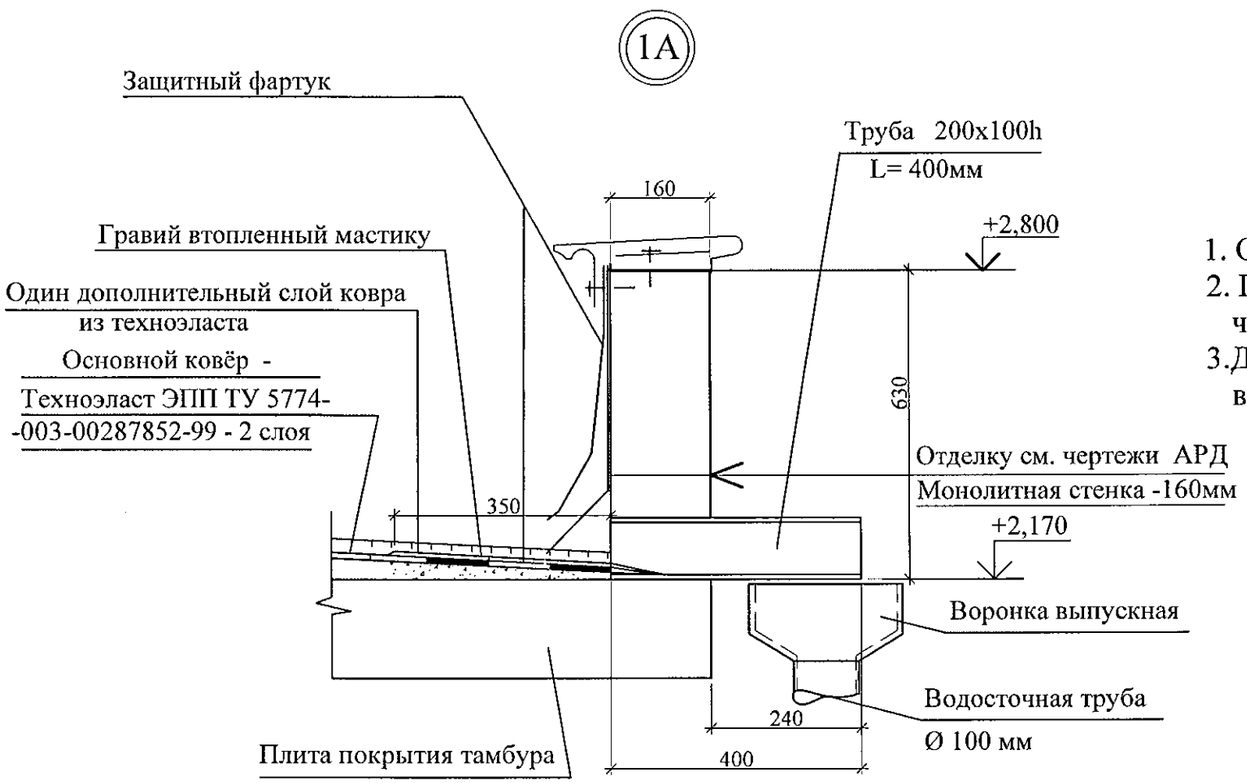

1. Общие данные см. лист 1.
2. Парапет выполнить из бетона марки В15 смотри лист 41, отделку стенки смотри чертежи АРД.
3. Для организованного водостока предусматреть воронку выпускную Ø 250мм -2шт, водосточная труба Ø 100мм - 6,0п.м. , держатель трубы 6 шт.,сливное колено - 4шт.

Изм.	Кол.Уч	Лист	№док	Подпись	Дата
Исполнил		Власова			
Проверил		Кидралеева			
Н. контр.		Кидралеева			

789-15-2015 - АС 3. 1

Свердловская область, г. Каменск-Уральский, пересечение улиц Каменской и Героев Отечества

Жилой дом №15 многоэтажной застройки

Стадия	Лист	Листов
Р	19.1	

План кровли наружного тамбура. Узлы 1; 6 в осях 1-2,

КБ СТРОИТЕЛЬНЫЕ ТЕХНОЛОГИИ

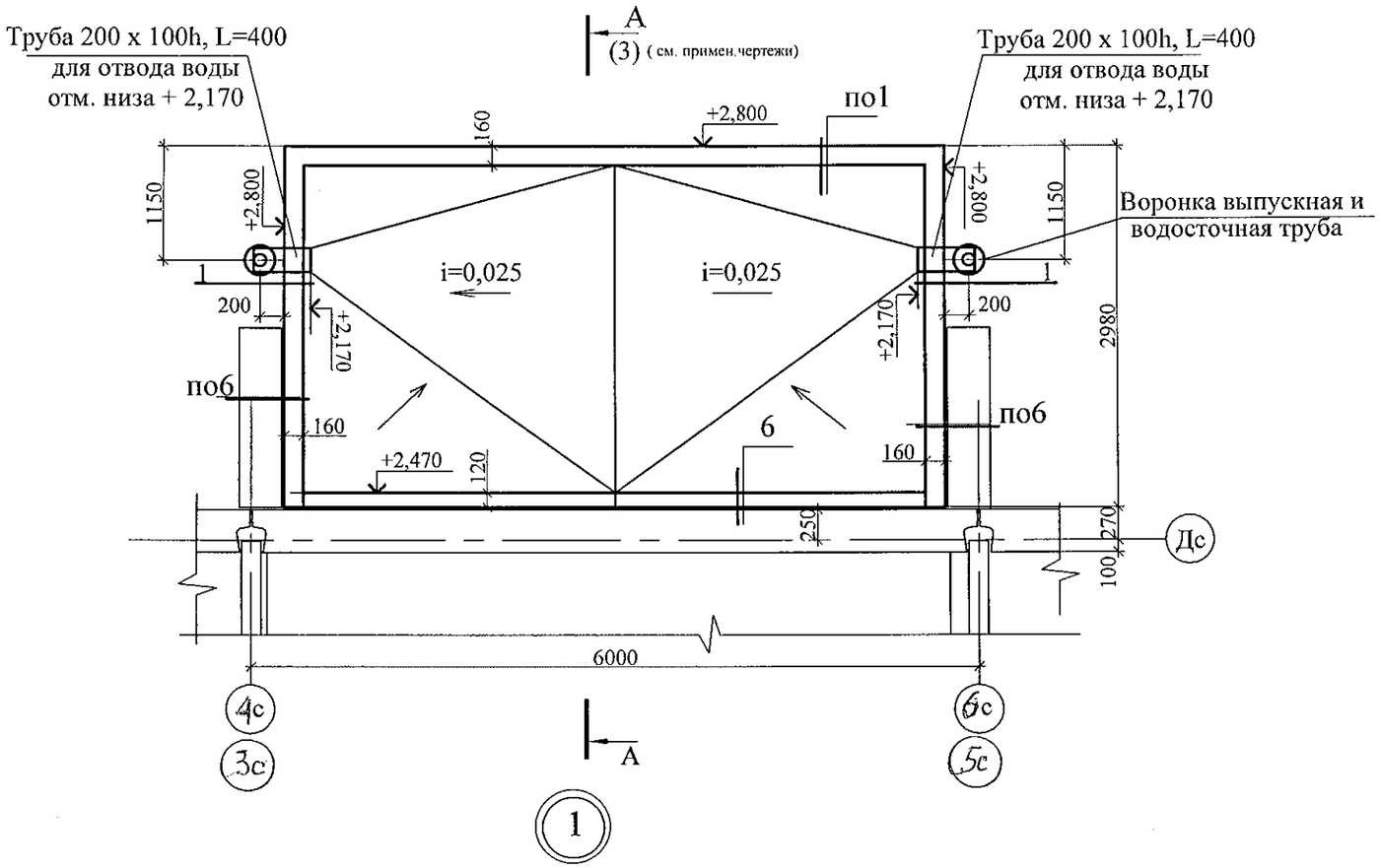

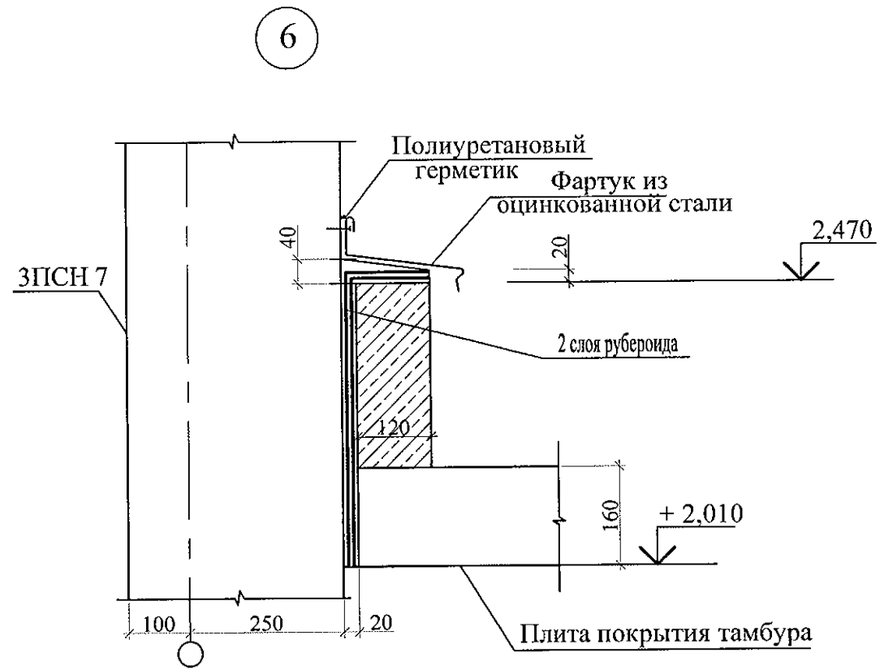

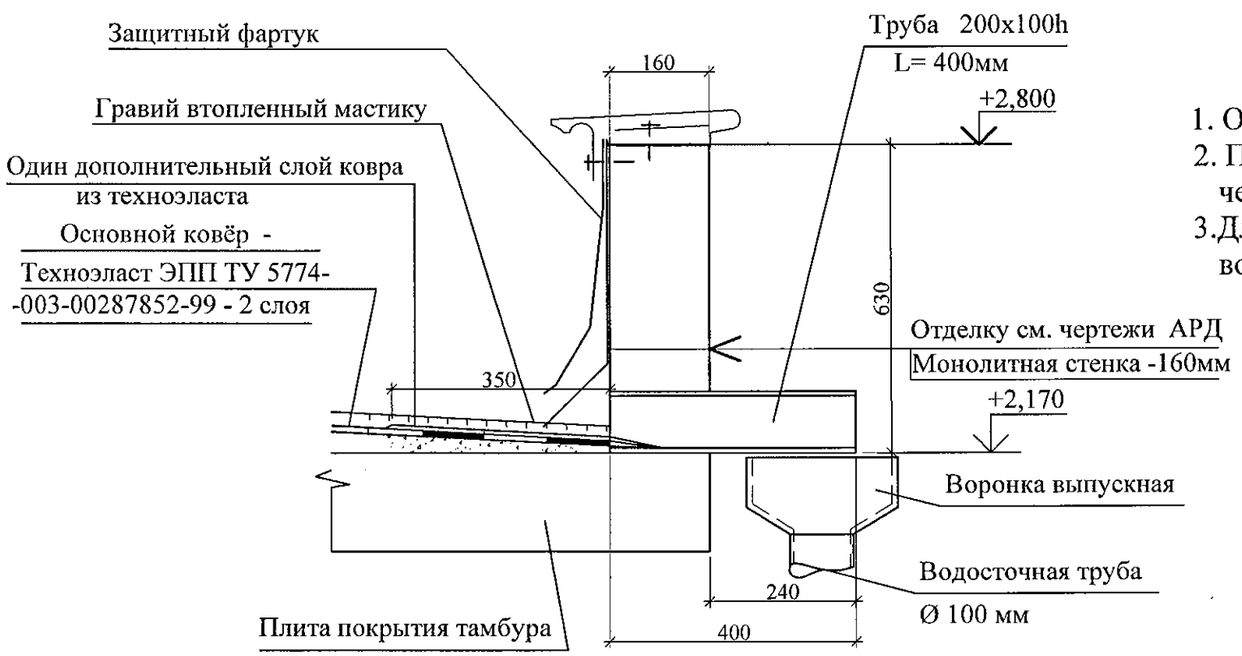

1. Общие данные см. лист 1.
2. Парапет выполнить из бетона марки В15 смотри лист 40, отделку стенки смотри чертежи АРД.
3. Для организованного водостока предусматреть воронку выпускную Ø 250мм -2шт, водосточная труба Ø 100мм - 6,0п.м. , держатель трубы 6 шт.,сливное колено - 4шт.

						789-15-2015 - АС 3. 1			
						Свердловская область, г. Каменск-Уральский, пересечение улиц Каменской и Героев Отечества			
Изм.	Кол.Уч	Лист	№док	Подпись	Дата				
						Жилой дом №15 многоэтажной застройки	Стадия	Лист	Листов
							Р	19.2	
Исполнил		Власова				План кровли наружного тамбура. Узлы 1; 6 в осях 2-3, 4-5	КБ СТРОИТЕЛЬНЫЕ ТЕХНОЛОГИИ		
Проверил		Кидралеева							
Н. контр.		Кидралеева							

1 - 1

Техноэласт ЭКП ТУ 5774-003-00287852-99	4,2 мм
Техноэласт ЭПП ТУ 5774-003-00287852-99	- 4мм
Цементно-песчаная стяжка М150 с армированной микрофиброй	
по уклону	- 160/40 мм
Плиты пенополистирольные ПСБ -С 35 ГОСТ 15588-2014	- 200 мм
Пароизоляционная плёнка Изоспан Д	- 3 мм
Железобетонная плита перекрытия	- 220 мм

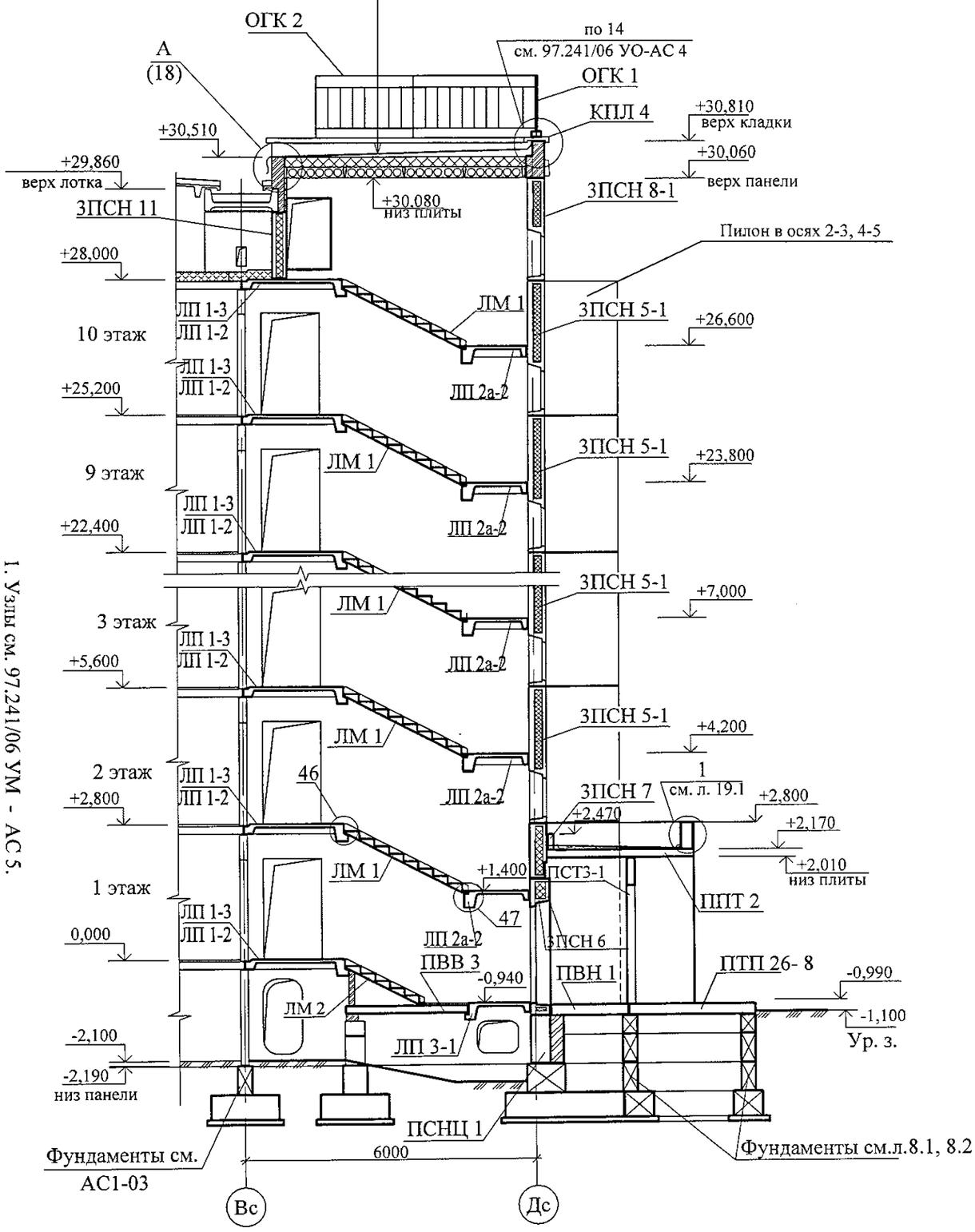

1. Узлы см. 97.241/06 УМ - АС 5.

Изм.	Кол.Уч.	Лист	Мдок	Подпись	Дата

Исполнил	Власова	
Проверил	Кидралеева	
Н. контр.	Кидралеева	

789-15-2015 - АС 3. 1

Свердловская область, г. Каменск-Уральский, пересечение улиц Каменской и Героев Отечества

Жилой дом №15 многоэтажной застройки

Разрез 1-1

Стадия	Лист	Листов
Р	20	

КБ СТРОИТЕЛЬНЫЕ ТЕХНОЛОГИИ

2 - 2

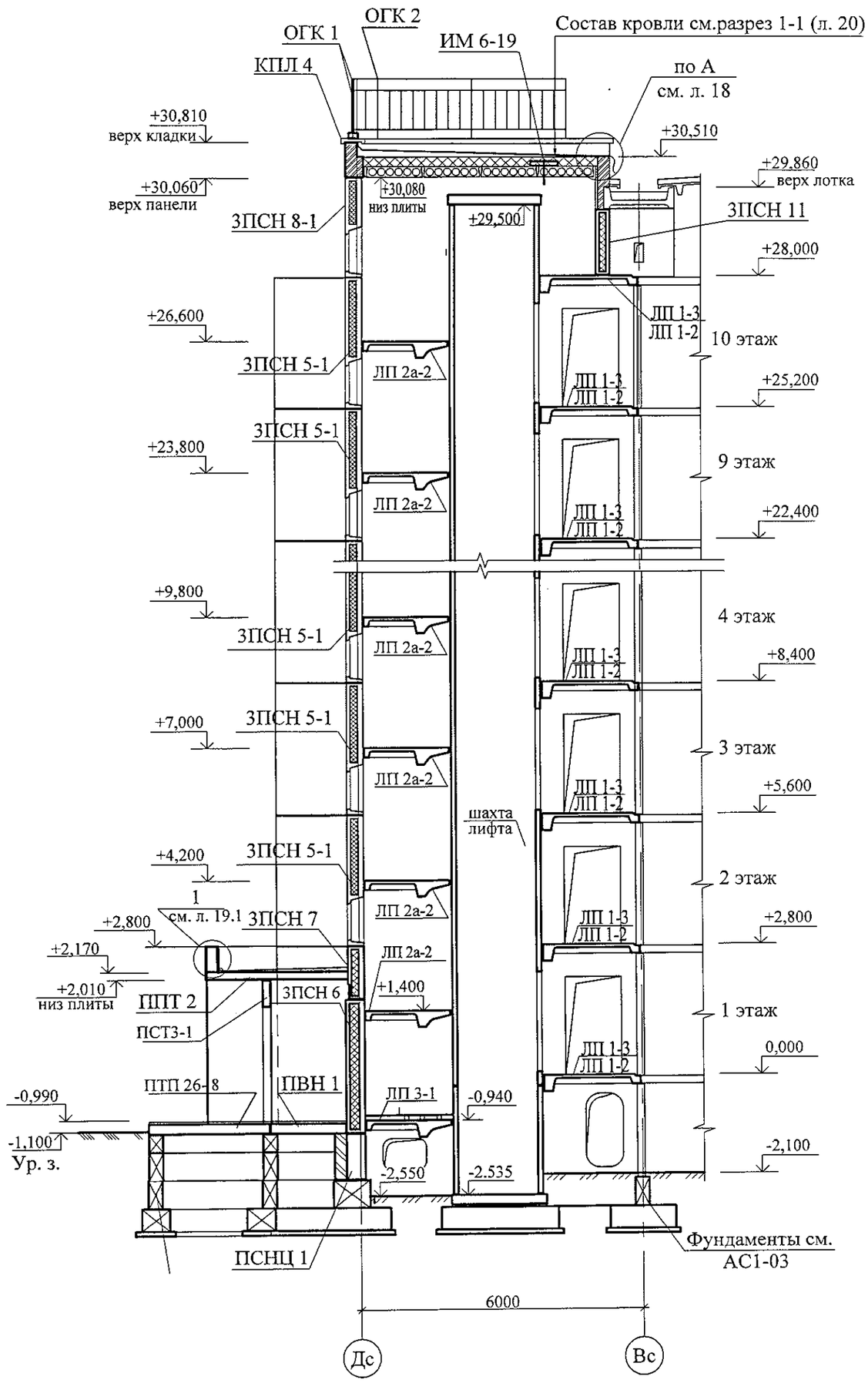

Изм.	Кол.Уч	Лист	№док	Подпись	Дата

Исполнил	Власова	
Проверил	Кидралеева	
Н. контр.	Кидралеева	

789-15-2015 - АС 3. 1

Свердловская область, г. Каменск-Уральский, пересечение улиц Каменской и Героев Отечества

Жилой дом №15 многоэтажной застройки

Разрез 2-2

Стадия	Лист	Листов
Р	21	

КБ СТРОИТЕЛЬНЫЕ ТЕХНОЛОГИИ

3 - 3

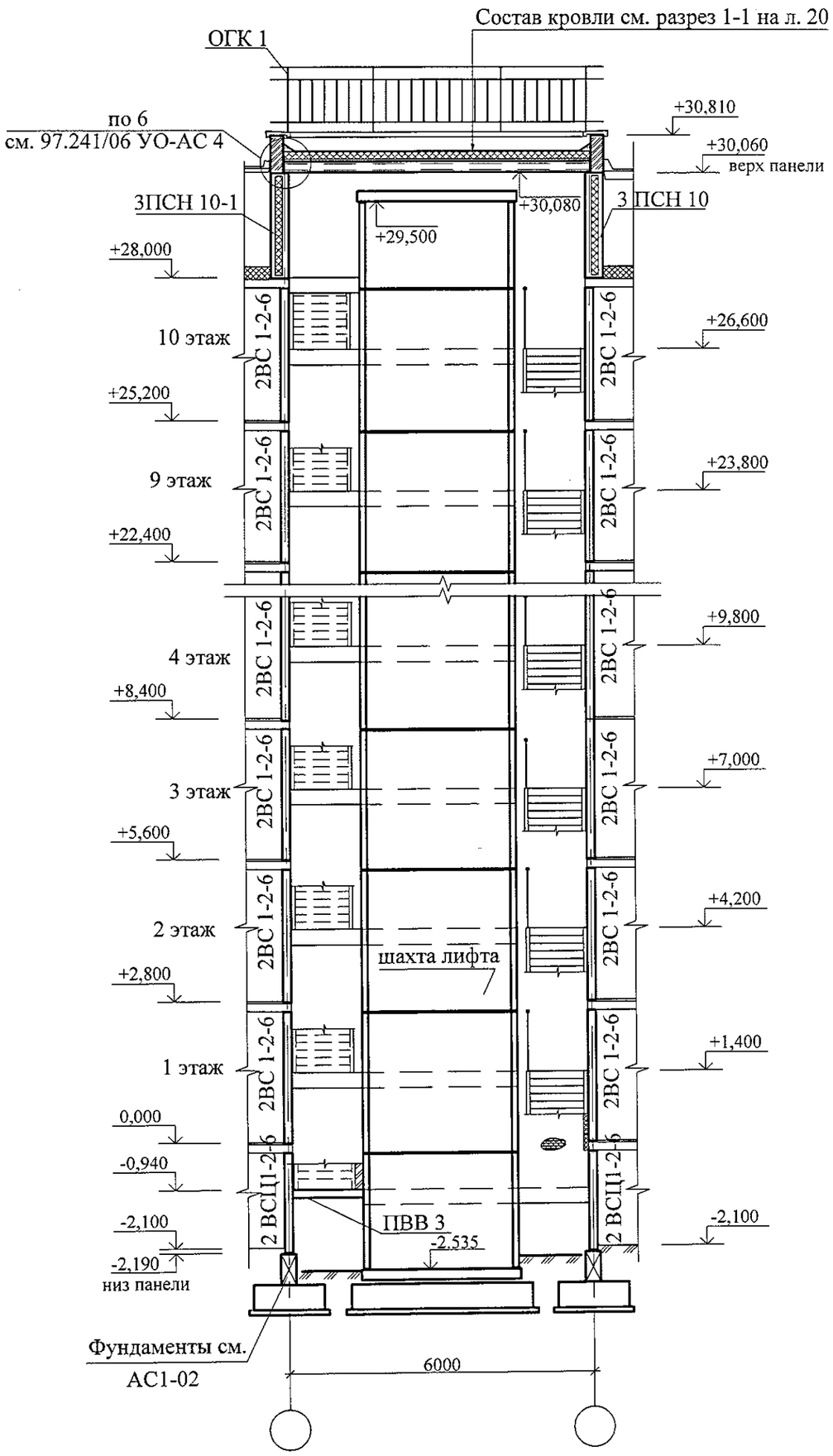

Изм.	Кол.Уч	Лист	Nдок	Подпись	Дата		
Исполнил	Власова						
Проверил	Кидралеева						
Н. контр.	Кидралеева						

789-15-2015 - АС 3. 1

Свердловская область, г. Каменск-Уральский,
пересечение улиц Каменской и Героев Отечества

Жилой дом №15
многоэтажной застройки

Разрез 3-3

Стадия	Лист	Листов
Р	22	

КБ СТРОИТЕЛЬНЫЕ ТЕХНОЛОГИИ

4 - 4

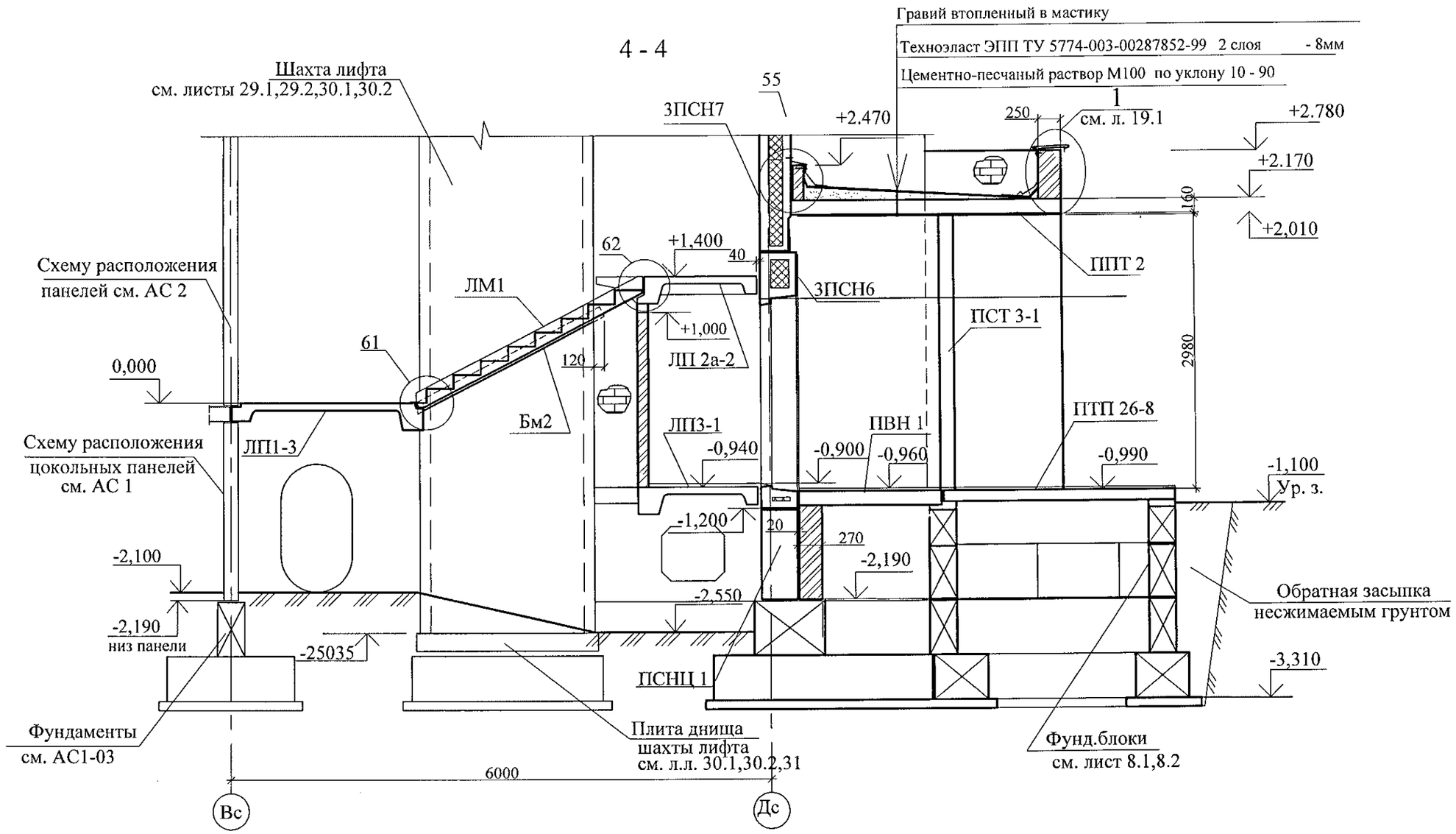

1. Общие указания см. лист 1.4.
2. Данный лист см. совместно с листами 9.1, 9.2...11.1,11.2.
3. Узлы см. 97.241/06 УМ- АС 5.
4. Спецификацию элементов см. листы 34.1 ... 34.5 .

Изм.	Кол.Уч.	Лист	№док	Подпись	Дата
Исполнил		Власова			
Проверил		Кидралеева			
Н. контр.		Кидралеева			

789-15-2015 - АС 3. 1

Свердловская область, г. Каменск-Уральский, пересечение улиц Каменской и Героев Отечества

Жилой дом №15 многоэтажной застройки

Стадия	Лист	Листов
Р	23	

Разрезы 4-4

КБ СТРОИТЕЛЬНЫЕ ТЕХНОЛОГИИ

5 - 5

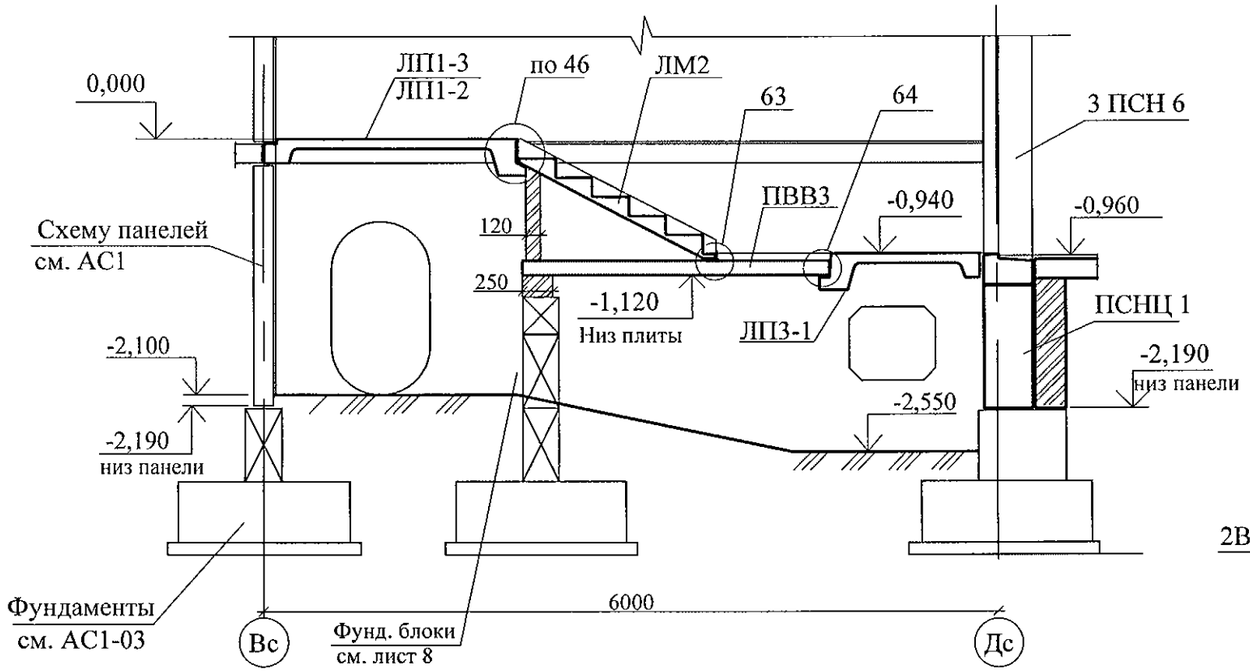

6 - 6

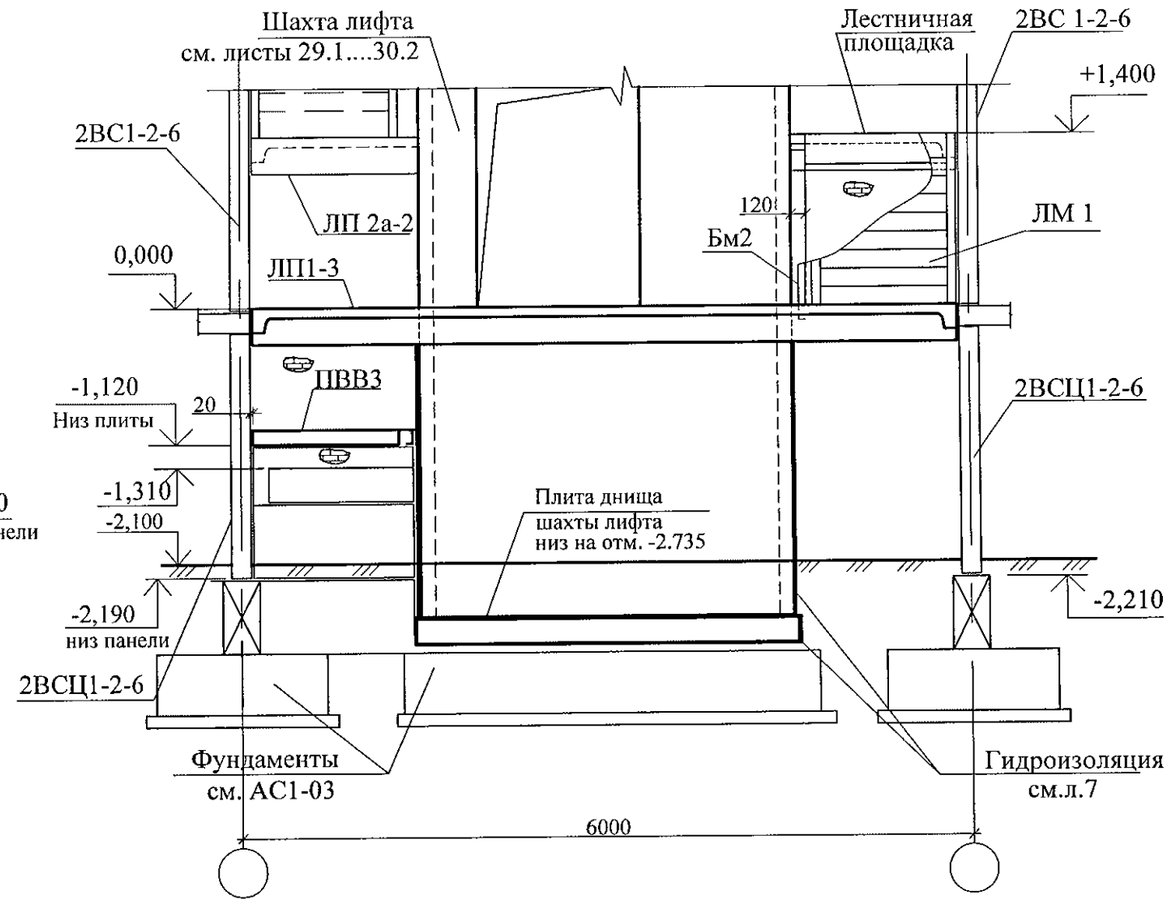

7 - 7

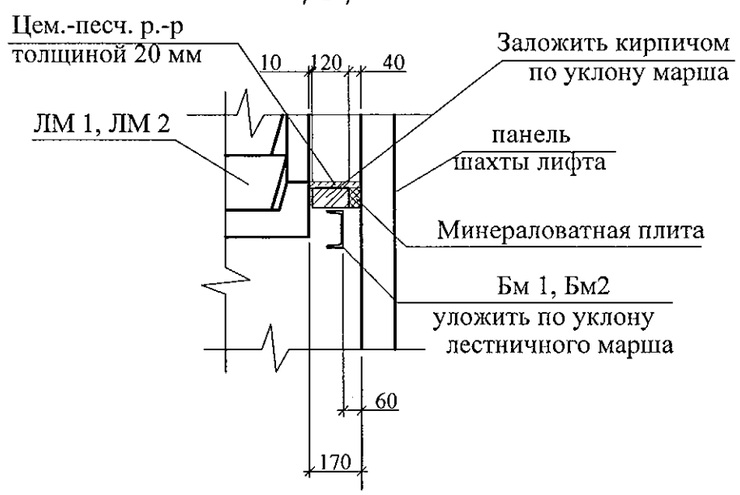

1. Общие указания см. лист 1.4.
2. Данный лист см. совместно с листами 10, 11.1, 11.2.
3. Узлы см. 97.241/06 УМ- АС 5.
4. Спецификацию элементов см. листы 34.1 ... 34.5.

						789-15-2015 - АС 3. 1		
						Свердловская область, г. Каменск-Уральский, пересечение улиц Каменской и Героев Отечества		
Изм.	Кол.Уч.	Лист	№док	Подпись	Дата			
						Жилой дом №15 многоэтажной застройки	Стадия	Лист	Листов
							Р	24	
Исполнил		Власова				Разрезы 5-5, 6-6, 7-7	КБ СТРОИТЕЛЬНЫЕ ТЕХНОЛОГИИ		
Проверил		Кидралеева							
Н. контр.		Кидралеева							

Схема прокладки трубы для слаботочных сетей

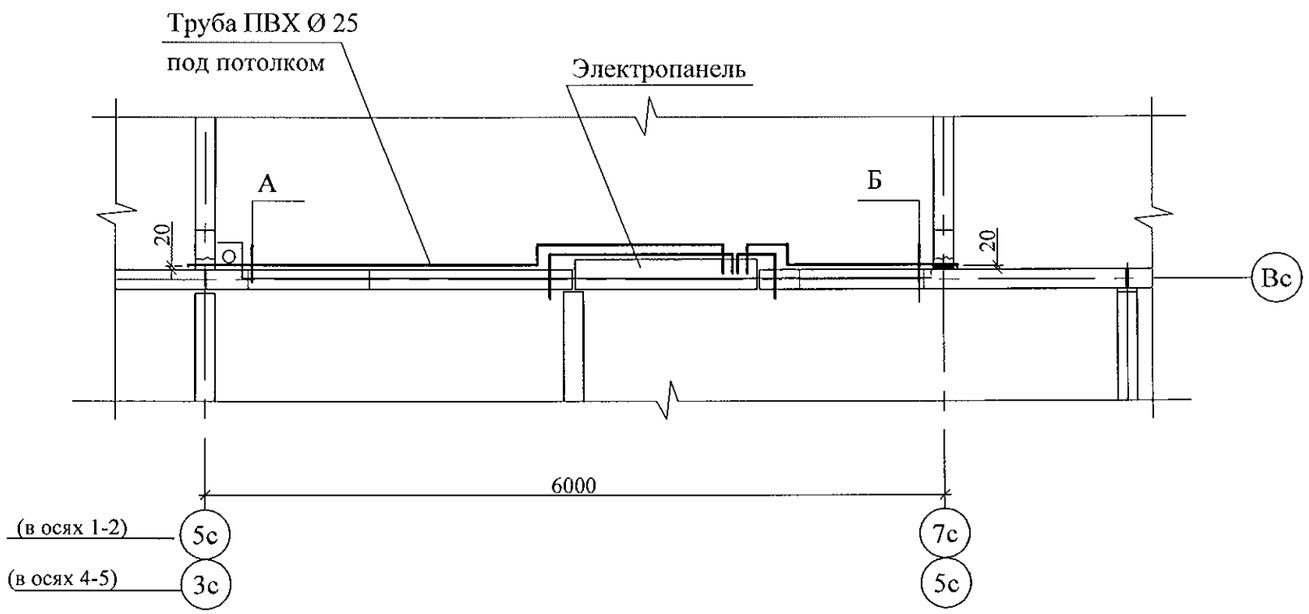

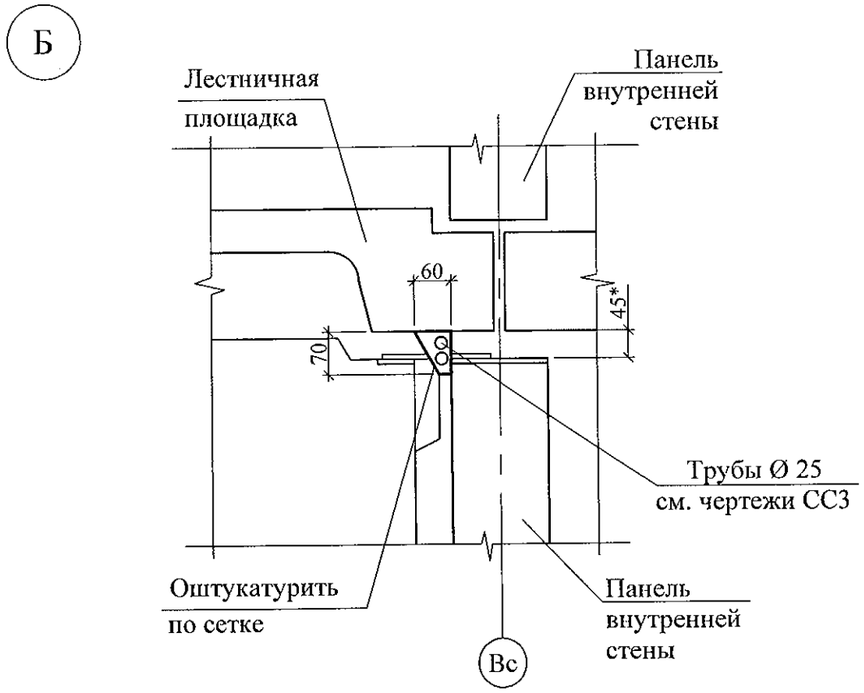

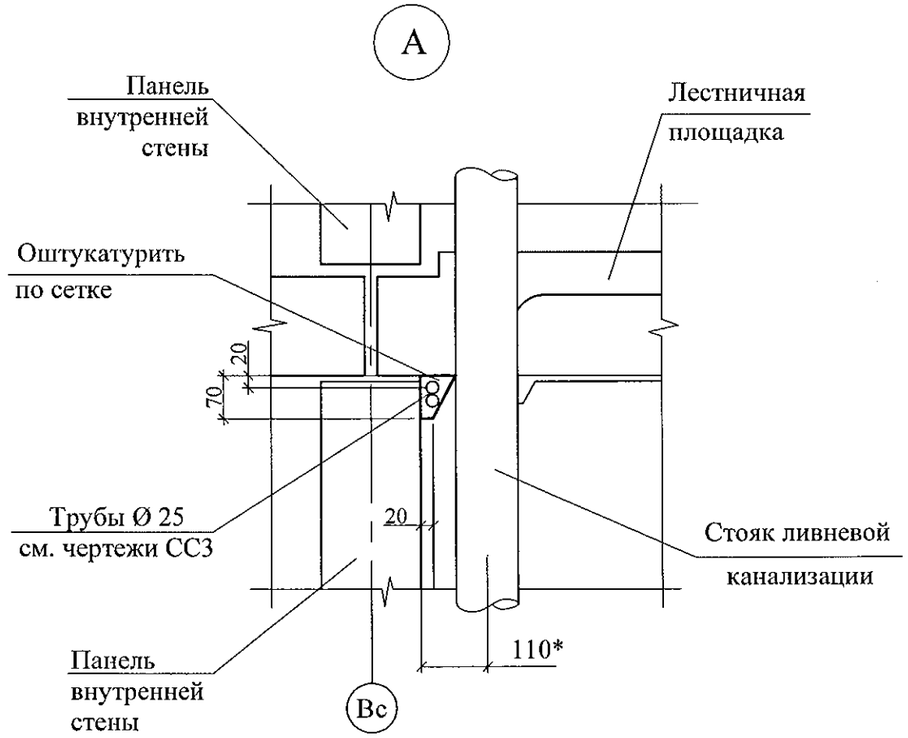

1. Размер со знаком * указан для справок.
2. Спецификацию элементов см. раздел СС3

						789-15-2015 - АС 3. 1		
						Свердловская область, г. Каменск-Уральский, пересечение улиц Каменской и Героев Отечества		
Изм.	Кол.Уч.	Лист	№док	Подпись	Дата			
						Жилой дом №15 многоэтажной застройки	Стадия	Лист	Листов
							Р	25.1	
Исполнил		Власова				Схема прокладки трубы для слаботочных сетей Секция в осях 1-2, 4-5	КБ СТРОИТЕЛЬНЫЕ ТЕХНОЛОГИИ		
Проверил		Кидралеева							
Н. контр.		Кидралеева							

Схема прокладки трубы для слаботочных сетей

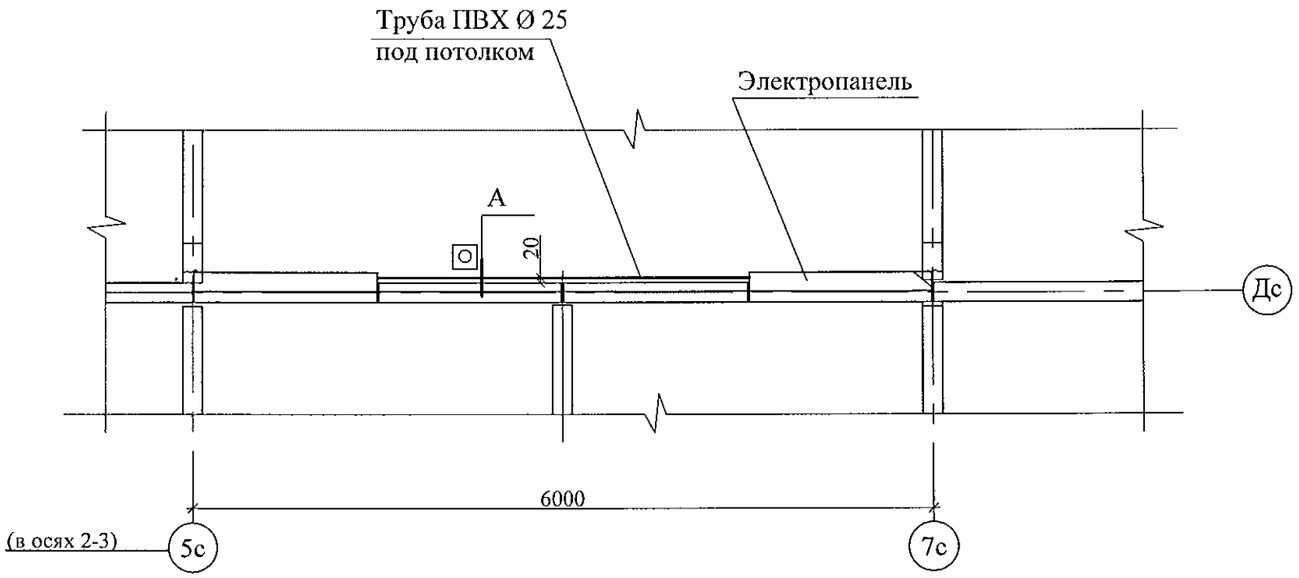

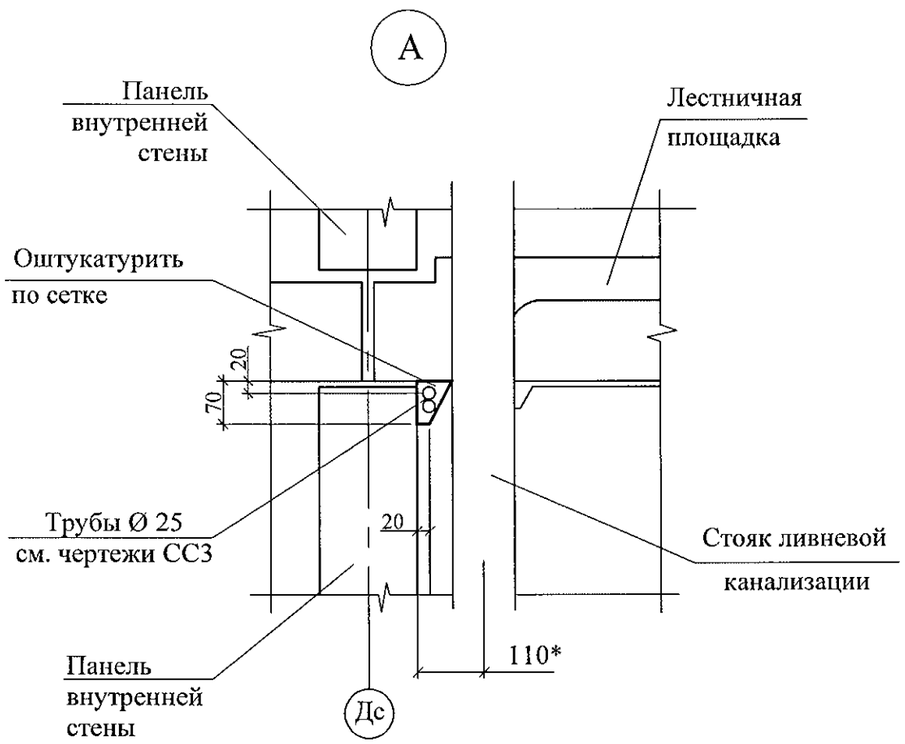

1. Размер со знаком * указан для справок.
2. Спецификацию элементов см. листы 34.1 ... 34.5.

Изм.	Кол.Уч.	Лист	№док	Подпись	Дата
Исполнил		Власова			
Проверил		Кидралеева			
Н. контр.		Кидралеева			

789-15-2015 - АС 3. 1

Свердловская область, г. Каменск-Уральский, пересечение улиц Каменской и Героев Отечества

Жилой дом №15 многоэтажной застройки

Стадия	Лист	Листов
Р	25.2	

Схема прокладки трубы для слаботочных сетей
Секция в осях 2-3

КБ СТРОИТЕЛЬНЫЕ ТЕХНОЛОГИИ

Перегородка металлическая ПГм 1

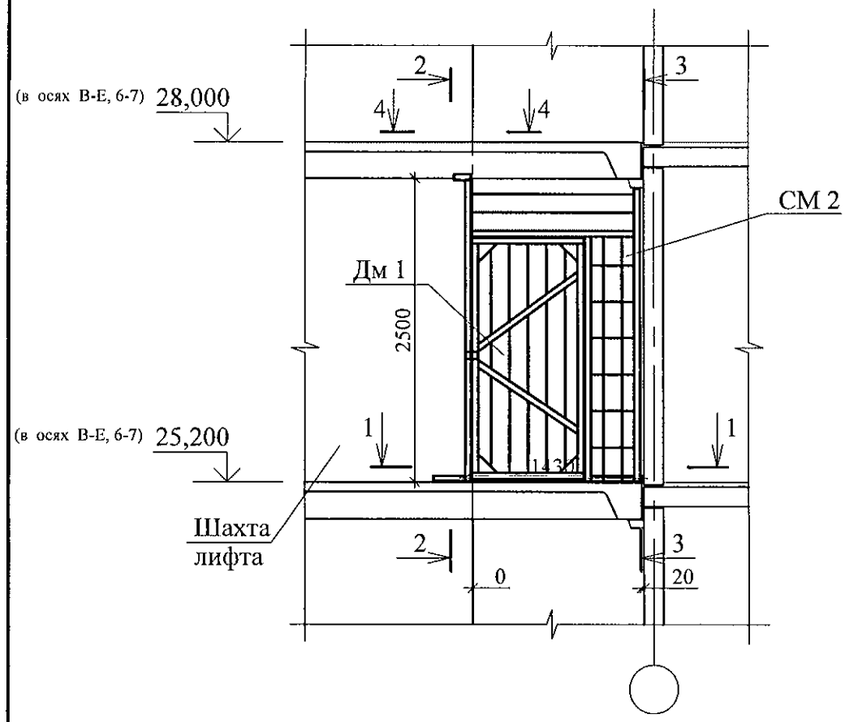

Марка поз.	Обозначение	Наименование	Кол. (Всего)	Масса ед., кг	Примечание
		Сборочные единицы			
СМ 2	97.241/06-КМ.И 1-1изм.7	Стенка металлическая СМ 2	1	43,89	
Дм 1	97.241/06-КМ.И 1-1	Дверь металлическая Дм 1	1	32,94	
ИМ 6-24-1	97.241/06-КМ.И 1-1изм.7	Изделие металлическое ИМ 6-24-1	1	4,45	
		Детали			
1		Уголок 50х50х5-В ГОСТ 8509 L=100	1	0,38	
2		Лист 4х100х100-ПН ГОСТ 19903 С235 ГОСТ 27772	1	0,31	

1. Общие указания см. лист 1.4.
2. Сечения см. лист 27.
3. Допускается крепление металлической стенки СМ 2 к лестничным площадкам и стеновым панелям дюбелями или анкерами. Количество дюбелей и анкеров определять из условия восприятия усилия на срез не менее 1,5 кН на узел крепления.

Изм.	Кол.Уч	Лист	№док	Подпись	Дата
Исполнил		Власова			
Проверил		Кидралеева			
Н. контр.		Кидралеева			

789-15-2015 - АС 3. 1

Свердловская область, г. Каменск-Уральский, пересечение улиц Каменской и Героев Отечества

Жилой дом №15 многоэтажной застройки

Стадия	Лист	Листов
Р	26	

Перегородка металлическая ПГм 1

КБ СТРОИТЕЛЬНЫЕ ТЕХНОЛОГИИ

1 - 1

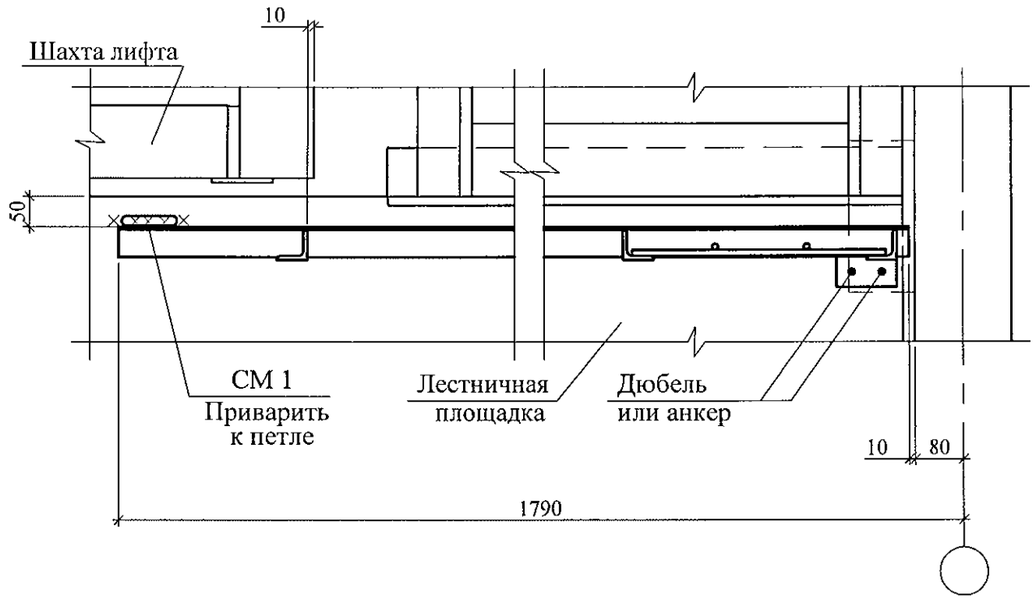

2 - 2

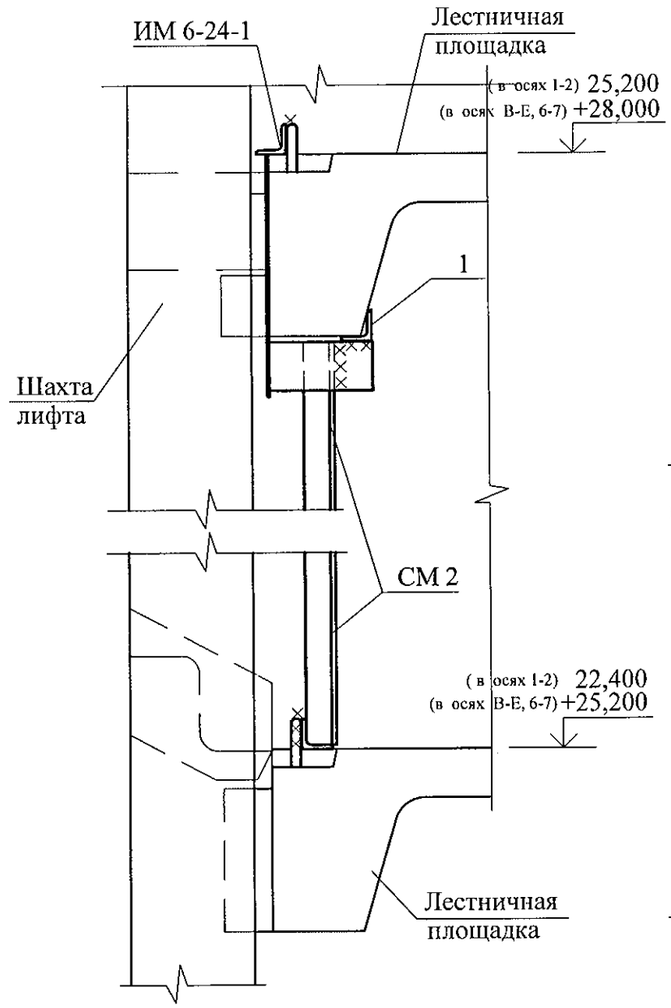

3 - 3

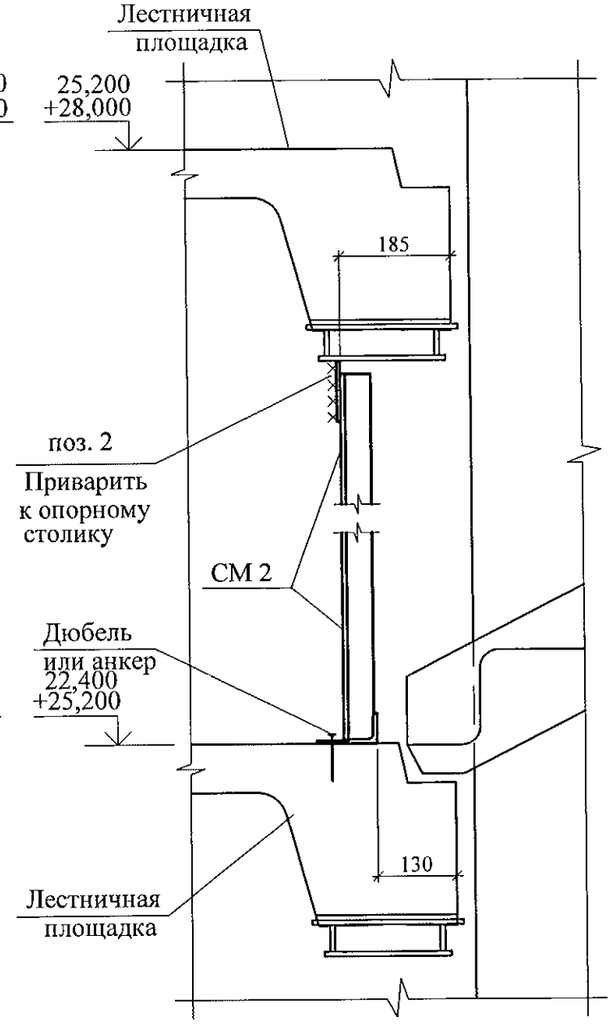

4 - 4

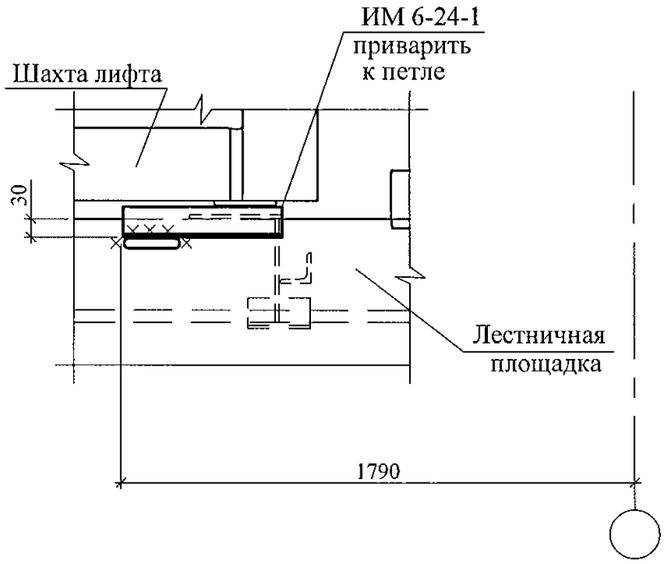

1. Данный лист смотреть совместно с листом 26.

Изм.	Кол.Уч	Лист	№док	Подпись	Дата
Исполнил		Власова			
Проверил		Кидралеева			
Н. контр.		Кидралеева			

789-15-2015 - АС 3. 1

Свердловская область, г. Каменск-Уральский, пересечение улиц Каменской и Героев Отечества

Жилой дом №15 многоэтажной застройки

Стадия	Лист	Листов
Р	27	

Перегородка металлическая ПГм 1. Разрезы 1-1 ... 4-4

КБ СТРОИТЕЛЬНЫЕ ТЕХНОЛОГИИ

Схема установки металлической двери на отм. +28.000

1

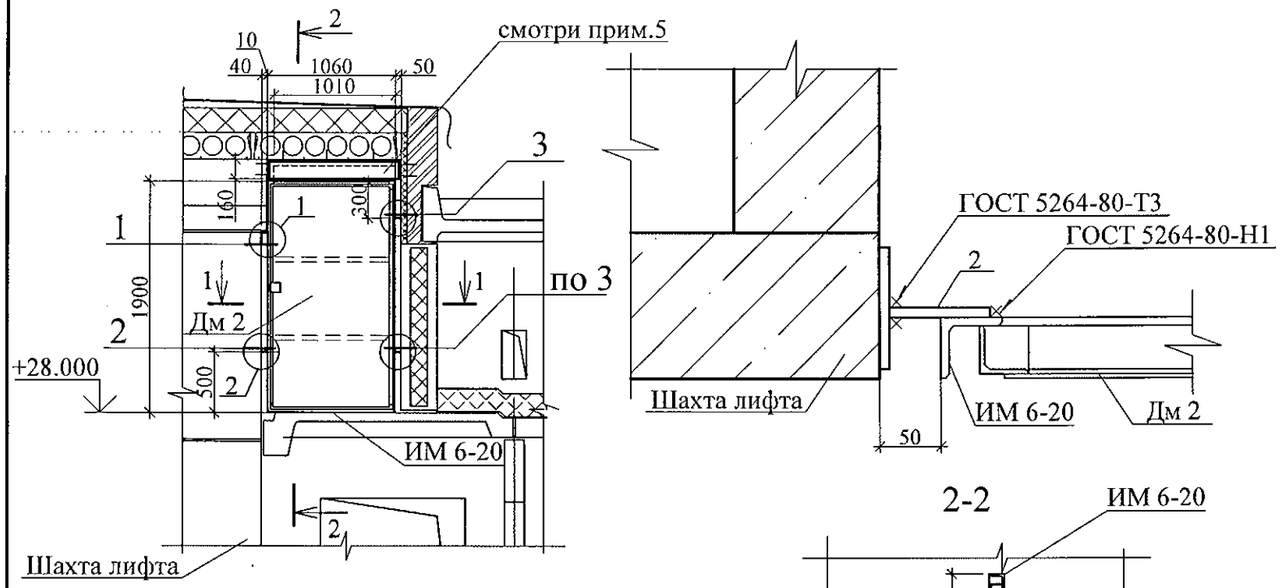

Марка поз.	Обозначение	Наименование	Кол.	Масса ед., кг	Примечание
		Сборочные единицы			
ИМ 6-20	97.241/06-КМ.И 1-1-83.00	Рама металлическая ИМ 6-20	1	22,04	
Дм 2	97.241/06-КМ.И 1-1-82.00	Дверь металлическая Дм 2	1	45,49	
		Детали			
1		Ø 10 А III(А240),ГОСТ 5781, L = 200	2	0,12	
2		Лист 4х80х100-ПН ГОСТ 19903 С235 ГОСТ 27772	1	0,27	
3	См. данный лист	Ø 8А III(А240),ГОСТ 5781, L = 145	2	0,06	

1-1

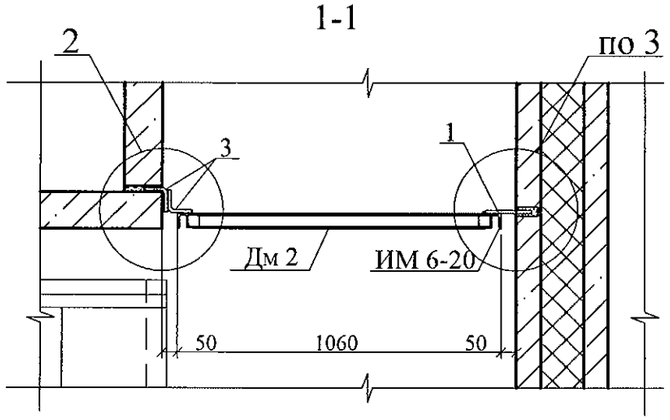

2-2

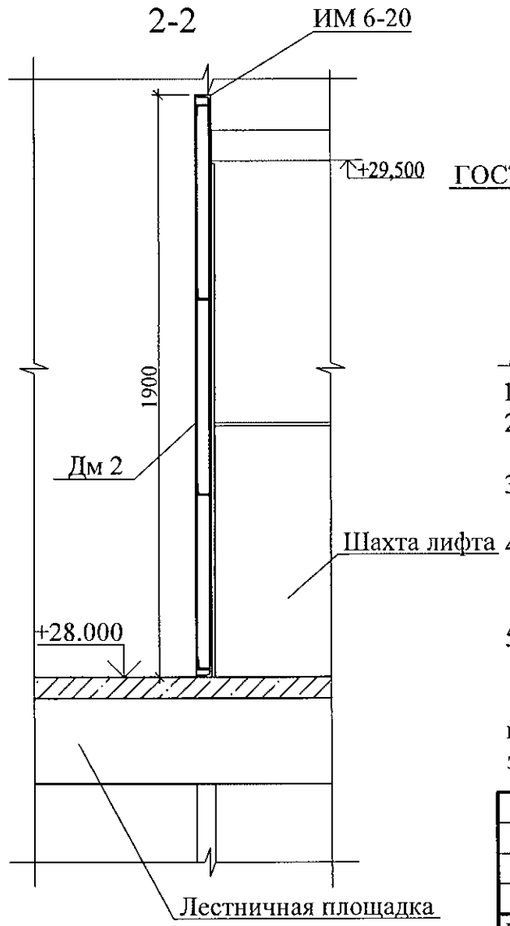

3

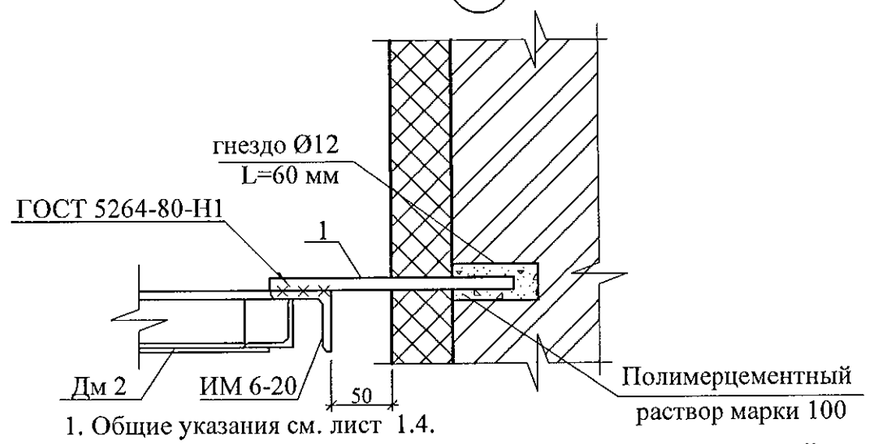

Поз. 3

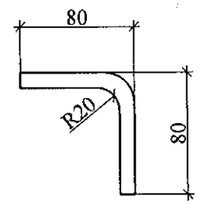

2

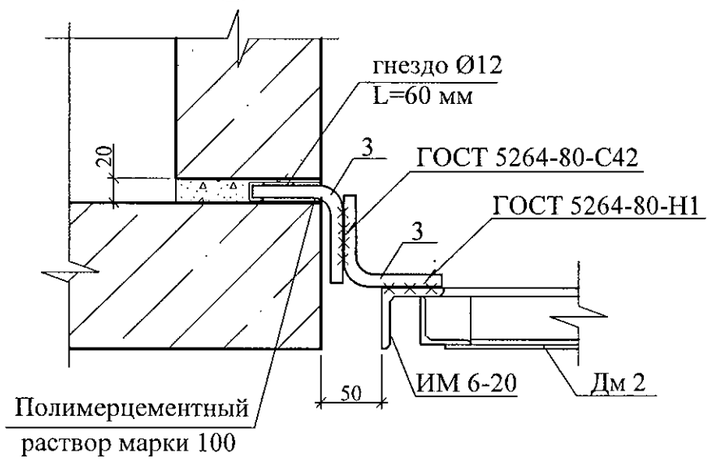

1. Общие указания см. лист 1.4.
2. Соединительные детали после монтажа покрыть антикоррозийным составом: 2 слоя эмали ПФ-1189 по очищенной и обезжиренной поверхности в соответствии со СНиП3.04.03-85.
3. Сварные соединения выполняють ручной дуговой сваркой по ГОСТ 5264 электродами Э42 ГОСТ 9467, катет шва не более наименьшей толщины свариваемых элементов.
4. Допускается крепление металлической рамы ИМ 6-20 к лестничной площадке и стенам дюбелями или анкерами. Количество дюбелей и анкеров определять из условия восприятия усилия на срез не менее 1,5 кН на узел крепления.
5. Дыру над дверью зашить по месту. Расход материалов уголок 50х5 L=1390мм ,лист - 6мм 0.14х1.080=0.15м2. Крепить уголки к плите и стенкам болтами "HILTI" L=50мм = 7штук.

При устройстве двери Дм2 не выполнять" ушки" под устройство накидного замка, с внутренней стороны двери предусматреть металлическую пластину под установку накладного замка.

Изм.	Кол.Уч.	Лист	№док	Подпись	Дата
Исполнил		Власова			
Проверил		Кидралеева			
Н. контр.		Кидралеева			

789-15-2015 - АС 3. 1

Свердловская область, г. Каменск-Уральский, пересечение улиц Каменской и Героев Отечества

Жилой дом №15 многоэтажной застройки

Стадия	Лист	Листов
Р	28	

Схема установки металлической двери на отм. +28,000

КБ СТРОИТЕЛЬНЫЕ ТЕХНОЛОГИИ

Развертка стен шахты лифта

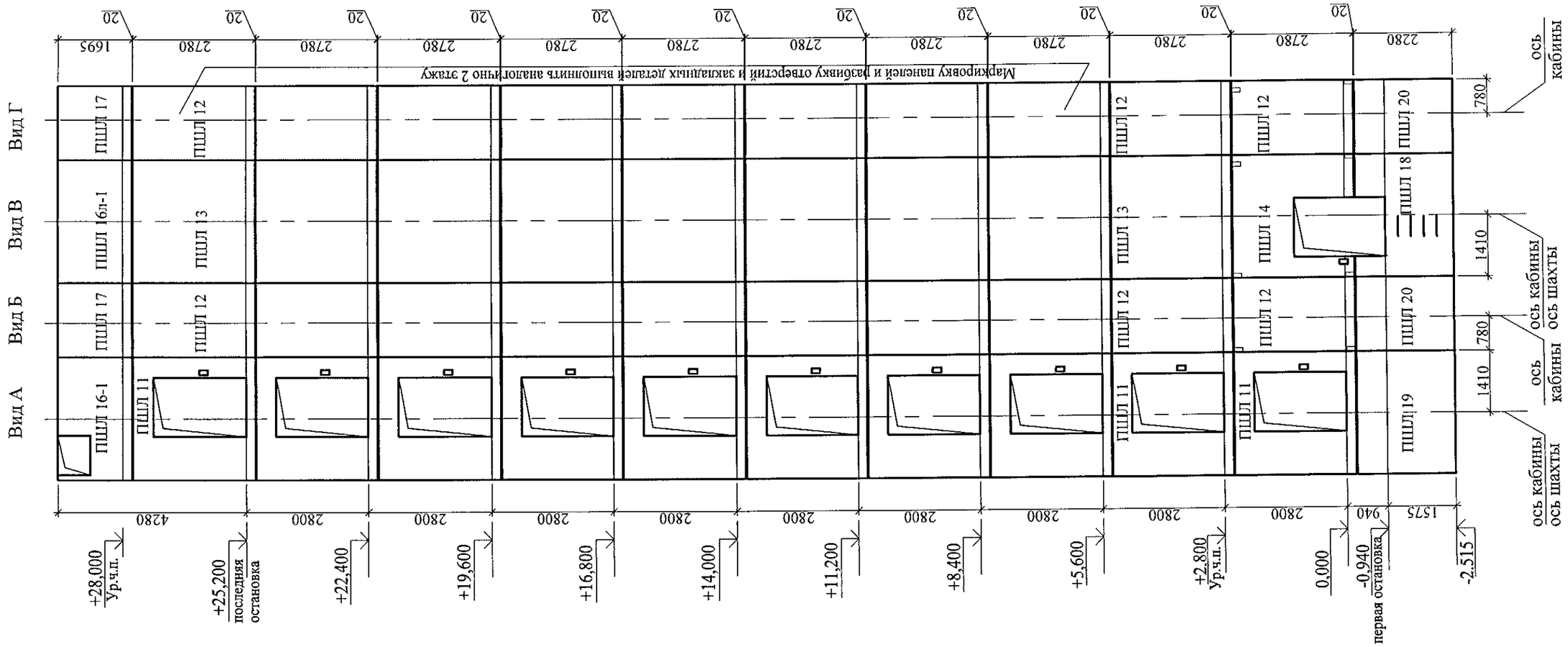

План шахты

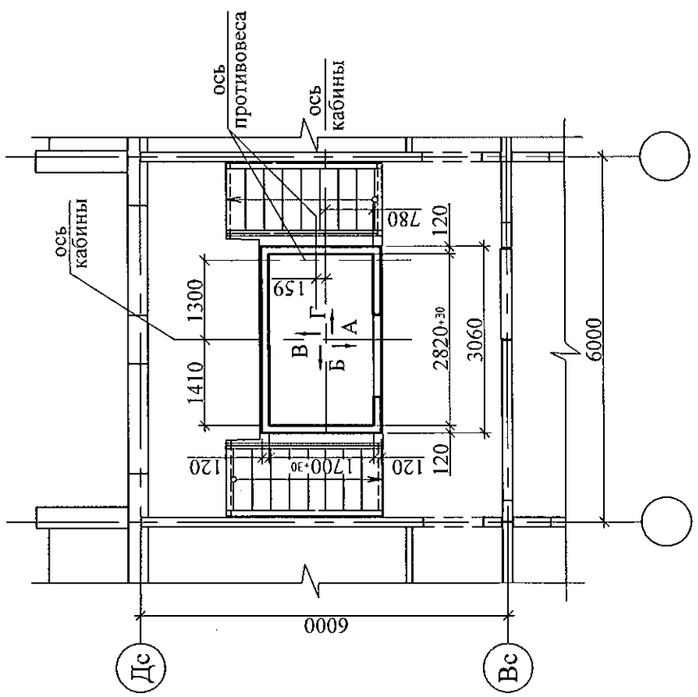

1. Общие указания см. лист 1.4.
2. Чертежи шахты лифта выполнены на основании чертежей шифра з/н 64101-64109 альбома строительных заданий ОАО "Щербинский лифтостроительный завод" г. Щербинка Московской области РФ.
3. Допустимые отклонения размеров шахты лифта при монтаже панелей:
   - по высоте не более 15мм,
   - в плане +30мм,
   - разность диагоналей не более 25 мм.
4. Данный лист см. совместно с листами 30.2, 32.3,32.4.
5. На развертке стен шахты указаны марки панелей для варианта I (см. лист 30.2).

						789-15-2015 - АС 3. 1			
						Свердловская область, г. Каменск-Уральский, пересечение улиц Каменской и Героев Отечества			
Изм.	Кол.Уч.	Лист	№док	Подпись	Дата				
						Жилой дом №15 многоэтажной застройки	Стадия	Лист	Листов
Исполнил		Власова					Р	29	
Проверил		Кидралеева				Шахта лифта ОАО "ЩЛЗ". План. Развертка стен шахты лифта	КБ СТРОИТЕЛЬНЫЕ ТЕХНОЛОГИИ		
Н. контр.		Кидралеева							

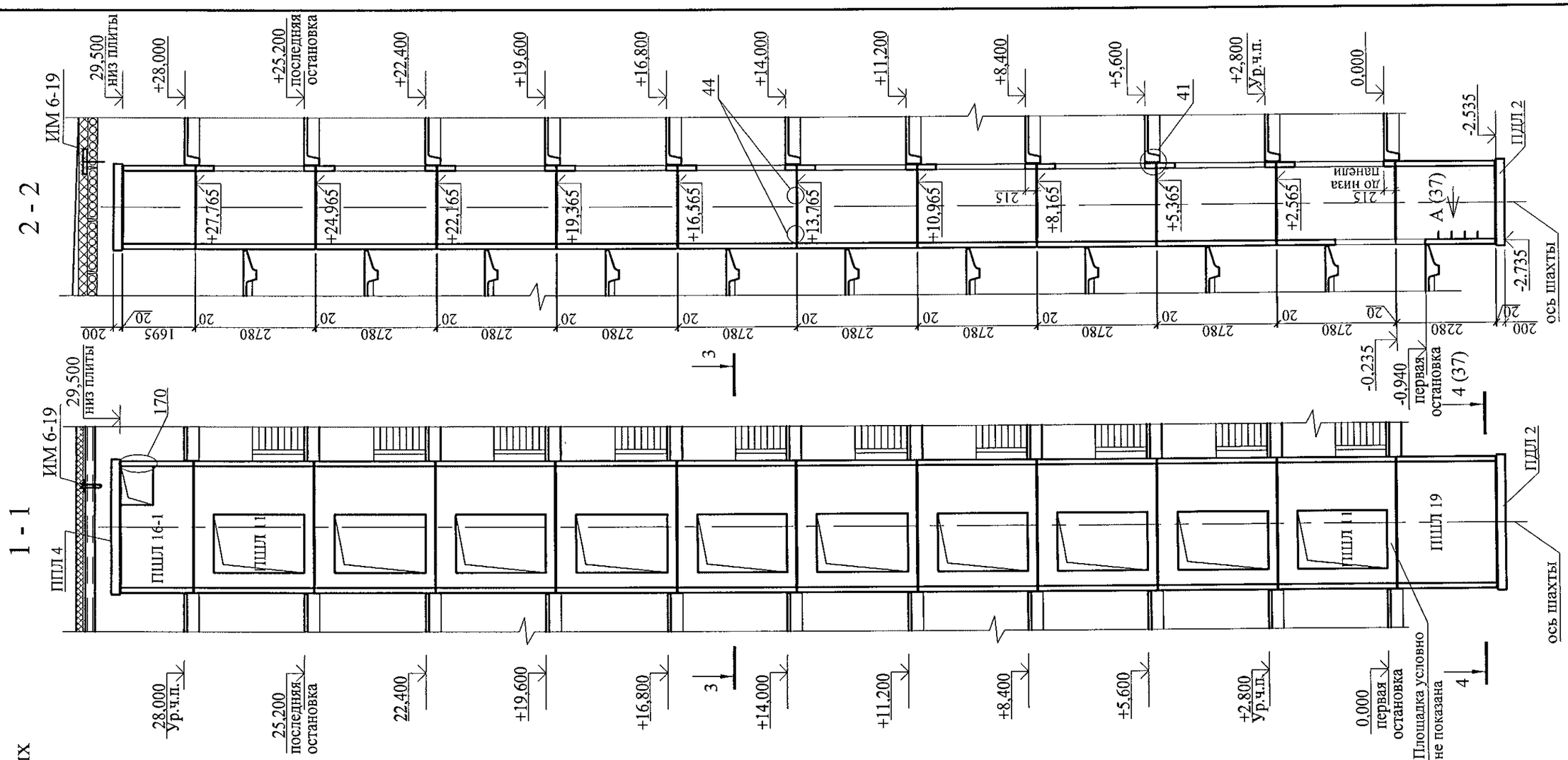

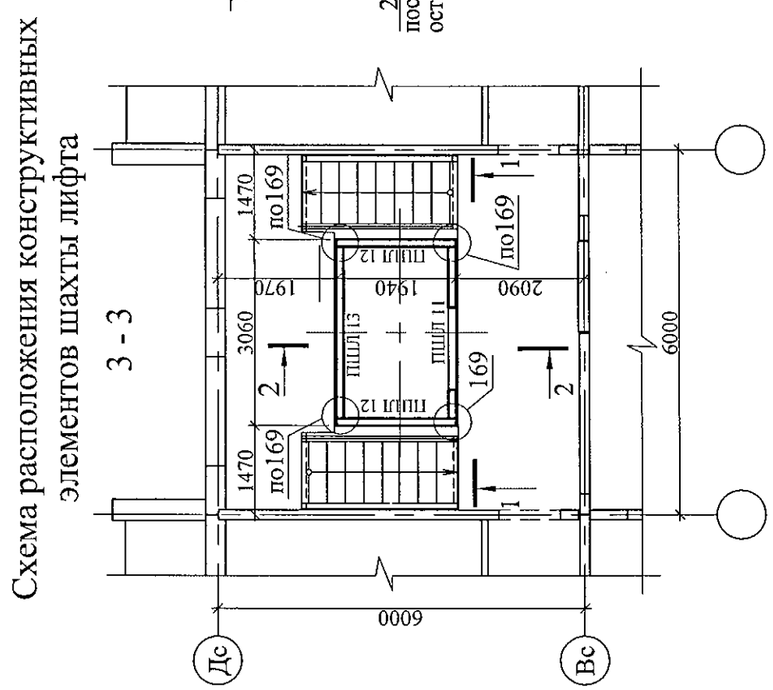

1. Спецификацию элементов см. листы 34.1 ... 34.5.
2. Развертку стен шахты лифта см. лист 29.2
3. После монтажа лифтовой шахты закладные и соединительные детали окрасить антикоррозийным покрытием I группы (СНиП 2.03.11-85)
4. Конструктивные элементы устанавливать по слою цементно-песчаного раствора М200 толщиной 20 мм. Вертикальные стыки зачеканить раствором М200.
5. Узлы см. 97.241/06 УМ - АС5.
6. Вариант I соответствует монтажу шахты лифта из отдельных элементов.

						789-15-2015 - АС 3. 1			
						Свердловская область, г. Каменск-Уральский, пересечение улиц Каменской и Героев Отечества			
Изм.	Кол.Уч.	Лист	№док	Подпись	Дата				
						Жилой дом №15 многоэтажной застройки	Стадия	Лист	Листов
Исполнил		Власова					Р	30	
Проверил		Кидралеева				Схема расположения конструктивных элементов шахты лифта ОАО "ЩЛЗ". Вариант I	КБ СТРОИТЕЛЬНЫЕ ТЕХНОЛОГИИ		
Н. контр.		Кидралеева							

Вид А

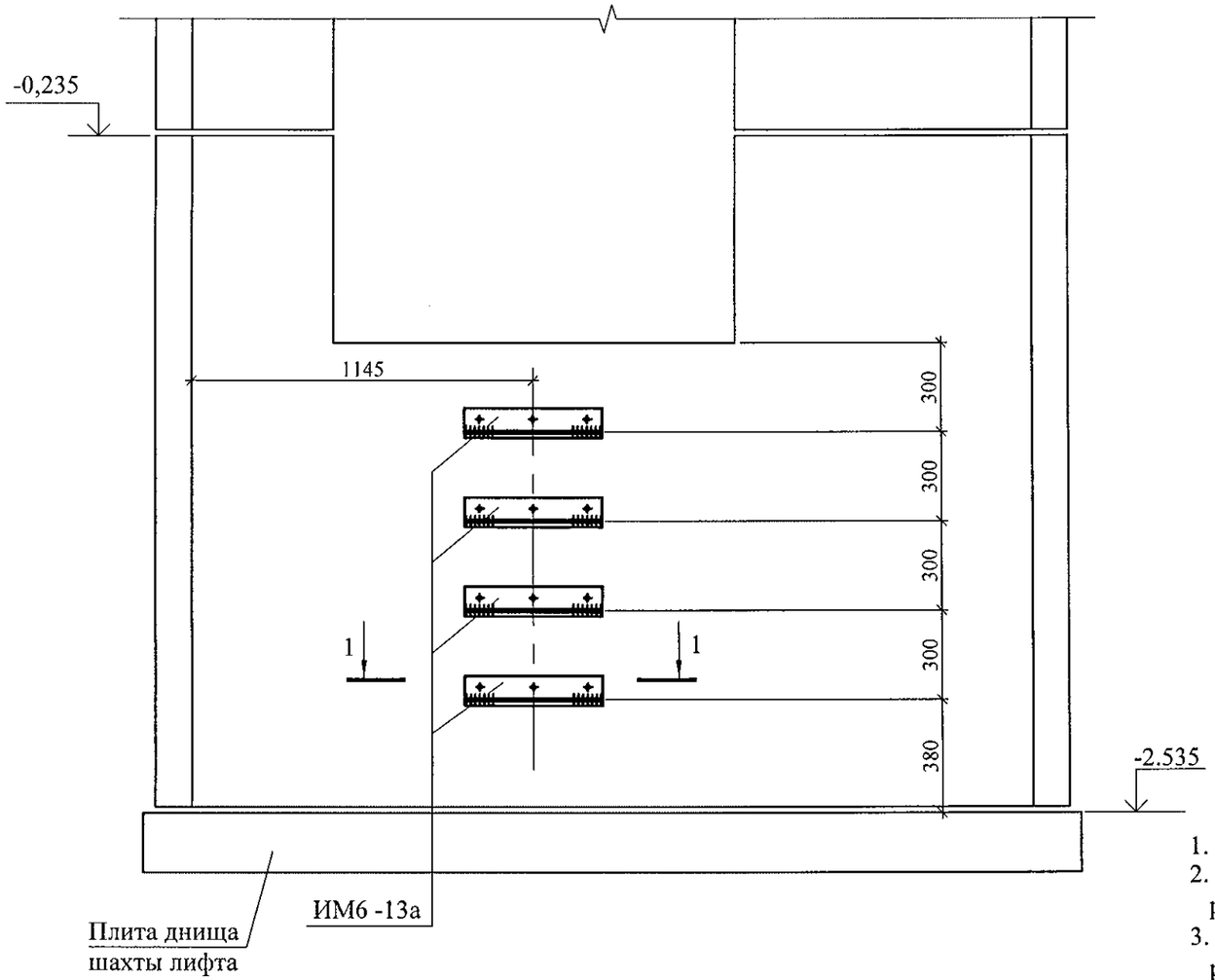

4 - 4

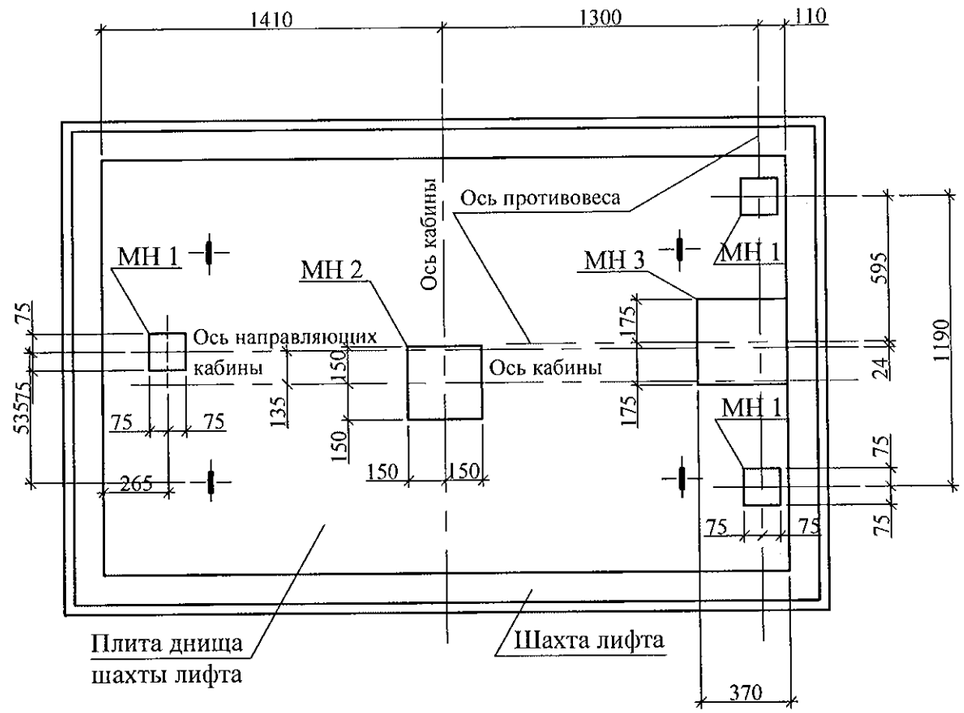

1. Данный лист см. совместно с листами 29, 30.
2. Изделия металлические МН 1, МН 2, МН 3 крепить к плите днища дюбелями или анкерами, рассчитанными на срезающее усилие не менее 1,0 кН (100 кг).
3. Изделие металлическое ИМ 6-13а крепить к стенке приямка дюбелями или анкерами, рассчитанными на срезающее усилие не менее 1,0 кН (100 кг).
4. Спецификацию элементов см. листы 34.1-34.5.

1 - 1

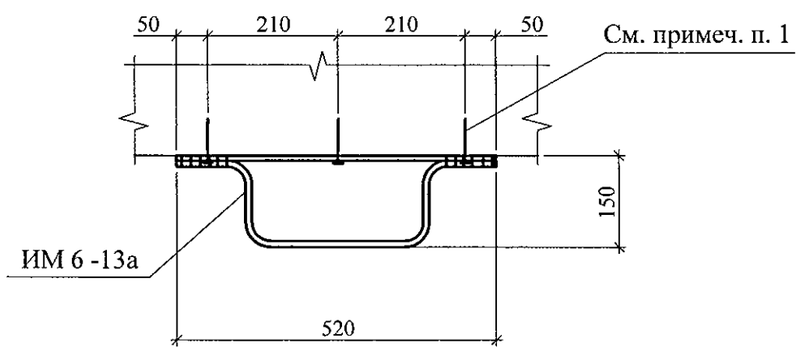

Изм.	Кол.Уч	Лист	№док	Подпись	Дата	789-15-2015 - АС 3. 1
						Свердловская область, г. Каменск-Уральский, пересечение улиц Каменской и Героев Отечества
Исполнил		Власова				Жилой дом №15 многоэтажной застройки — Стадия: Р; Лист: 31; Листов:
Проверил		Кидралеева				Схема расположения конструктивных элементов шахты лифта. Вид А. Разрез 4-4 — КБ СТРОИТЕЛЬНЫЕ ТЕХНОЛОГИИ
Н. контр.		Кидралеева				

1 - 1

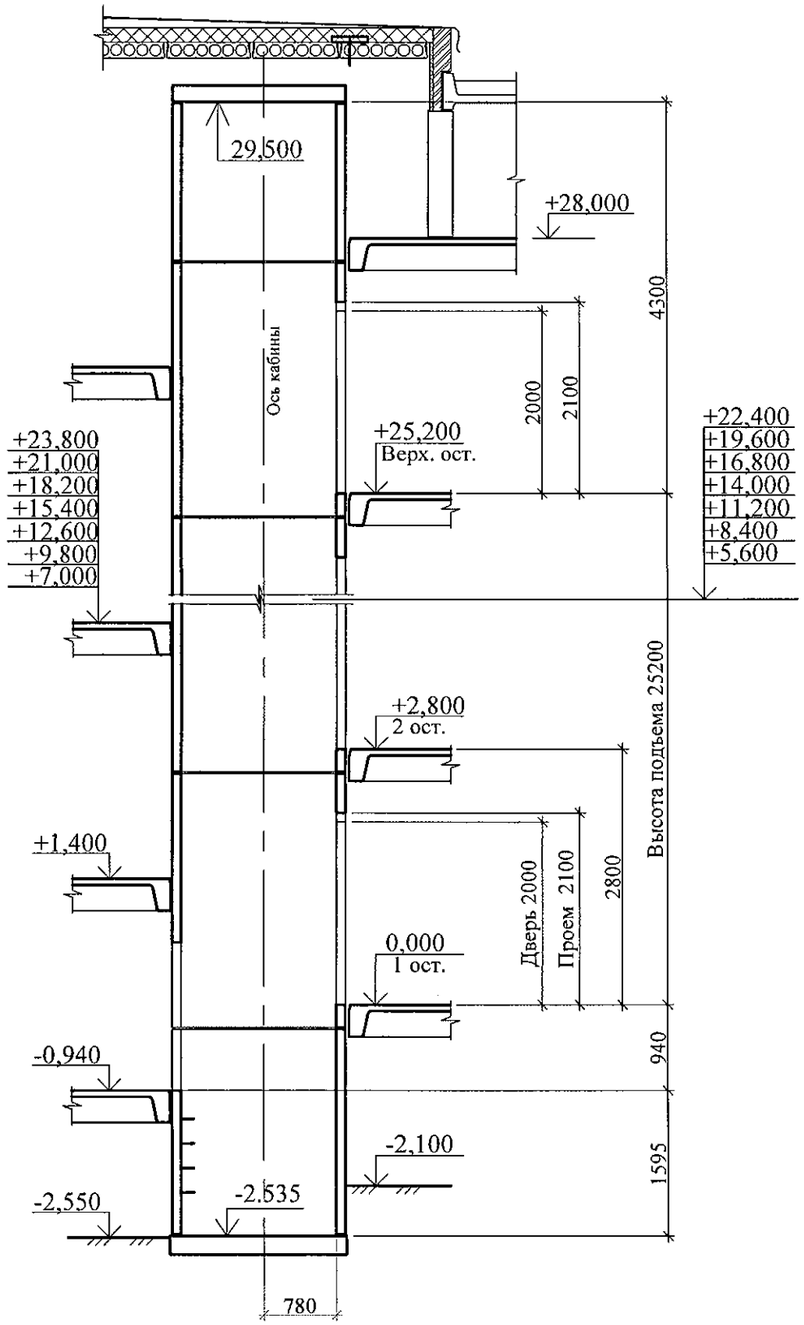

План шахты на отм. -0,940

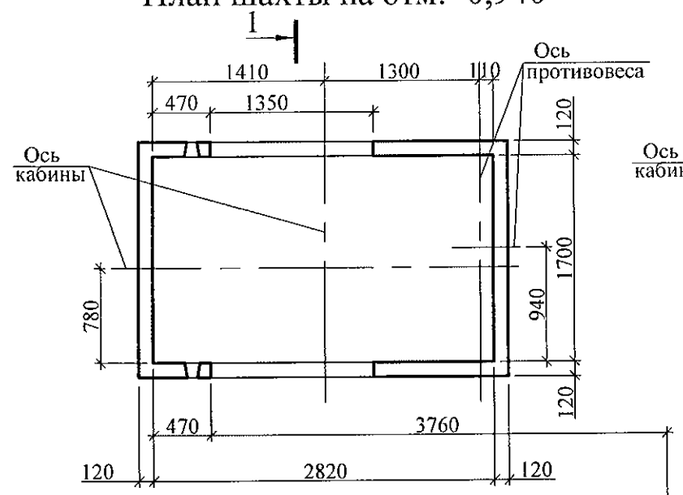

План шахты на отм. +28,000

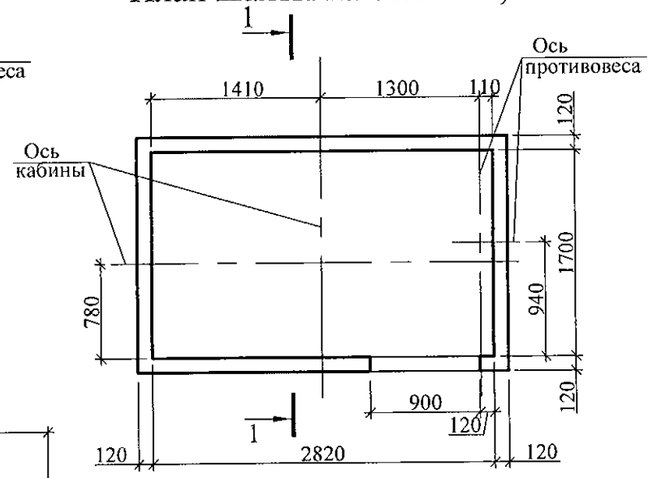

План шахты на типовом этаже

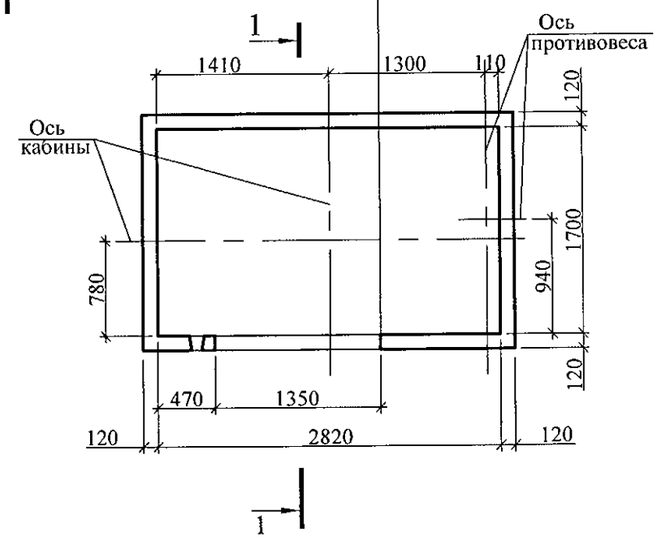

1. Чертежи шахты лифта выполнены на основании чертежей шифра з /н 64101-64109 альбома строительных заданий ОАО "ЩЛЗ" (лифт грузо-пассажирский ПП 1021WA без МП).
2. Установку деталей для крепления оборудования лифта выполнить в соответствии с указаниями технической документации завода -изготовителя ОАО "ЩЛЗ".

						789-15-2015 - АС 3. 1		
						Свердловская область, г. Каменск-Уральский, пересечение улиц Каменской и Героев Отечества		
Изм.	Кол.Уч.	Лист	№док	Подпись	Дата			
						Жилой дом №15 многоэтажной застройки	Стадия	Лист	Листов
Исполнил		Власова					Р	32.1	
Проверил		Кидралеева				Лифт пассажирский ПП 1021WA без МП Q=1000 кг, V=1,0 м/с Опросный лист (начало)	КБ СТРОИТЕЛЬНЫЕ ТЕХНОЛОГИИ		
Н. контр.		Кидралеева							

1. СВЕДЕНИЯ О ЗАКАЗЧИКЕ			
1.1.	Наименование предприятия/организация		
1.2.	Почтовый адрес		
	Контактные телефоны с кодом города		
	Контактное лицо		
1.3.	Назначение здания		Жилое
1.4.	Вид поставки		Транспорт Заказчика
			Транспорт Завода
1.5.	Адрес объекта установки лифта		
2. ОБЩИЕ СВЕДЕНИЯ О ЛИФТЕ			
2.1.	Номера чертежей строительной части		ал. АС 3, листы 29.2, 30.2
2.2.	Назначение лифта		Пассажирский
2.3.	Грузоподъёмность	кг	1000
2.4.	Скорость движения кабины	м/с	1,0
2.5.	Высота подъёма	м	26,14
2.6.	Количество остановок/шахтных дверей	шт.	11
2.7.	Вид главного привода		Электрический
2.8.	Характеристика электрической сети (напряжение, род тока)		380В, 50 Гц, 3 фазы, переменный с глухозаземленной нейтралью
2.9.	Основной посадочный этаж (погрузочный)		На отм. -0,940
2.10.	Система управления пассажирских лифтов		Одиночное
2.11.	Элементы двухсторонней громко-говорящей связи с диспетчером из кабины		Устанавливается
2.12.	Режим перевозки пожарных подразделений		Не требуется
2.13.	Сейсмическое исполнение лифта		Не требуется
2.14.	Табло индикации		Матричное ТИМ2 (голос жен., муж.; язык - рус.)
			ТИ (без голосового сообщения)
3. ХАРАКТЕРИСТИКА КАБИНЫ			
3.1.	Вид кабины		Проходная
3.2.	Внутренние размеры кабины (ширина х глубина х высота)	мм	2100 х 1100 х 2100
3.3.	Дверной проем		1200 х 2100
3.4.	Отделка купе кабины		Стандартный вариант завода-изготовителя
3.5.	Освещение потолка кабины		По проекту модели лифта
3.6.	Расположение поручня		По проекту модели лифта
3.7.	Тип поручня		По проекту модели лифта
3.8.	Отделка пола		Транслин
4. ХАРАКТЕРИСТИКА ШАХТЫ			
4.1.	Расположение шахты		Внутри здания
4.2.	Конструкция стен шахты		Железобетонная
4.3.	Отметки остановок	м	-0,940; 0,000; 2,800; 5,600; 8,400; 11,200; 14,000; 16,800; 19,600; 22,400; 25,200
4.4.	Глубина приямка	м	1.595
4.5.	Высота верхнего этажа	м	4,3
4.6.	Размеры шахты в плане	мм	2820 х 1700
4.7.	Конструкция дверей шахты		Левого открывания
4.8.	Вид привода дверей шахты		Автоматический
4.9.	Отделка дверей шахты		Стандартный вариант завода-изготовителя
4.10.	Требования к огнестойкости дверей шахты		Не требуется
4.11.	Обрамления дверей шахты		По проекту модели лифта
4.12.	Размеры дверного проёма шахты	мм	1350 х 2100
4.13.	Установка табло и кнопок вызова		В нишу в стену
4.14.	Толщина передней стенки в зоне		
	установки дверного обрамления	мм	120
5. КОМПЛЕКТНОСТЬ ПОСТАВКИ			
5.1.	Комплектность		Комплектная поставка лифта

Изм.	Кол.Уч	Лист	№док	Подпись	Дата	789-15-2015 - АС 3. 1
						Свердловская область, г. Каменск-Уральский, пересечение улиц Каменской и Героев Отечества
Исполнил		Власова				Жилой дом №15 многоэтажной застройки — Стадия: Р; Лист: 32.2; Листов:
Проверил		Кидралеева				Лифт пассажирский ПП 1021WA без МП Q=1000 кг, V=1,0 м/с Опросный лист (окончание)
Н. контр.		Кидралеева				КБ СТРОИТЕЛЬНЫЕ ТЕХНОЛОГИИ

КР 1

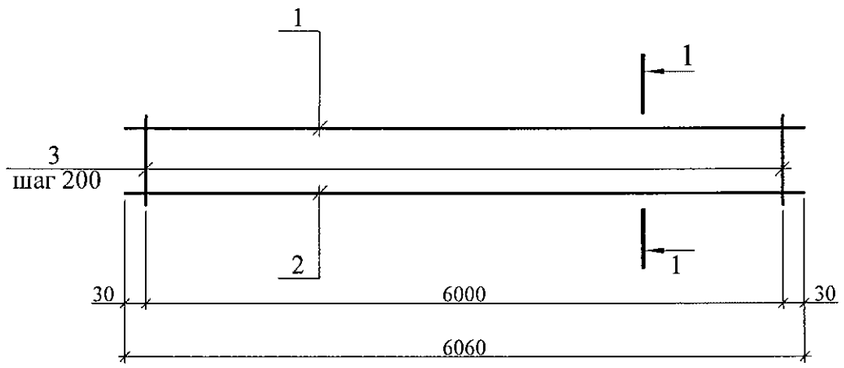

1 - 1

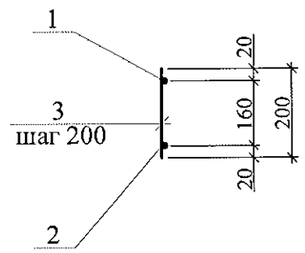

Марка изделия	Поз.	Наименование	Кол.	Масса 1 дет., кг.	Масса изделия, кг.
КР 1	1	Ø8 AIII(A400), ГОСТ 5781, L=6060	1	2,40	19,82
	2	Ø20 AIII(A400), ГОСТ 5781, L=6060	1	14,97	
	3	Ø8 AIII(A400), ГОСТ 5781, L=200	31	0,079	

Изм.	Кол.Уч	Лист	№док	Подпись	Дата
Исполнил		Власова			
Проверил		Кидралеева			
Н. контр.		Кидралеева			

789-15-2015 - АС 3. 1

Свердловская область, г. Каменск-Уральский, пересечение улиц Каменской и Героев Отечества

Жилой дом №15 многоэтажной застройки

Стадия	Лист	Листов
Р	33	

Каркас плоский КР 1

КБ СТРОИТЕЛЬНЫЕ ТЕХНОЛОГИИ

Марка монтажная	Обозначение	Наименование	Количество на						Масса ед.,кг	Примеч.
			Ниже 0.000	Входн. тамбур	1-10 этаж	Чердак	Кровля	Итого		
		Панель стеновая наружная								
		цокольная								
ПСНЦ 1	97.241/06-КЖ.И1-1	1 НЦ 60.10.40	1					1	4500	
		Панель стеновая внутренняя								
		цокольная								
2ВСЦ 1-2-6	97.241/06-КЖ.И2-1	ПСП 59.20.16-1	2					2	4075	
		Панель стеновая внутренняя								
2ВС 1-2-6	97. 639/12 - КЖ.И 2-2	ПСВ 59.26.16-4			2			20	5225	
		Панели стеновые наружные								
3ПСН 5-1	97.639/12-КЖ.И1-2	3 НСНж 60.28.35 - 1			1			9	6140	
3ПСН 6	97.241/06-КЖ.И1-1	3 НСНж 60.28.40	1					1	6480	
3ПСН 7	97.241/06-КЖ.И1-1	3 НСНж 60.11.35			1			1	3050	
3ПСН 8-1	97.639/12-КЖ.И1-2	3 НСНж 60.21.35 - 1				1		1	5450	
3 ПСН 10	97.241/06-КЖ.И1-1	3 НСНж 51.21.35				1		1	4630	
3 ПСН 10-1	97.241/06-КЖ.И1-1	3 НСНж 51.21.35-1				1		1	4070	
3ПСН 11	97.241/06-КЖ.И1-1	3 НСНж 29.14.30				2		2	1380	
		Площадки лестничные								
ЛП 2а-2	97.241/06-КЖ.И4-1	2 ЛП 58.13-4м-3а			1			10	3075	
ЛП 1-2	97.241/06-КЖ.И4-1	2 ЛП 58.21-4-2			1	1		11	3600	в осях1-2, 4-5
ЛП 1-3	97.241/06-КЖ.И4-1	2 ЛП 58.21-4-3			1	1		11	3525	в осях2-3
ЛП 3-1	97.241/06-КЖ.И4-1	2 ЛП 58.13-4-1	1					1	3000	
		Марши лестничные								
ЛМ 1	97.1/85-КЖ.И4-2	ЛМ 29-12а			2			20	975	
ЛМ 2	97.1/85-КЖ.И4-2	ЛМ 19-12а	1					1	650	

Спецификация изделий дана для 1 блок-секции.
Колличкство блок-секций = 2 штуки

Изм.	Кол.Уч.	Лист	№док	Подпись	Дата
Исполнил		Власова			
Проверил		Кидралеева			
Н. контр.		Кидралеева			

789-15-2015 - АС 3. 1

Свердловская область, г. Каменск-Уральский, пересечение улиц Каменской и Героев Отечества

Жилой дом №15 многоэтажной застройки

Стадия	Лист	Листов
Р	34.1	

Спецификация к схемам расположения элементов конструкций (начало)

КБ СТРОИТЕЛЬНЫЕ ТЕХНОЛОГИИ

Марка монтажная	Обозначение	Наименование	Количество на						Масса ед.,кг	Примеч.
			Ниже 0.000	Входн. тамбур	1-10 этаж	Чердак	Кровля	Итого		
		Элементы тамбура входа								
ПСТ 3-1	97.241/06-КЖ.И6-1	Панель стеновая тамбура ПСТ 51.30.16		1				1	2450	
ПСТ 4-1	97.241/06-КЖ.И6-1	Панель стеновая тамбура ПСТ 30.30.12-1		1				1	2675	
ПСТ 4-1л	97.241/06-КЖ.И6-1	Панель стеновая тамбура ПСТ 30.30.12-1л		1				1	2675	
ПВН 1	97.241/06-КЖ.И6-1	Плита входа 4ПД 16.55.16		1				1	3475	
ППТ 2	97.241/06-КЖ.И6-1	Плита покрытия тамбура		1				1	6500	
		4ПТ 55.30.16								
ПВВ 3	97.241/06-КЖ.И6-1	Плита входа 2 ПД 25.12.12	1					1	900	
		Элементы крыльца и пандуса								
ПТП 26-8	Нормаль 02.019 КЖИ-97	ПТП 26-8		7				7	604	F150
		Плиты перекрытия пустотные								
ПК 1	97.241/06-КЖ.И8-1	Плита перекрытия ПК 61.12-8Ат VT					4	4	2200	
		Плиты парапетные								
КПЛ 4	97.241/06-КЖ.И5-1	Плита парапетная ПП 17.5					4	4	150	
КПЛ 5	97.241/06-КЖ.И5-1	Плита парапетная ПП 18.5					6	6	175	

Изм.	Кол.Уч	Лист	№док	Подпись	Дата
Исполнил		Власова			
Проверил		Кидралеева			
Н. контр.		Кидралеева			

789-15-2015 - АС 3. 1

Свердловская область, г. Каменск-Уральский, пересечение улиц Каменской и Героев Отечества

Жилой дом №15 многоэтажной застройки

Стадия	Лист	Листов
Р	34.2	

Спецификация к схемам расположения элементов конструкций (продолжение)

КБ СТРОИТЕЛЬНЫЕ ТЕХНОЛОГИИ

Марка монтажная	Обозначение	Наименование	Количество на						Масса ед.,кГ	Примеч.
			Ниже 0.000	Входн. тамбур	1-10 этаж	Чердак	Кровля	Итого		
		Элементы шахты лифта ОАО "ЩЛЗ"								
		Вариант I								
		Панели шахты лифта								
ПШЛ 11	97. 691/2013 - КЖ.И7-3, вып.1	Панель шахты лифта ПШЛ 28.28.12-1			1			10	1425	
ПШЛ 12	97. 691/2013 - КЖ.И7-3, вып.1	Панель шахты лифта ПШЛ 19.28.12			2			20	1600	
ПШЛ 13	97. 691/2013 - КЖ.И7-3, вып.1	Панель шахты лифта ПШЛ 28.28.12			(-)1			9	2325	см. примеч. п.1
ПШЛ 14	97. 691/2013 - КЖ.И7-3, вып.1	Панель шахты лифта ПШЛ 28.28.12-2			(1)-			1	1750	см. примеч. п.1
ПШЛ 16-1	97. 691/2013 - КЖ.И7-3, вып.1	Панель шахты лифта ПШЛ 28.17.12-1				1		1	1125	
ПШЛ 16л-1	97. 691/2013 - КЖ.И7-3, вып.1	Панель шахты лифта ПШЛ 28.17.12л-1				1		1	1425	
ПШЛ 17	97. 691/2013 - КЖ.И7-3, вып.1	Панель шахты лифта ПШЛ 19.17.12				2		2	975	
ПШЛ 18	97. 691/2013 - КЖ.И7-3, вып.1	Панель шахты лифта ПШЛ 28.23.12-1	1					1	1825	
ПШЛ 19	97. 691/2013 - КЖ.И7-3, вып.1	Панель шахты лифта ПШЛ 28.23.12	1					1	1900	
ПШЛ 20	97. 691/2013 - КЖ.И7-3, вып.1	Панель шахты лифта ПШЛ 19.23.12	2					2	1175	
		Вариант II								
		Сборные блоки шахты лифта								
~~НШЛ 23-100~~	~~97. 691/2013 - КЖ.И7-3, вып.3~~	~~НШЛ 23-100~~	~~1~~					~~1~~	~~6075~~	
~~СШЛ 28-100-3~~	~~97. 691/2013 - КЖ.И7-3, вып.3~~	~~СШЛ 28-100-3~~			~~(1)-~~			~~1~~	~~6382~~	~~см. примеч. п. 1~~
~~СШЛ 28-100-2~~	~~97. 691/2013 - КЖ.И7-3, вып.3~~	~~СШЛ 28-100-2~~			~~(-)1~~			~~9~~	~~6957~~	~~см. примеч. п. 1~~
~~ВШЛ 17-100-1~~	~~97. 691/2013 - КЖ.И7-3, вып.3~~	~~ВШЛ 17-100-1~~				~~1~~		~~1~~	~~4500~~	
		Плиты шахты лифта								
ПДЛ 2	97. 691/2013 - КЖ.И7-3, вып.1	Плита днища шахты лифта								
		ПДЛ 20.31	1					1	3175	
		Плита перекрытия шахты лифта								
ППЛ 4	97. 691/2013 - КЖ.И7-3, вып.1	ППЛ 20.31-1				1		1	3170	

1. В скобках указано количество изделий для 1 этажа.

Изм.	Кол.Уч.	Лист	№док	Подпись	Дата
Исполнил		Власова			
Проверил		Кидралеева			
Н. контр.		Кидралеева			

789-15-2015 - АС 3. 1

Свердловская область, г. Каменск-Уральский, пересечение улиц Каменской и Героев Отечества

Жилой дом №15 многоэтажной застройки

Стадия	Лист	Листов
Р	34.3	

Спецификация к схемам расположения элементов конструкций (продолжение)

КБ СТРОИТЕЛЬНЫЕ ТЕХНОЛОГИИ

Марка монтажная	Обозначение	Наименование	Количество на						Масса ед.,кГ	Примеч.
			Ниже 0.000	Входн. тамбур	1-10 этаж	Чердак	Кровля	Итого		
		Каркасы плоские								
КР 1	97. РС 1-1 - АС 3.1 - 40	Каркас плоский КР 1					2	2	19,82	
ОГК1	851-2017-АС3.1 л.38	Ограждение кровли ОГК 1					1	1	68.97	
ОГК2	851-2017-АС3.1 л.39	Ограждение кровли ОГК 2					2	2	47.52	
		Изделия металлические								
Бм 1	97.241/06-КМ.И1-1	Изделие металлическое ИМ6-158	1					1	27,36	
Бм 2	97.241/06-КМ.И1-1	Изделие металлическое ИМ6-159			-(1)			1	35,13	см. примеч. п. 1
Л 2	97.241/06-КМ.И1-1	Дверь люка Л 2				1		1	61,39	
ОГм 1	97.241/06-КМ.И1-1	Ограждение лестничного марша ОГм 1			2			20	27,98	см. примеч. п. 2
ОГм 2	97.241/06-КМ.И1-1	Ограждение лестничного марша ОГм 2	1					1	19,30	см. примеч. п. 2
ОГм 29	97.241/06-КМ.И1-1	Ограждение лоджии ОГм 29				1		1	20,94	
ИМ6-26	97.241/06-КМ.И1-1	Изделие металлическое ИМ6-26	4		4			44	8,56	
ИМ6-27	97.241/06-КМ.И1-1	Изделие металлическое ИМ6-27	2		2			22	6,39	
ИМ6-156	97.241/06-КМ.И1-1	Изделие металлическое ИМ6-156				1		1	0,18	
ИМ6-19	97.241/06-КМ.И1-1	Изделие металлическое ИМ6-19					1	1	14,17	
ИМ6-13а	97.241/06-КМ.И1-1	Изделие металлическое ИМ6-13а	4					4	3,63	
ИМ 150	97.241/06-КМ.И1-1	Изделие металлическое ИМ 150		5				5	0,44	
МС 2	97.241/06-КМ.И2-1	Изделие соединительное МС 2	2		[-]4	4		42	0,95	см. примеч. п. 1
МС 3	97.241/06-КМ.И2-1	Изделие соединительное МС 3			2			20	0,22	

1. В круглых скобках указано количество изделий для 1 этажа, в квадратных скобках - для 10 этажа / ограждения крыльца.
2. Для ограждения лестничных маршей применять поручни деревянные

Изм.	Кол.Уч.	Лист	№док	Подпись	Дата
Исполнил		Власова			
Проверил		Кидралеева			
Н. контр.		Кидралеева			

789-15-2015 - АС 3. 1

Свердловская область, г. Каменск-Уральский, пересечение улиц Каменской и Героев Отечества

Жилой дом №15 многоэтажной застройки

Стадия	Лист	Листов
Р	34.4	

Спецификация к схемам расположения элементов конструкций (продолжение)

КБ СТРОИТЕЛЬНЫЕ ТЕХНОЛОГИИ

Марка монтажная	Обозначение	Наименование	Количество на						Масса ед.,кГ	Примеч.
			Ниже 0.000	Входн. тамбур	1-10 этаж	Чердак	Кровля	Итого		
МС 4	97.241/06-КМ.И2-1	Изделие соединительное МС 4				4		4	1,21	
МС 5	97.241/06-КМ.И2-1	Изделие соединительное МС 5				2		2	0,91	
МС 6	97.241/06-КМ.И2-1	Изделие соединительное МС 6				8		8	0,33	
МС 8	97.241/06-КМ.И2-1	Изделие соединительное МС 8		~~10~~ 2	2			~~30~~ 22	0,69	
МС 9	97.241/06-КМ.И2-1	Изделие соединительное МС 9			2			20	1,03	
МС 11	97.241/06-КМ.И2-1	Изделие соединительное МС 11	2					2	0,38	
МС 15	97.241/06-КМ.И2-1	Изделие соединительное МС 15	2					2	0,81	
МС 25	97.241/06-КМ.И2-1	Изделие соединительное МС 25	2		6			62	0,40	
МС 29	97.241/06-КМ.И2-1	Изделие соединительное МС 29		2				2	0,33	
МС 34	97.241/06-КМ.И2-1	Изделие соединительное МС 34	21	6				27	0,22	
МС 36	97.241/06-КМ.И2-1	Изделие соединительное МС 36	15	6				21	0,08	
МС 43	97.241/06-КМ.И2-1	Изделие соединительное МС 43	2		4			42	0,12	
МС 44	97.241/06-КМ.И2-1	Изделие соединительное МС 44			2			20	0,08	
МС 48	97.241/06-КМ.И2-1	Изделие соединительное МС 48	2		4			42	0,34	
МС 54	97.241/06-КМ.И2-1	Изделие соединительное МС 54			(-)4			36	1,94	
МС 61	97.241/06-КМ.И2-1	Изделие соединительное МС 61	8		8	8		96	0,88	см. примеч. п.3
Н 13	97.241/06-КМ.И2-1	Изделие соединительное Н 13	2		2			22	0,57	
Н 42	97.241/06-КМ.И2-1	Изделие соединительное Н 42	2					2	0,16	
Н 135	97.241/06-КМ.И2-1	Изделие соединительное Н 135	2		(-)4			38	0,26	
МС 35	97.241/06-КМ.И2-1	Изделие соединительное МС 35	6					6	0,09	
		Детали								
	ГОСТ 18599	Труба Ø 25								см. примеч. п.2
МН 1		Лист $\frac{8x150\ ГОСТ\ 19903}{С\ 235\ ГОСТ\ 27772}$ L=150	3					3	1,41	
МН 2		Лист $\frac{10x300\ ГОСТ\ 19903}{С\ 235\ ГОСТ\ 27772}$ L=300	1					1	7,07	
МН 3		Лист $\frac{10x350\ ГОСТ\ 19903}{С\ 235\ ГОСТ\ 27772}$ L=370	1					1	10,17	

1. В скобках указано количество изделий для 10 этажа.
2. Длина для трубы Ø 25 ~~дана общая на один этаж.~~ учтена в разделе СС3.
3. Изделие соединительное МС 61 применять только для варианта I монтажа шахты лифта из отдельных панелей.

Изм.	Кол.Уч.	Лист	№док	Подпись	Дата
Исполнил		Власова			
Проверил		Кидралеева			
Н. контр.		Кидралеева			

789-15-2015 - АС 3. 1

Свердловская область, г. Каменск-Уральский, пересечение улиц Каменской и Героев Отечества

Жилой дом №15 многоэтажной застройки

Стадия	Лист	Листов
Р	34.5	

Спецификация к схемам расположения элементов конструкций (окончание)

КБ СТРОИТЕЛЬНЫЕ ТЕХНОЛОГИИ

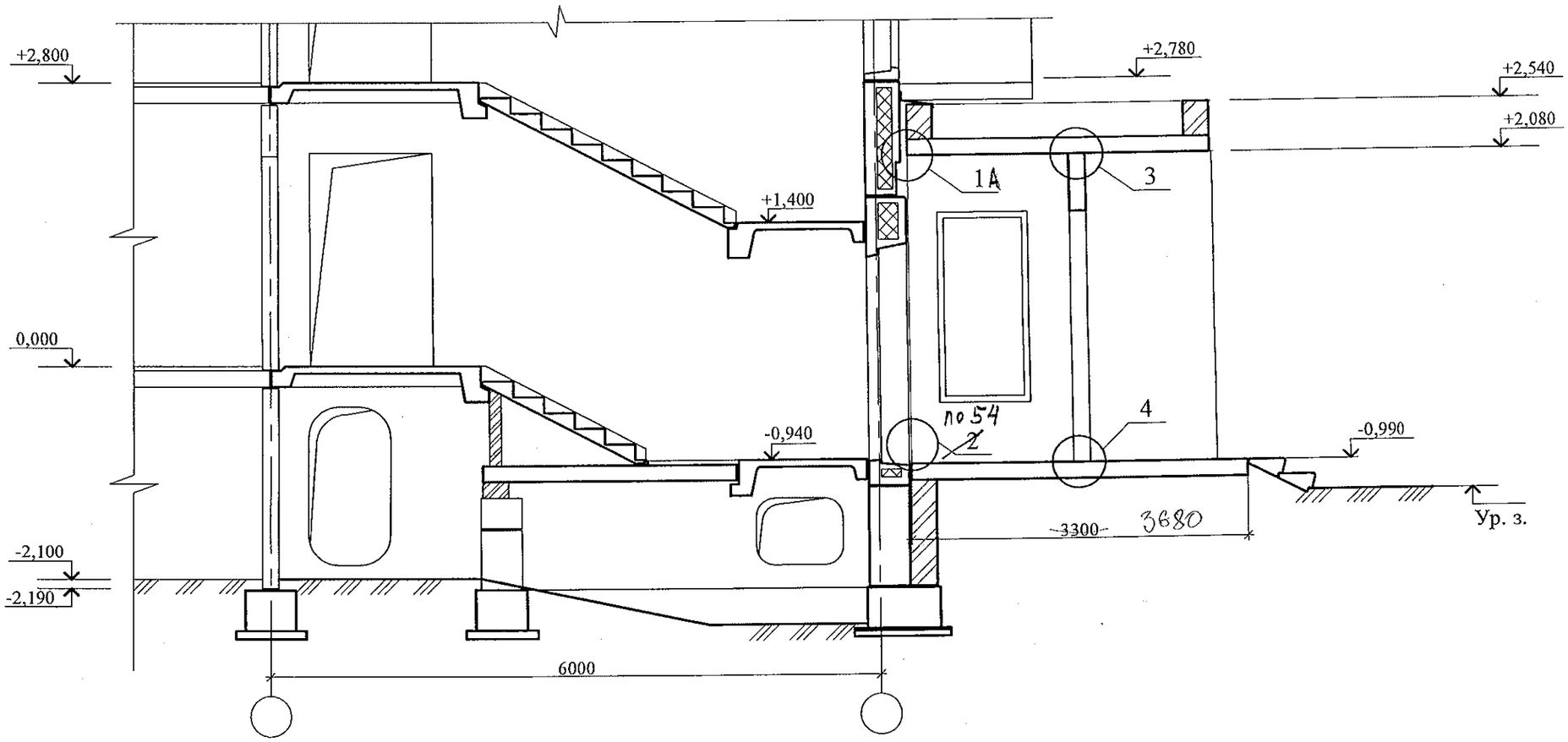

1. Общие указания и указания по сварке см. лист 1.
2. Узлы 1, 2 см. лист 7.
3. Узлы 3, 4 см. лист 8.
4. Узел 54 смотри 97.241/06 УМ-АС5 применяемые
5. Узел 1А смотри лист 10.

Изм.	Кол.Уч	Лист	№док	Подпись	Дата

805 - 2015 - АС

Привязан: 789-15-2015		
Исполн.	Власова	
Инв. N		

Проверил	Кидралеева	
Исполнил	Пригорицкая	

10 этажная рядовая секция
Входная группа

Стадия	Лист	Листов
Р	3	

Разрез А-А

КБ СТРОИТЕЛЬНЫЕ ТЕХНОЛОГИИ

1/3 Заменен на 1А/10

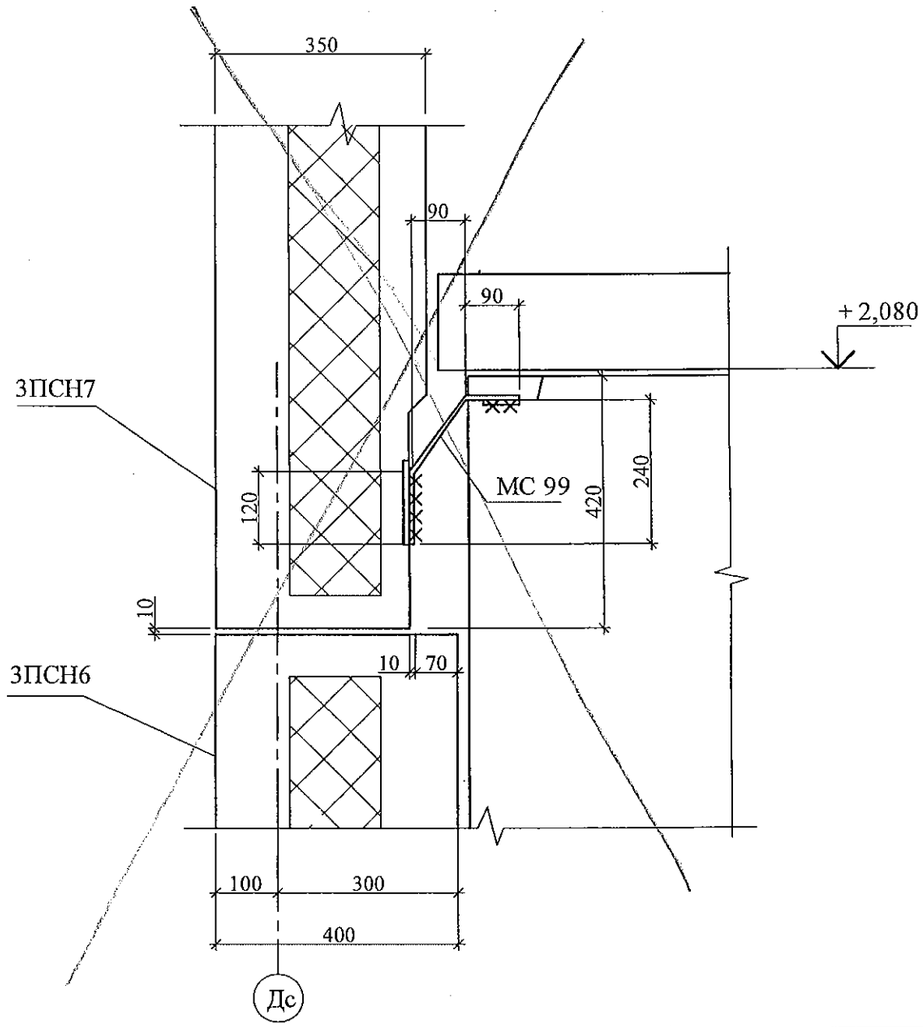

2/3 Заменен 54

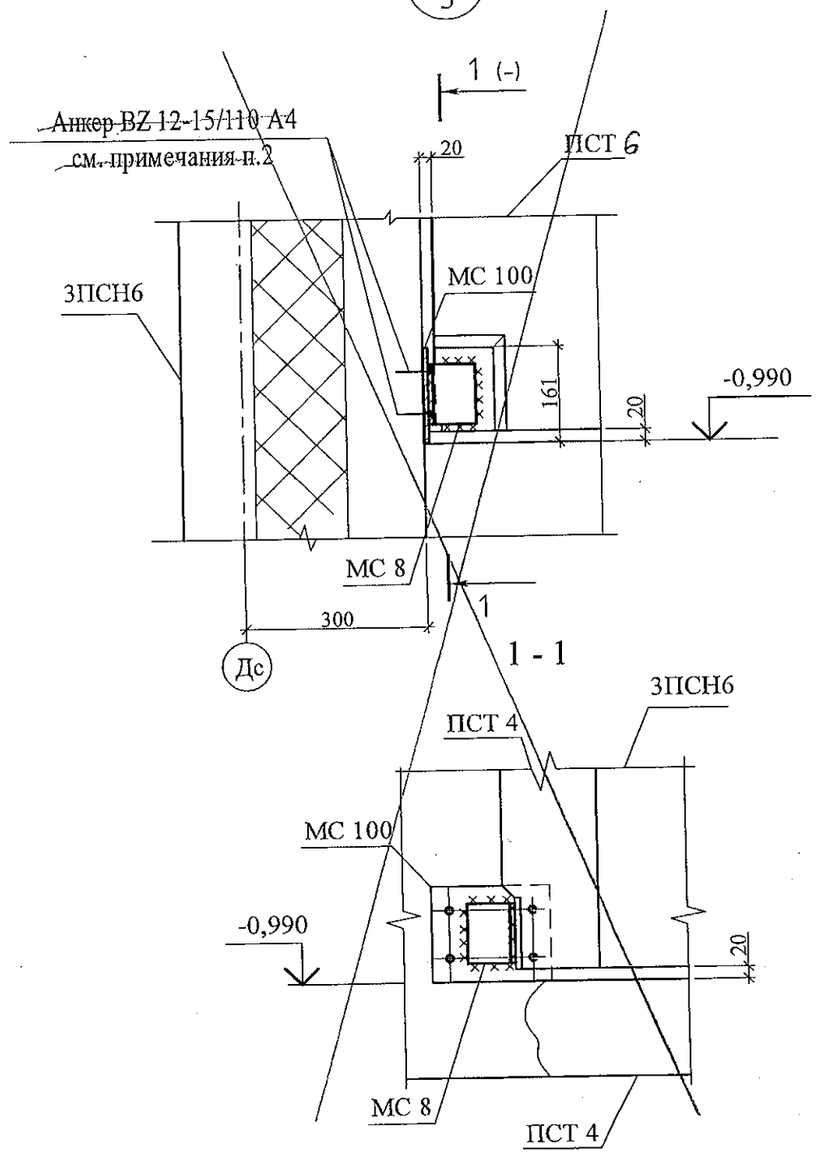

Привязан: 789-15-2015			
Исполн.	Власова		
Инв. N			

1. Общие указания и указания по сварке см. лист 1.
~~2. Изделие соединительное МС 100 крепить к наружной панели при помощи анкеров BZ 12-15/110 A4 в количестве 4 шт. по технологии фирмы "МКТ".~~

применение

805 - 2015 - АС

Изм.	Кол.Уч	Лист	№док	Подпись	Дата
Проверил	Кидралеева				
Исполнил	Пригорицкая				

	Стадия	Лист	Листов
10 этажная рядовая секция Входная группа	Р	7	
Узлы 1; 2	КБ СТРОИТЕЛЬНЫЕ ТЕХНОЛОГИИ		

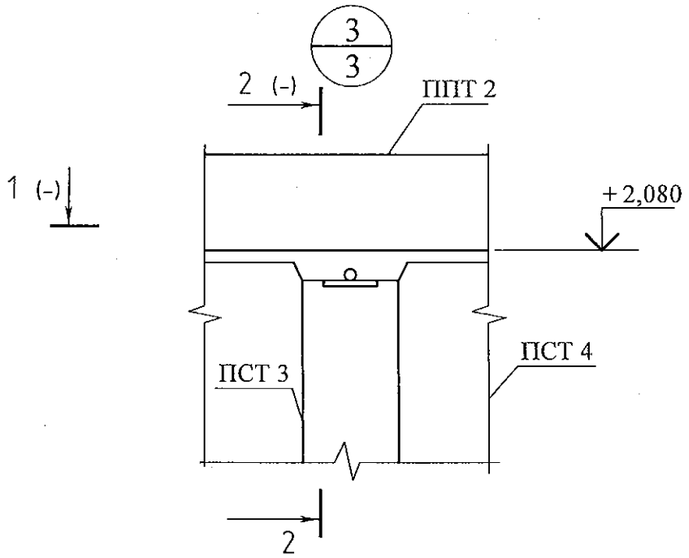

1 - 1

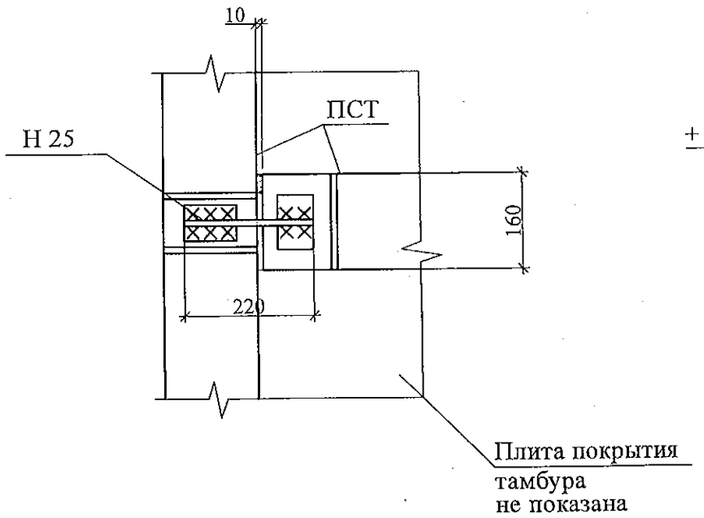

2 - 2

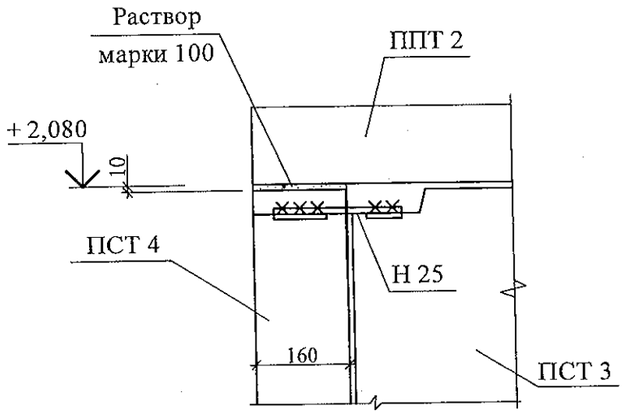

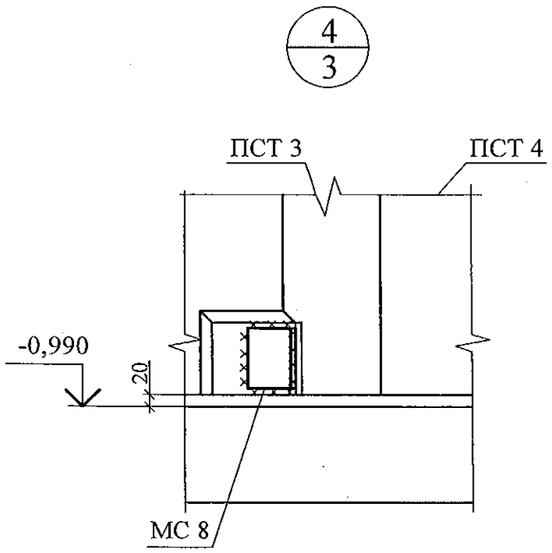

1. Общие указания и указания по сварке см. лист 1.

применяемые

805 - 2015 - АС

Изм.	Кол.Уч	Лист	№док	Подпись	Дата
Проверил		Кидралеева			
Исполнил		Пригорицкая			

Привязан: 789-15-2015

Исполн. Власова

Инв. N

10 этажная рядовая секция
Входная группа

Стадия	Лист	Листов
Р	8	

Узлы 3; 4

КБ СТРОИТЕЛЬНЫЕ ТЕХНОЛОГИИ

Марка		Наименование	Кол.	Масса ед. кг	Примечание
ПСТ3	97.241/06-КЖ.И6-1	Панель стеновая тамбура ПСТ 56.30.16	1	3225	
ПСТ4	97.241/06-КЖ.И6-1	Панель стеновая тамбура ПСТ 30.30.16	1	3075	
ПСТ4л	97.241/06-КЖ.И6-1	Панель стеновая тамбура ПСТ 30.30.16л	1	3075	
ПВН 2	97.241/06-КЖ.И6-1	Плита входа 4 П 21.48.16	1	3950	
ПВН 3	97.241/06-КЖ.И6-1	Плита входа 4 ПГ 12.27.16	1	1250	
ПВН 1	97.241/06-КЖ.И6-1	Плита входа 4ПД 16.55.16	1	3475	
ППТ 2	97.241/06-КЖ.И6-1	Плита покрытия тамбура	1	7128	
		4ПД 60.30.16-1			
С 1	ГОСТ 8717.1	Ступень ЛС 23 (F75)	4	242	
МС 8	97.241/06-КМ.И2-1	Изделие соединительное МС 8	4	0,69	
~~МС 99~~	~~97.241/06-КМ.И2-1~~	~~Изделие соединительное МС 99~~	~~2~~	~~0,38~~	
~~МС 100~~	~~97.241/06-КМ.И2-1~~	~~Изделие соединительное МС 100~~	~~2~~	~~2,51~~	
Н 25	97.241/06-КМ.И2-1	Изделие соединительное Н 25	2	0,24	

применение

805 - 2015 - АС

Изм.	Кол.Уч	Лист	№док	Подпись	Дата
Проверил		Кидралеева			
Исполнил		Пригорицкая			

10 этажная рядовая секция Входная группа	Стадия	Лист	Листов
	Р	9	
Спецификация к схемам расположения элементов конструкций	КБ СТРОИТЕЛЬНЫЕ ТЕХНОЛОГИИ		

Привязан: 789-15-2015

Исполн. Власова

Инв. N

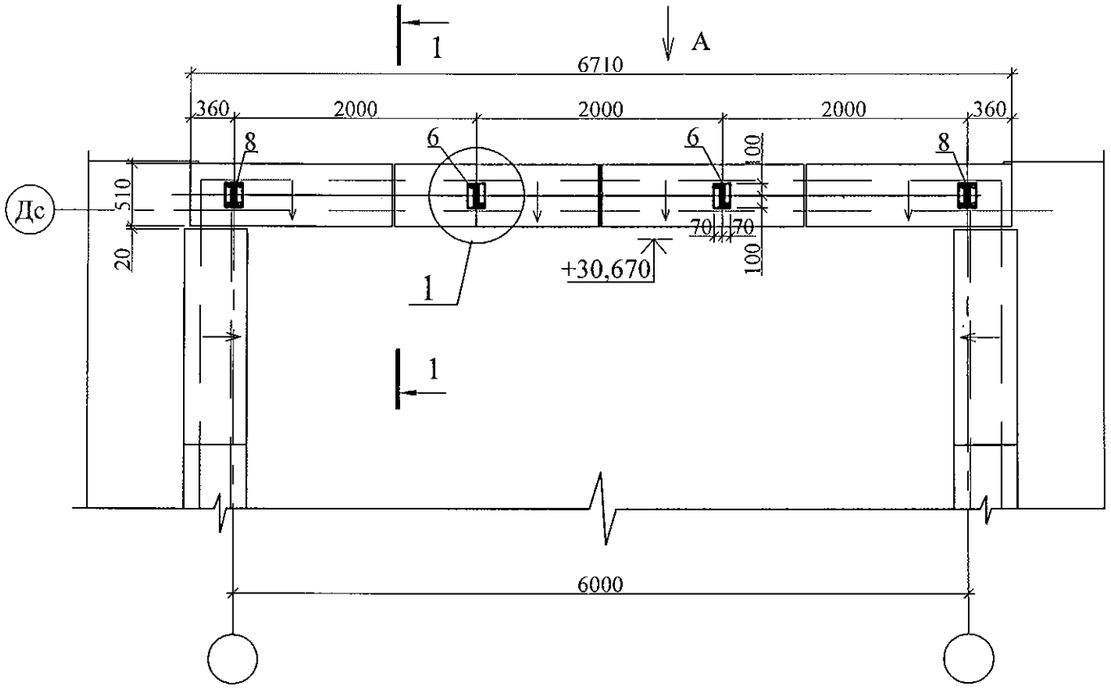

Вид А

Марка	Обозначение	Наименование	Кол.	Масса ед. кг	Приме-чание
		Ограждение кровли ОГК 1		68.97	
1		Труба ▭40х20х2 ГОСТ 8645 / В10 ГОСТ 13663 L=1230	4	2.09	
2		Труба □ 40х20х2 ГОСТ 8639 / В10 ГОСТ 13663 L=1980	6	3.37	
3		Труба ▭40х20х2 ГОСТ 8645 / В10 ГОСТ 13663 L=6710	1	11.41	
4		Труба □ 20х20х2 ГОСТ 8639 / В10 ГОСТ 13663 L=800	21	0.86	
5		Труба □ 40х20х2 ГОСТ 8639 / В10 ГОСТ 13663 L=345	4	0.59	
6		Лист 4х140х200-ПН ГОСТ 19903 / С235 ГОСТ 27772	2	0.88	
7		Лист 4х100х200-ПН ГОСТ 19903 / С235 ГОСТ 27772	8	0.63	
8		Лист 4х140х200-ПН ГОСТ 19903 / С235 ГОСТ 27772	2	0.88	

Привязан: 789-15-2015

Исполн.	Власова	
Инв. N		

1 - 1

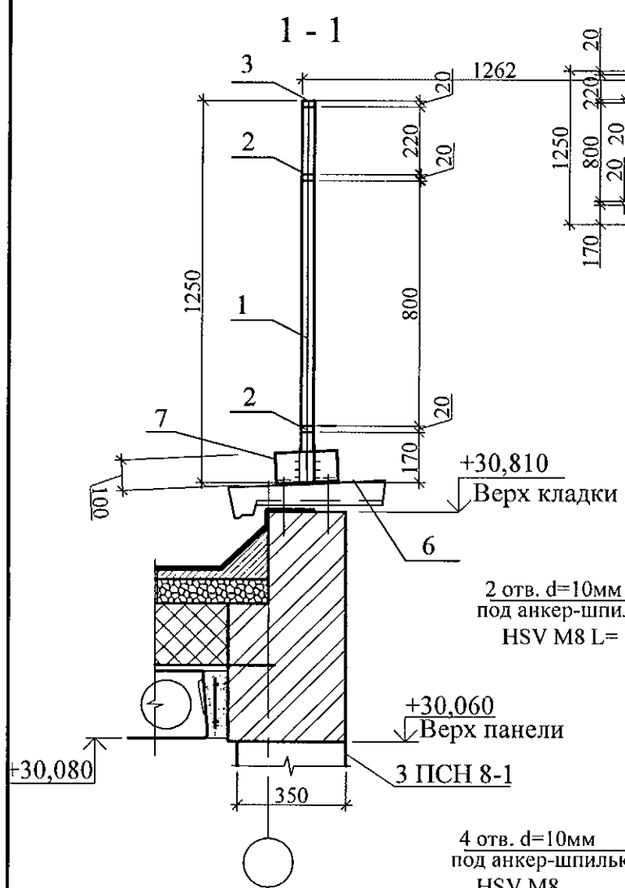

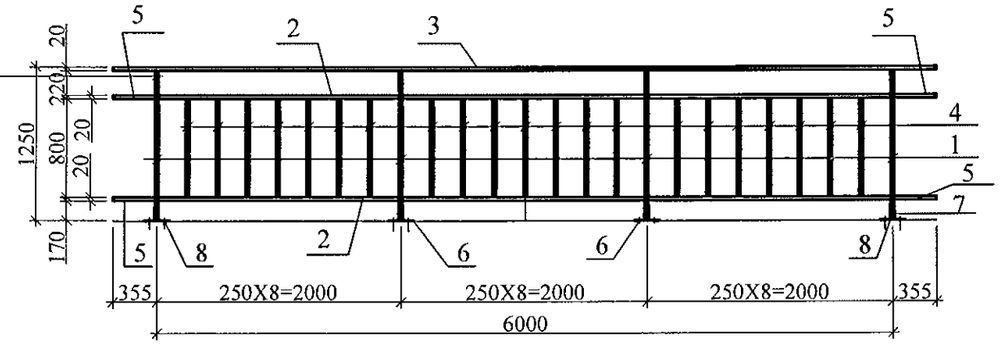

Поз. 6

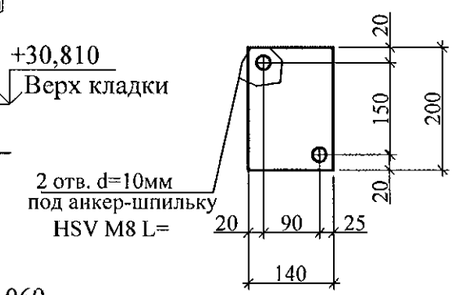

Поз. 8

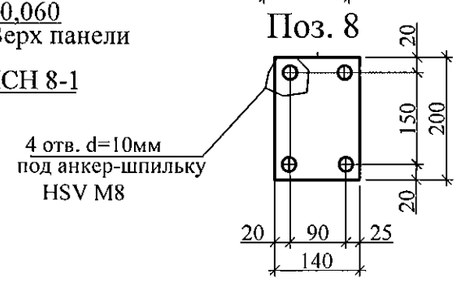

1

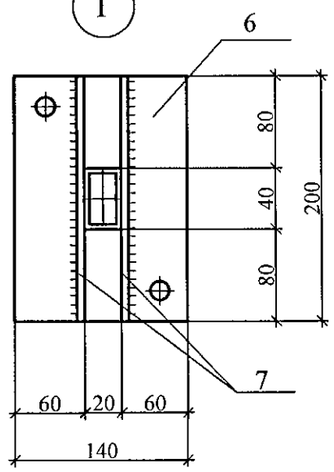

1.1 Сварные соединения на монтаже в электродуговой сваркой по ГОСТ 5264-80.

1.2 Металлические изделия должны поставляться огрунтованными для последующей покраски в построечных условиях. Поверхности соединяемых элементов должны быть гладкими, без заусенец, очищенные от ржавчины.

1.3 Материалы для сварки следует принимать по табл. 55 СНИП II-23-81*.

1.4 Защиту строительных конструкций от коррозии следует выполнять в соответствии с указаниями глав СНИП 2.03.11-85 "Защита строительных конструкций от коррозии".

1.5 Металлические изделия после монтажа окрасить атмосферостойкими лакокрасочными покрытиями группы I (СНИП 2.03.11-85) за 2 раза.

1.6 Крепление монтажными анкер- шпильками производить строго в соответствии с инструкциями руководства по анкерному крепежу фирмы HILTI.

1.7 Окраску изделий см. 851-2017-АР.Д.

применение

Изм.	Кол.Уч.	Лист	№док	Подпись	Дата
9	-	нов.	79-17		12.17

Исполнил	Власова	
Проверил	Кидралеева	
Н. контр.	Кидралеева	

851-2017 - АС 3. 1

г.Челябинск, Курчатовский район, микрорайон №48 Краснопольской площадки №1

Жилой комплекс №14(стр) с индивидуальной вставкой со встроенно-пристроенными объектами СКБО в 1-м этаже (помещения досуга, кафе, аптека, магазин,офисы) (1-ой этап строительства)

Стадия	Лист	Листов
Р	38	

Ограждение по кровле ОГК 1

КБ СТРОИТЕЛЬНЫЕ ТЕХНОЛОГИИ

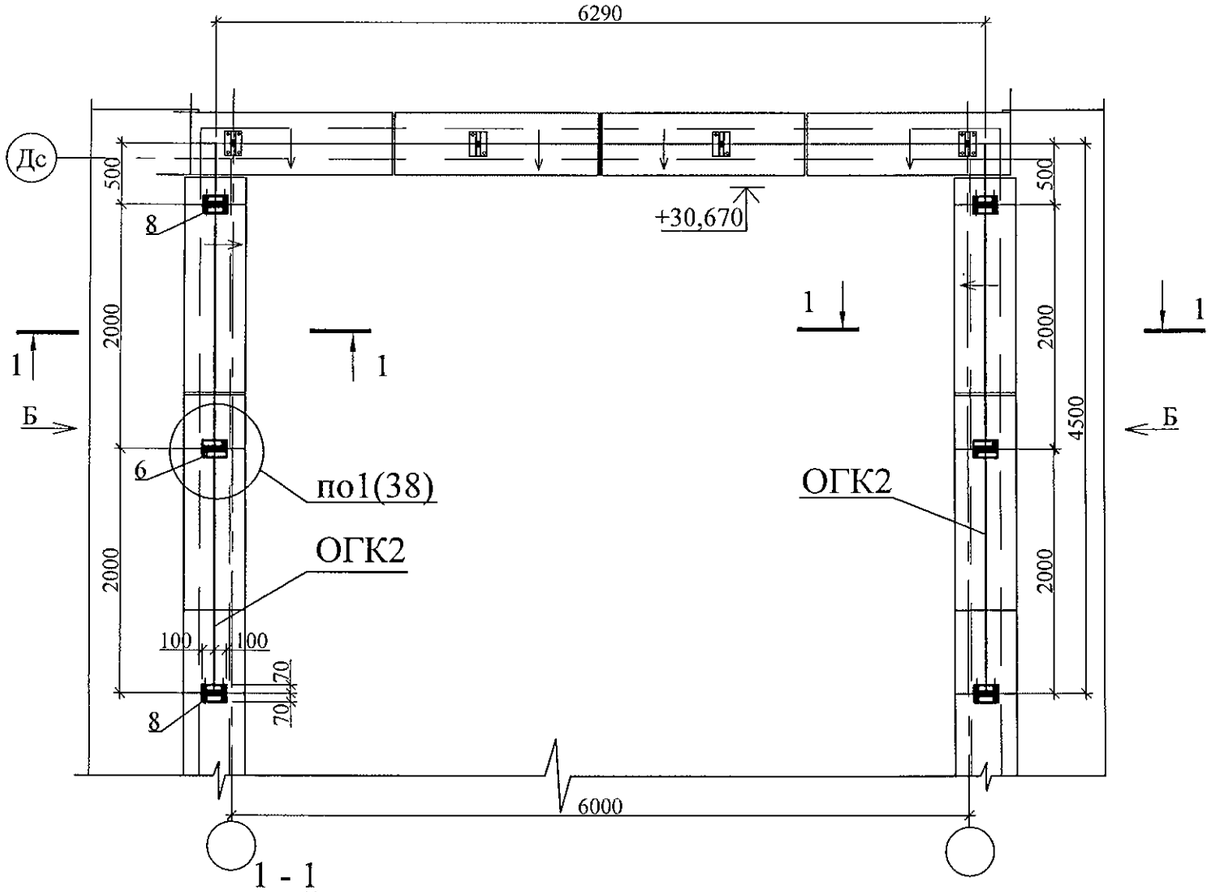

1 - 1

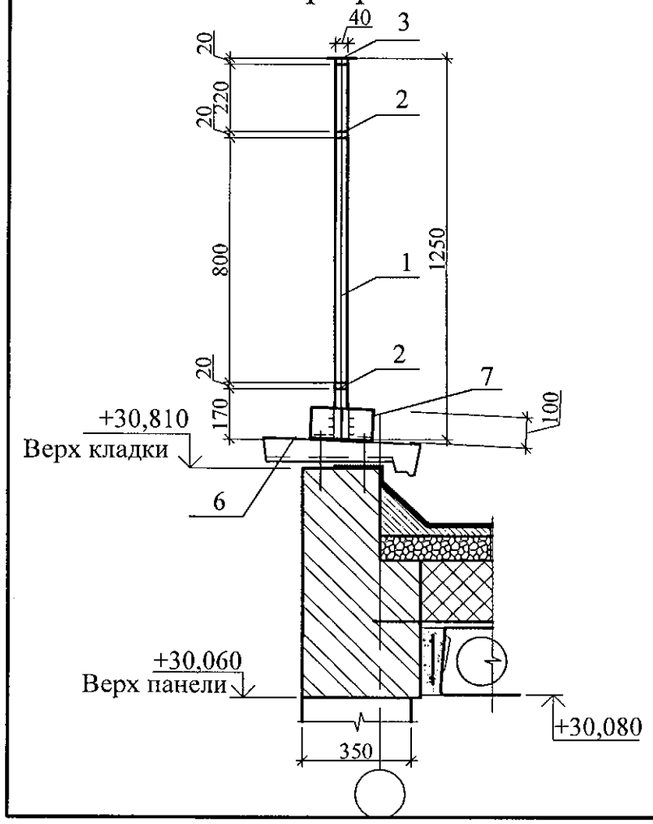

Вид А

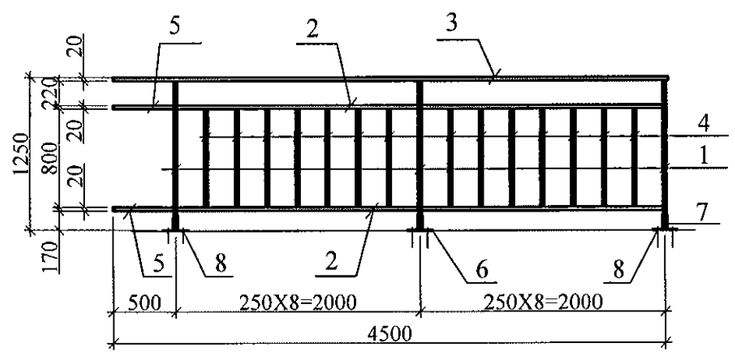

Марка	Обозначение	Наименование	Кол.	Масса ед. кг	Приме-чание
		Ограждение кровли ОГК 2	1	47.52	
1		Труба ▭40х40х2 ГОСТ 8645 / В10 ГОСТ 13663 L=1230	3	2.09	
2		Труба □ 40х40х2 ГОСТ 8639 / В10 ГОСТ 13663 L=1980	4	3.37	
3		Труба ▭40х40х2 ГОСТ 8645 / В10 ГОСТ 13663 L=4500	1	7.65	
4		Труба □ 20х20х2 ГОСТ 8639 / В10 ГОСТ 13663 L=800	14	0.86	
5		Труба □ 40х40х2 ГОСТ 8639 / В10 ГОСТ 13663 L=490	2	0.83	
6		Лист 4х140х200-ПН ГОСТ 19903 / С235 ГОСТ 27772	1	0.88	
7		Лист 4х100х200-ПН ГОСТ 19903 / С235 ГОСТ 27772	6	0.63	
8		Лист 4х140х200-ПН ГОСТ 19903 / С235 ГОСТ 27772	2	0.88	

1. Данный чертёж рассматривать совместно с л.38.

применение

Привязан: 789-15-2015

Исполн. Власова

Инв. N

Изм.	Кол.Уч.	Лист	№док	Подпись	Дата
10	-	нов.	81-17		12.17

Исполнил Власова

Проверил Кидралеева

Н. контр. Кидралеева

851-2017 - АС 3. 1

г.Челябинск, Курчатовский район, микрорайон №48 Краснопольской площадки №1

Жилой комплекс №14(стр) с индивидуальной вставкой со встроенно-пристроенными объектами СКБО в 1-м этаже (помещения досуга, кафе, аптека, магазин,офисы) (1-ой этап строительства)

Стадия	Лист	Листов
Р	39	

Ограждение по кровле ОГК 2

КБ СТРОИТЕЛЬНЫЕ ТЕХНОЛОГИИ

Схема расположения плит перекрытия шахты лифта на отм. +29,500

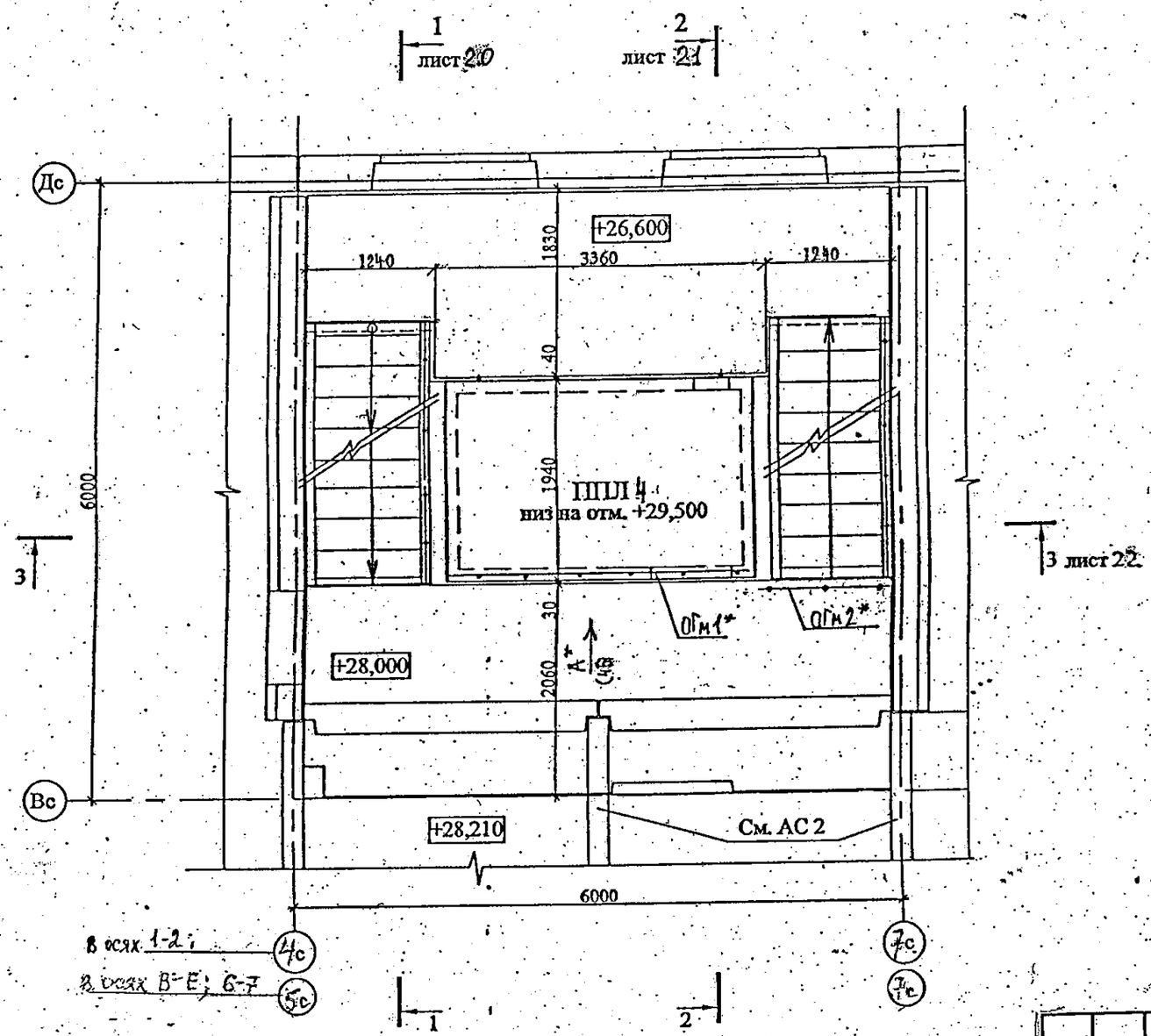

1. Общие указания см. лист 14
2. Узлы см. 97.241/06 УМ - АС 5, узлы со знаком * - 97.241/ 06 УО -АС 4
3. Спецификацию элементов см. листы ~~41.1 41.6~~ 34.1 ÷ 34.5
4. Вид А*; ОГм1*; ОГм2* см. лист 46

Привязан: 789-15-2015-АС3.1

Исполн.	Власова		
Инв. N			

применённый

Изм.	Кол.Уч	Лист	№док	Подпись	Дата
Исполнил		Власова			
Проверил		Кидралеева			
Н. контр.		Кидралеева			

688-2013-АС3.1

Свердловская область , г. Каменск-Уральский

Жилой дом на участке № 37 в 8 градостроительном комплексе микр. IV жилого района " Южный"

Стадия	Лист	Листов
Р	45	

Схема расположения плит перекрытия шахты лифта на отм. +29,500

КБ СТРОИТЕЛЬНЫЕ ТЕХНОЛОГИИ

Вид А*

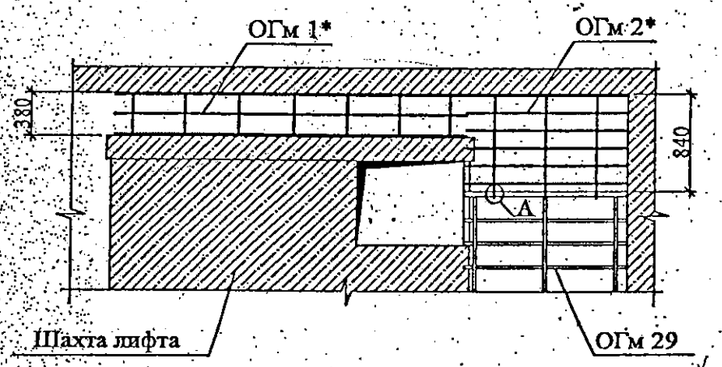

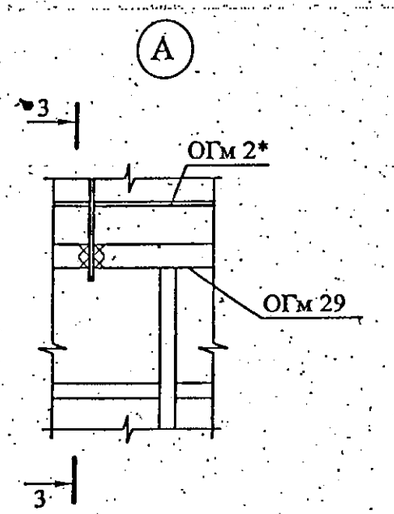

3 - 3

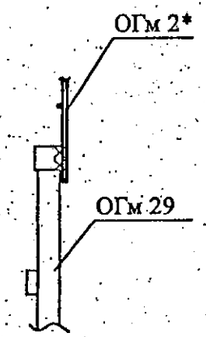

Марка издел.	Поз. дет.	Наименование	Кол.	Масса 1 дет. кг	Масса издел. кг
ОГм 1*	1	Полоса 4х60х3000 ГОСТ 103	2	5,65	13,47
	2	Ø 8А III(А240),ГОСТ 5781, L=3000	1	1,19	
	3	Ø 8А III(А240),ГОСТ 5781, L=342	7	0,14	
ОГм 2*	4	Полоса 4х60х1440 ГОСТ 103	1	2,71	6,61
	5	Ø 8А III(А240),ГОСТ 5781, L=1440	5	0,57	
	6	Ø 8А III(А240),ГОСТ 5781, L=876	3	0,35	

ОГм 1*

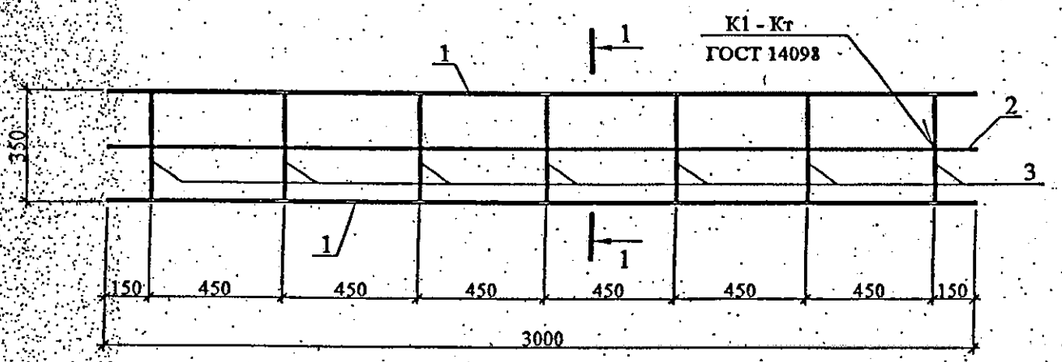

1 - 1

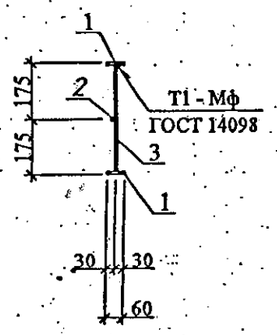

ОГм 2*

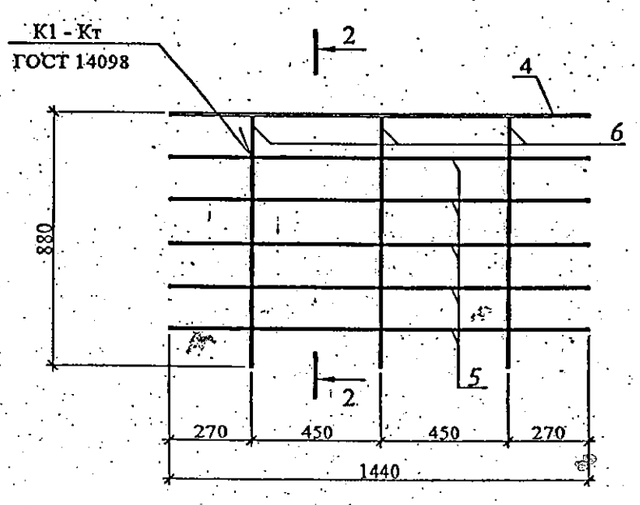

2 - 2

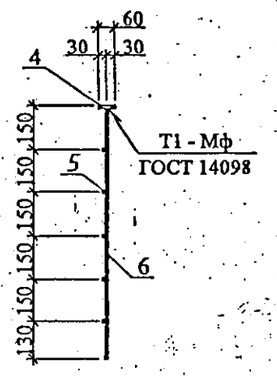

Привязан: 789-15-2015-АС3.1

Исполн.	Власова		
Инв. N			

применённый

Изм.	Кол.Уч	Лист	№док	Подпись	Дата
Исполнил		Власова			
Проверил		Кидралеева			
Н. контр.		Кидралеева			

688-2013-АС3.1

Свердловская область , г. Каменск-Уральский

Жилой дом на участке № 37 в 8 градостроительном комплексе микр. IV жилого района " Южный"

Стадия	Лист	Листов
Р	46	

Вид А*. ОГм1*, ОГм2*

КБ СТРОИТЕЛЬНЫЕ ТЕХНОЛОГИИ

Вертикальный стык

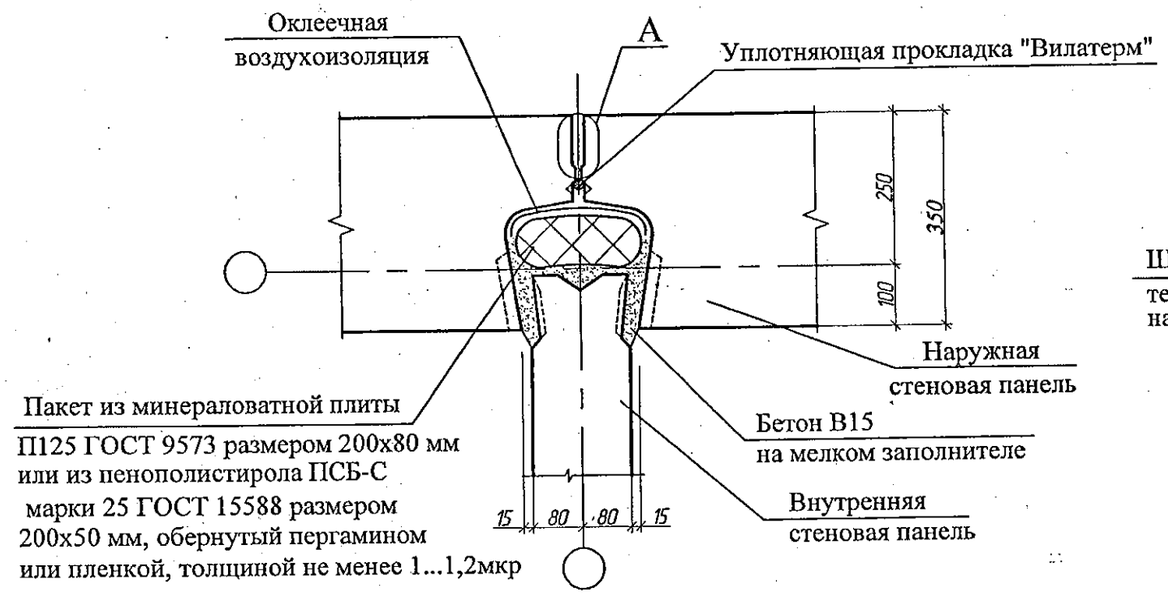

Горизонтальный стык

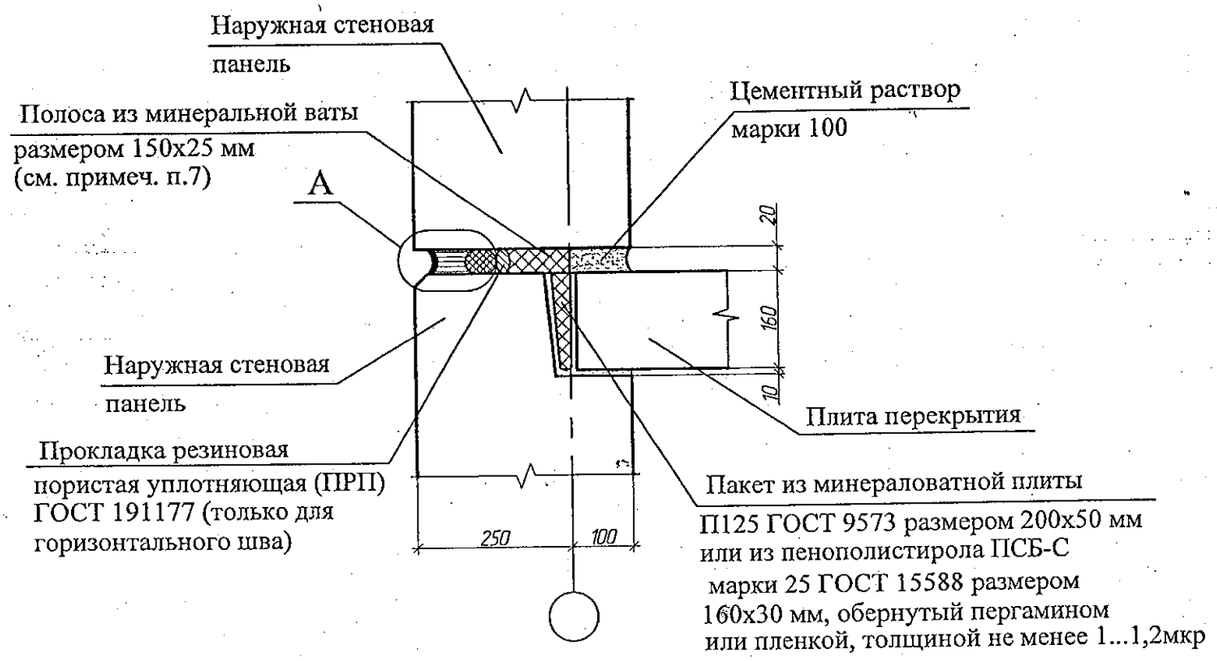

А

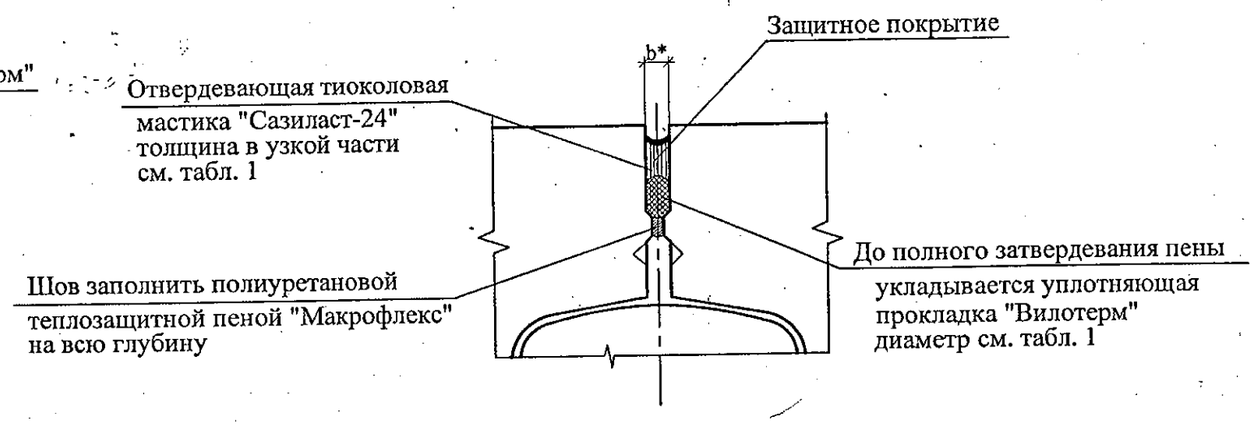

Устройство стыков наружных и внутренних стеновых панелей

1. Панели наружных и внутренних стен устанавливать на слой цементного раствора марки 100 толщиной 20 мм, стыки заполнять бетоном кл.В15согласно узлам.
2. В колодцах вертикальных стыков необходимо выполнять оклеечную воздухоизоляцию. Воздухозащитную ленту следует наклеивать поэтажно до монтажа внутренних стеновых панелей. Запрещается применять пергамин и рубероид в качестве оклеечной воздухоизоляции.
3. Герметизирующие и уплотняющие материалы устанавливать выше отметки -0,200.
4. Герметизацию стыков панелей цокольного и первого этажей , а также в узлах, где стенки лоджий примыкают к наружным панелям, выполнять по узлу "А".
5. При использовании самоклеящейся воздухозащитной ленты "Герлен Д" в стыки между панелями со стороны колодца должны быть установлены уплотняющие прокладки.
6. Зачеканку устий стыков в техническом подполье следует производить раствором на всю глубину без применения герметизирующих и уплотняющих материалов.
7. Для утепления горизонтальных швов может использоваться минеральная вата Isover или другой аналогичный материал.
8. Заделку стыков наружных стен в ИТП выполнять аналогично стыкам панелей типового этажа
9. Общие указания см. подсерию 97.1/1.2, часть 8/1.2, раздел 8.1-1, выпуск 4 и альбом 97.241/06 УМ-АС 5 лист 1.2.
10. * - ширина шва. В зависимости от ширина шва толщину герметика и диаметр уплотнительной прокладки принимать согласно табл. 1 на л. 22.

Привязан: 789-15-2015-АС3.1

Применен впервые

			Исполн.	Власова		851 - 2017 - АС 1			
			Инв. N						
1		Нов.	151-17		11-17	г. Челябинск, Курчатовский район, микрорайон № 48 Краснопольской площадки № 1			
Изм.	Кол.уч.	Лист	N°док	Подпись	Дата				
						Жилой дом № 14 (стр.) с индивидуальной вставкой со встроенно-пристроенными объектами СКБО в 1-м этаже (помещения для досуга, кафе, аптека, магазин, офисы) 1-ый этап строительства	Стадия	Лист	Листов
Исполнил		Крусбах					Р	21	
Проверил		Кидралеева				Узлы заполнения и герметизации вертикального и горизонтального стыков панелей	КБ СТРОИТЕЛЬНЫЕ ТЕХНОЛОГИИ		
Н.контр.		Кидралеева							

Узлы заполнения и герметизации вертикального закрытого межпанельного стыка и стыка примыкания стенки лоджии к наружной стене

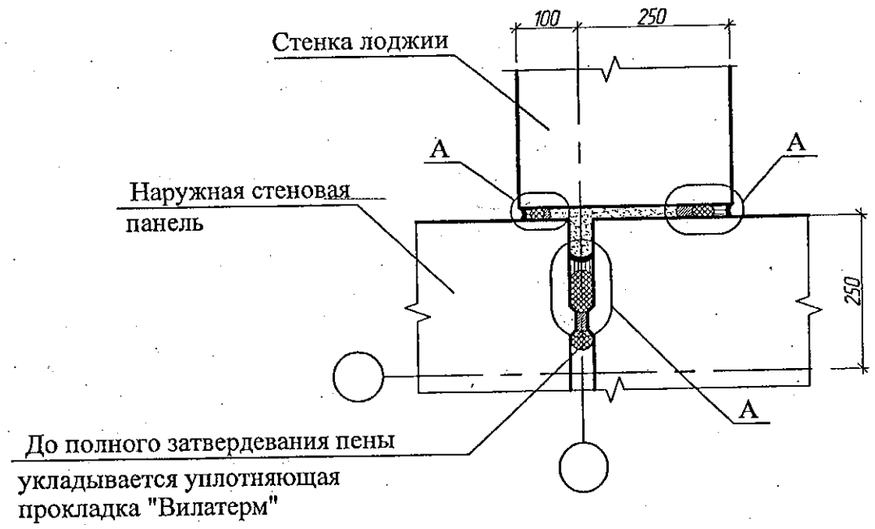

Таблица 1. Параметры конструций швов

Ширина шва b, мм	Толщина слоя герметика в узкой части шва, мм	Диаметр упругой прокладки, мм
10	4	20
15	4	20
20	6	30
25	7	40
30	8	40
35	9	50
40	10	60

1. Общие указания см. альбом 97.241/06 УМ-АС 5 лист 1.2.
2. Данный лист см. совместно с узлом 1 серии 97.1/99-УАС.1-3.
3. Узлы заполнения и герметизации вертикального и горизонтального стыков панелей см. л. 21.

применен вм

1		Нов.	151-17		11-17	851 - 2017 - АС 1
Изм.	Кол.уч.	Лист	№док	Подпись	Дата	

г. Челябинск, Курчатовский район, микрорайон № 48 Краснопольской площадки № 1

Привязан: 789-15-2015 АС31

Исполн.	Власова		
Инв. N			

Исполнил	Крусбах	
Проверил	Кидралеева	
Н.контр.	Кидралеева	

Жилой дом № 14 (стр.) с индивидуальной вставкой со встроенно-пристроенными объектами СКБО в 1-м этаже (помещения для досуга, кафе, аптека, магазин, офисы) 1-ый этап строительства

Стадия	Лист	Листов
Р	22	

Узлы заполнения и герметизации вертикального закрытого межпанельного стыка и стыка примыкания стенки лоджии к наружной стене

КБ СТРОИТЕЛЬНЫЕ ТЕХНОЛОГИИ