ООО КОНСТРУКТОРСКОЕ БЮРО
«СТРОИТЕЛЬНЫЕ ТЕХНОЛОГИИ»
Заказчик – ООО «Новый дом»

Жилой дом № 14 многоэтажной застройки
со встроенными помещениями общественного назначения

Свердловская область, г. Каменск-Уральский,
пересечение улиц Каменской и Героев Отечества

Шифр: 789-14-2015

7	24-23		01.23
Изм.	№док	Подпись	Дата

РАБОЧАЯ ДОКУМЕНТАЦИЯ

СОСТАВ АЛЬБОМА: АС2
Архитектурно-строительные решения выше отметки 0,000

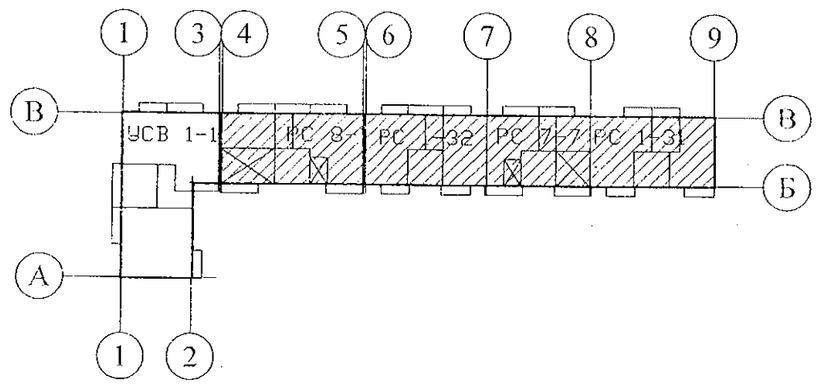

ЧЕЛЯБИНСК
2023

ООО КОНСТРУКТОРСКОЕ БЮРО
«СТРОИТЕЛЬНЫЕ ТЕХНОЛОГИИ»
Заказчик – ООО «Новый дом»

Жилой дом № 14 многоэтажной застройки
со встроенными помещениями общественного назначения

Свердловская область, г. Каменск-Уральский,
пересечение улиц Каменской и Героев Отечества

Шифр: 789-14-2015

РАБОЧАЯ ДОКУМЕНТАЦИЯ
СОСТАВ АЛЬБОМА: АС2
Архитектурно-строительные решения выше отметки 0,000

ДИРЕКТОР _____ О.В.Бобров

ГИП _____ Р.Р.Кидралеева

ГАП _____ О.Л.Орлова

ЧЕЛЯБИНСК
2023

Ведомость рабочих чертежей основного комплекта (начало)

Лист	Наименование	Примеч.
1.1	Общие данные (начало)	Изм.7
1.2	Общие данные (продолжение)	
1.3	Общие данные (продолжение)	Изм.7
1.4	Общие данные (продолжение)	
1.5	Общие данные (продолжение)	
1.6	Общие данные (окончание)	
2	Схемы расположения наружных стеновых панелей в осях 1с-10с, 10с-1с секции в осях 9-8	
3	Схемы расположения наружных стеновых панелей в осях 1с-7с, 7с-1с секции в осях 8-7	
4	Схемы расположения наружных стеновых панелей в осях 1с-7с, 7с-1с секции в осях 7-6	
5	Схемы расположения наружных стеновых панелей в осях 1с-9с, 9с-1с секции в осях 5-4	
6	Схема расположения наружных стеновых панелей в осях Дс-Ас секции в осях 9-8	
7	Схема расположения наружных стеновых панелей в осях Ас-Дс секции в осях 7-6	
8	Схема расположения наружных стеновых панелей в осях Дс-Ас, Ас-Дс секции в осях 5-4	
9	Схемы расположения элементов лоджий в осях 1с-10с, 10с-1с секции в осях 9-8	
10	Схемы расположения элементов лоджий в осях 1с-7с, 7с-1с секции в осях 8-7	
11	Схемы расположения элементов лоджий в осях 1с-7с, 7с-1с секции в осях 7-6	
12	Схемы расположения элементов лоджий в осях 1с-9с, 9с-1с секции в осях 5-4	
13	Схема расположения элементов плана 1 этажа секции в осях 9-8	
14	Схема расположения элементов плана 1 этажа секции в осях 8-7	
15	Схема расположения элементов плана 1 этажа секции в осях 7-6	Изм.7
16	Схема расположения элементов плана 1 этажа секции в осях 5-4	Изм.7
17.1	Схема расположения элементов плана 2 этажа секции в осях 9-8	
17.2	Схема расположения элементов планов 3, 6, 7, 8, 10 этажей секции в осях 9-8	
17.3	Схема расположения элементов плана 4 этажа секции в осях 9-8	
17.4	Схема расположения элементов плана 5 этажа секции в осях 9-8	Изм.7
17.5	Схема расположения элементов плана 9 этажа секции в осях 9-8	

Ведомость рабочих чертежей основного комплекта (продолжение)

Лист	Наименование	Примеч.
18.1	Схема расположения элементов плана 2 этажа секции в осях 8-7	
18.2	Схема расположения элементов планов 3, 4, 6, 7, 8, 10 этажей секции в осях 8-7	
18.3	Схема расположения элементов плана 5 этажа секции в осях 8-7	
18.4	Схема расположения элементов плана 9 этажа секции в осях 8-7	
19.1	Схема расположения элементов плана 2 этажа секции в осях 7-6	
19.2	Схема расположения элементов планов 3, 6, 7, 8, 9, 10 этажей секции в осях 7-6	
19.3	Схема расположения элементов плана 4 этажа секции в осях 7-6	
19.4	Схема расположения элементов плана 5 этажа секции в осях 7-6	
20.1	Схема расположения элементов планов 2, 3, 6, 7, 8, 10 этажей секции в осях 5-4	Изм.7
20.2	Схема расположения элементов плана 4 этажа секции в осях 5-4	
20.3	Схема расположения элементов плана 5 этажа секции в осях 5-4	
20.4	Схема расположения элементов плана 9 этажа секции в осях 5-4	
21	Схема расположения элементов планов перекрытий 1 ... 9 этажей секции в осях 9-8	
22	Схема расположения элементов планов перекрытий 1 ... 9 этажей секции в осях 8-7	
23	Схема расположения элементов планов перекрытий 1 ... 9 этажей секции в осях 4-5	
24	Схема расположения элементов планов перекрытий 1 ... 9 этажей секции в осях 5-4	
25	Схема расположения элементов плана перекрытия 10 этажа секции в осях 9-8	
26	Схема расположения элементов плана перекрытия 10 этажа секции в осях 8-7	
27	Схема расположения элементов плана перекрытия 10 этажа секции в осях 7-6	
28	Схема расположения элементов плана перекрытия 10 этажа секции в осях 5-4	
29	Схема расположения элементов плана чердака секции в осях 9-8	
30	Схема расположения элементов плана чердака секции в осях 8-7	
31	Схема расположения элементов плана чердака секции в осях 7-6	
32	Схема расположения элементов плана чердака секции в осях 5-4	

Взам. инв. №

Подп. и дата

Инв. № подл.

Чертежи основного комплекта разработаны в соответствии с требованиями Федерального закона от 30 декабря 2009 г. №384-ФЗ "Технический регламент о безопасности зданий и сооружений", экологических, санитарно-гигиенических, противопожарных и других норм, действующих на территории Российской Федерации и обеспечивают безопасную для жизни и здоровья людей эксплуатацию объекта при соблюдении предусмотренных рабочими чертежами мероприятий.

Главный инженер проекта: /Кидралеева Р. Р./

Изм.	Кол.Уч	Лист	№док	Подпись	Дата
7	–	Зам.	24-23		01.23.

Директор	Бобров	
ГАП	Орлова	
ГИП	Кидралеева	
Разработал	Каблуков	
Проверил	Кидралеева	
Н. контр.	Кидралеева	

789 - 14 - 2015 - АС 2

Свердловская область, г. Каменск-Уральский, пересечение улиц Каменской и Героев Отечества

Жилой дом №14 многоэтажной застройки со встроенными помещениями общественного назначения

Стадия	Лист	Листов
Р	1.1	

Общие данные (начало)

КБ СТРОИТЕЛЬНЫЕ ТЕХНОЛОГИИ

Ведомость рабочих чертежей основного комплекта (продолжение)

Лист	Наименование	Примеч.
33	Схема расположения элементов плана кровли секции в осях 9-8	
34	Схема расположения элементов плана кровли секции в осях 8-7	
35	Схема расположения элементов плана кровли секции в осях 7-6	
36	Схема расположения элементов плана кровли секции в осях 5-4	
37	План кровли секции в осях 9-8	
38	План кровли секции в осях 8-7	
39	План кровли секции в осях 7-6	
40	План кровли секции в осях 5-4	
41	Схема расположения ограждений лоджий 1...10 этажей секции в осях 9-8	
42	Схема расположения ограждений лоджий 1...10 этажей секции в осях 8-7	
43	Схема расположения ограждений лоджий 1...10 этажей секции в осях 7-6	
44	Схема расположения ограждений лоджий 1...10 этажей секции в осях 5-4	
45	Разрез 1-1	
46	Разрез 2-2	
47	Схемы расположения элементов планов 1 ... 10 этажей. Фрагменты 1, 2, 3. Вид А	
48	Схемы расположения элементов планов 1 ... 10 этажей. Фрагменты 4, 5, 6, 6н. Вид А	
49	Схемы расположения элементов планов 1 ... 10 этажей. Фрагменты 7, 8, 9. Вид А	
50	Схемы расположения элементов планов 1 ... 10 этажей. Фрагменты 10, 11. Вид А	
51	Схемы расположения элементов планов 1 ... 10 этажей. Фрагмент 12.	
	Схема расположения плит на отм. +2,250	
52	Схемы расположения элементов планов 1 ... 10 этажей. Крыльцо 1	
53	Изделие закладное Мн 4	
54	Схемы расположения элементов планов 1 ... 10 этажей. Фрагмент 13.	
	Схема расположения плит на отм. +2,250	
55	Схемы расположения элементов планов 1 ... 10 этажей. Крыльцо 2	
56	Ограждение площадки ОГм 1	
57	Схемы расположения элементов планов чердака. Фрагмент 14	
58	Схемы расположения элементов планов чердака. Фрагменты 15, 15н	
59	Схемы расположения элементов планов чердака. Фрагмент 16	
60	Схемы расположения элементов планов чердака. Фрагменты 17, 17н	
61	Схемы расположения элементов планов чердака. Фрагменты 18, 18н	
62	Схемы расположения элементов планов чердака. Фрагмент 19	
63	Схемы расположения элементов планов чердака. Фрагменты 20, 20н	

Ведомость рабочих чертежей основного комплекта (продолжение)

Лист	Наименование	Примеч.
64	Ограждение кровли ОГК 2	
65	Ограждение кровли ОГК 3	
66	Схемы расположения элементов перекрытия 1...10 этажей.	
	Каркасы плоские КР 1, КР 2. Деталь монолитной заделки отверстия	
67	Крыльцо сквозного прохода секции в осях 9-8. Кладочный план. Разрезы 1-1, 2-2	
68	Крыльцо сквозного прохода секции в осях 9-8. Схема расположения	
	элементов покрытия. Спецификация элементов конструкций	
69	Крыльцо сквозного прохода секции в осях 9-8. План кровли. Узлы 1, 2	
70	Крыльцо сквозного прохода секции в осях 9-8. Схема расположения элементов	
	стальных ограждений. Спецификация элементов конструкций	
71	Крыльцо сквозного прохода секции в осях 8-7. Кладочный план. Разрезы 1-1, 2-2	
72	Крыльцо сквозного прохода секции в осях 8-7. Схема расположения	
	элементов покрытия. Спецификация элементов конструкций	
73	Крыльцо сквозного прохода секции в осях 8-7. План кровли. Узлы 1, 2	
74	Крыльцо сквозного прохода секции в осях 8-7. Схема расположения элементов	
	стальных ограждений. Спецификация элементов конструкций	
75	Крыльцо сквозного прохода секции в осях 7-6. Кладочный план. Разрезы 1-1, 2-2	
76	Крыльцо сквозного прохода секции в осях 7-6. Схема расположения	
	элементов покрытия. Спецификация элементов конструкций	
77	Крыльцо сквозного прохода секции в осях 7-6. План кровли. Узлы 1, 2	
78	Крыльцо сквозного прохода секции в осях 7-6. Схема расположения элементов	
	стальных ограждений. Спецификация элементов конструкций	
79	Крыльцо сквозного прохода секции в осях 5-4. Кладочный план. Разрезы 1-1, 2-2	
80	Крыльцо сквозного прохода секции в осях 5-4. Схема расположения	
	элементов покрытия. Спецификация элементов конструкций	
81	Крыльцо сквозного прохода секции в осях 5-4. План кровли. Узлы 1, 2	

Взам. инв. №

Подп. и дата

Инв. № подл.

789 - 14 - 2015 - АС 2

Свердловская область, г. Каменск-Уральский, пересечение улиц Каменской и Героев Отечества

Изм.	Кол.Уч	Лист	№док	Подпись	Дата
Исполнил		Каблуков			
Проверил		Кидралеева			
Н. контр.		Кидралеева			

Жилой дом №14 многоэтажной застройки со встроенными помещениями общественного назначения

Стадия	Лист	Листов
Р	1.2	

Общие данные (продолжение)

КБ СТРОИТЕЛЬНЫЕ ТЕХНОЛОГИИ

Ведомость рабочих чертежей основного комплекта (продолжение)

Лист	Наименование	Примеч.
82	Крыльцо сквозного прохода секции в осях 5-4. Схема расположения элементов	
	стальных ограждений. Спецификация элементов конструкций	
83	Стальные ограждения ОГм 1, ОГм 2, ОГм 3	
84	Ограждение лоджии ОГм 23	
85.1	Спецификация к схемам расположения конструкций (начало) секции в осях 9-8	
85.2	Спецификация к схемам расположения конструкций (продолжение) секции в осях 9-8	
85.3	Спецификация к схемам расположения конструкций (продолжение) секции в осях 9-8	
85.4	Спецификация к схемам расположения конструкций (продолжение) секции в осях 9-8	
85.5	Спецификация к схемам расположения конструкций (продолжение) секции в осях 9-8	
85.6	Спецификация к схемам расположения конструкций (продолжение) секции в осях 9-8	
85.7	Спецификация к схемам расположения конструкций (продолжение) секции в осях 9-8	
85.8	Спецификация к схемам расположения конструкций (продолжение) секции в осях 9-8	
85.9	Спецификация к схемам расположения конструкций (продолжение) секции в осях 9-8	
85.10	Спецификация к схемам расположения конструкций (окончание) секции в осях 9-8	
86.1	Спецификация к схемам расположения конструкций (начало) секции в осях 8-7	
86.2	Спецификация к схемам расположения конструкций (продолжение) секции в осях 8-7	
86.3	Спецификация к схемам расположения конструкций (продолжение) секции в осях 8-7	
86.4	Спецификация к схемам расположения конструкций (продолжение) секции в осях 8-7	
86.5	Спецификация к схемам расположения конструкций (продолжение) секции в осях 8-7	
86.6	Спецификация к схемам расположения конструкций (продолжение) секции в осях 8-7	
86.7	Спецификация к схемам расположения конструкций (продолжение) секции в осях 8-7	
86.8	Спецификация к схемам расположения конструкций (продолжение) секции в осях 8-7	
86.9	Спецификация к схемам расположения конструкций (окончание) секции в осях 8-7	
87.1	Спецификация к схемам расположения конструкций (начало) секции в осях 7-6	
87.2	Спецификация к схемам расположения конструкций (продолжение) секции в осях 7-6	
87.3	Спецификация к схемам расположения конструкций (продолжение) секции в осях 7-6	Изм.7
87.4	Спецификация к схемам расположения конструкций (продолжение) секции в осях 7-6	Изм.7
87.5	Спецификация к схемам расположения конструкций (продолжение) секции в осях 7-6	
87.6	Спецификация к схемам расположения конструкций (продолжение) секции в осях 7-6	
87.7	Спецификация к схемам расположения конструкций (продолжение) секции в осях 7-6	
87.8	Спецификация к схемам расположения конструкций (продолжение) секции в осях 7-6	
87.9	Спецификация к схемам расположения конструкций (продолжение) секции в осях 7-6	
87.10	Спецификация к схемам расположения конструкций (окончание) секции в осях 7-6	

Ведомость рабочих чертежей основного комплекта (окончание)

Лист	Наименование	Примеч.
88.1	Спецификация к схемам расположения конструкций (начало) секции в осях 5-4	
88.2	Спецификация к схемам расположения конструкций (продолжение) секции в осях 5-4	Изм.7
88.3	Спецификация к схемам расположения конструкций (продолжение) секции в осях 5-4	Изм.7
88.4	Спецификация к схемам расположения конструкций (продолжение) секции в осях 5-4	
88.5	Спецификация к схемам расположения конструкций (продолжение) секции в осях 5-4	
88.6	Спецификация к схемам расположения конструкций (продолжение) секции в осях 5-4	
88.7	Спецификация к схемам расположения конструкций (продолжение) секции в осях 5-4	
88.8	Спецификация к схемам расположения конструкций (продолжение) секции в осях 5-4	
88.9	Спецификация к схемам расположения конструкций (продолжение) секции в осях 5-4	
88.10	Спецификация к схемам расположения конструкций (окончание) секции в осях 5-4	

Взам. инв. №

Подп. и дата

Инв. № подл.

Изм.	Кол.Уч	Лист	№док	Подпись	Дата
7	–	Зам.	24-23		01.23

789 - 14 - 2015 - АС 2

Свердловская область, г. Каменск-Уральский, пересечение улиц Каменской и Героев Отечества

Жилой дом №14 многоэтажной застройки со встроенными помещениями общественного назначения

Исполнил	Каблуков
Проверил	Кидралеева
Н. контр.	Кидралеева

Общие данные (продолжение)

Стадия	Лист	Листов
Р	1.3	

КБ СТРОИТЕЛЬНЫЕ ТЕХНОЛОГИИ

Ведомость ссылочных документов (начало)

Обозначение	Наименование	Примеч.
	Ссылочные документы	
РМ 2787	Панели наружных стен трехслойные для жилых домов	
	серии 97 с теплозащитными качествами,отвечающими	
	требованиям 2-го этапа по энергосбережению СНиП II 3-79*	
	Конструктивное решение с дискретными связями	
	в виде железобетонных шпонок	
97.1/85 - КЖИ 1-1	Панели стеновые наружные	
97.2 - КЖИ 1-3	Опорные и парапетные панели	
97.1/91 - КЖИ 2-4	Внутренние стеновые панели	
97.1/91 - КЖИ 3-2	Панели перекрытия (вариант изготовления в горизонте)	
97.1/95 - КЖИ 4-4	Внутренние стеновые панели	
97.1/98 - КЖИ 4-6	Панели перекрытия	
97.1/85 - КЖИ 4-2	Изделия бетонные и железобетонные	
97.1/85 - КЖИ 5-1	Изделия сборной железобетонной кровли	
97.1/99 - КЖИ 4-7	Изделия лоджий	
97.1/85 - КЖИ 4-3	Изделия бетонные и железобетонные	
97.241/06 -КЖИ.2-1	Панели стеновые внутренние и перегородки железобетонные	
97.241/06 -КЖИ.3-1	Плиты перекрытия железобетонные сплошные	
97.241/06 -КЖИ.8-1	Изделия железобетонные разные	
97.241/06 -КЖИ.5-1	Панели кровельные железобетонные	
	и плиты парапетные железобетонные	
ГОСТ 21520-89	Блоки из ячеистых бетонов стеновые мелкие	
ГОСТ 530-2012	Кирпич и камни керамические	
Серия 1.038.1-1, вып. 1	Перемычки железобетонные	
97.241/06 -КМ.И 1-1	Изделия металлические	
97.241/06 -КМ.И 2-1	Изделия соединительные	
ГОСТ 6727	Проволока из низкоуглеродистой стали	
	холоднотянутая для армирования	
	железобетонных конструкций	
ГОСТ 24045-94	Профили стальные листовые гнутые с	
	трапециевидными гофрами для строительства	
ГОСТ 8509-93	Уголки стальные горячекатаные равнополочные	

Ведомость ссылочных документов (окончание)

Обозначение	Наименование	Примеч.
ГОСТ 5781-82	Сталь горячекатаная для армирования	
	железобетонных конструкций	
ГОСТ 21520-89	Блоки из ячеистых бетонов стеновые мелкие	
ГОСТ 22950-95	Плиты минераловатные повышенной	
	жесткости на синтетическом связующем	
ТУ 5774-003-00287852-99	Техноэласт ХПП	
ГОСТ 26633-91	Бетоны тяжёлые и мелкозернистые.	
	Технические условия	
ГОСТ 28013-98	Растворы строительные.	
	Общие технические условия	
ГОСТ 15588-2014	Плиты пенополистирольные теплоизоляционные	
	Прилагаемые документы	
851 - 2 - 2017 - АС 2 - 39	Узлы заполнения и герметизации	
	вертикального и горизонтального	
	стыков панелей	
851 - 2 - 2017 - АС 2 - 40	Узлы заполнения и герметизации	
	горизонтального стыка наружной	
	стеновой панели с плитой лоджии	
851 - 2 - 2017 - АС 2 - 41	Узлы заполнения и герметизации	
	вертикального стыка примыкания	
	стены лоджии (НР, СЛ) к наружной стене	
879-2017-АС 2-52	Узлы 247а, Б	
97. 241 / 06 УО - АС 4 - 20	Узлы 44, 45	

Взам. инв. №

Подп. и дата

Инв. № подл.

Изм.	Кол.Уч	Лист	№док	Подпись	Дата
Исполнил		Каблуков			
Проверил		Кидралеева			
Н. контр.		Кидралеева			

789 - 14 - 2015 - АС 2

Свердловская область, г. Каменск-Уральский, пересечение улиц Каменской и Героев Отечества

Жилой дом №14 многоэтажной застройки со встроенными помещениями общественного назначения

Стадия	Лист	Листов
Р	1.4	

Общие данные (продолжение)

КБ СТРОИТЕЛЬНЫЕ ТЕХНОЛОГИИ

Ведомость спецификаций

Лист	Наименование	Примеч.
51, 54	Спецификация элементов перемычки ПР 1*	
52	Спецификация элементов крыльца 1	
55	Спецификация элементов крыльца 2	
57	Спецификация элементов фрагмента 14	
58	Спецификация элементов фрагментов 15, 15н	
59	Спецификация элементов фрагмента 16	
60	Спецификация элементов фрагментов 17, 17н	
61	Спецификация элементов фрагментов 18, 18н	
62	Спецификация элементов фрагмента 19	
63	Спецификация элементов фрагментов 20, 20н	
66	Спецификация элементов монолитной заделки отверстия по узлу А	
66	Спецификация элементов каркасов плоских КР 1, КР 2	
68	Спецификация элементов крыльца сквозного прохода секции в осях 9-8	
72	Спецификация элементов крыльца сквозного прохода секции в осях 8-7	
76	Спецификация элементов крыльца сквозного прохода секции в осях 7-6	
80	Спецификация элементов крыльца сквозного прохода секции в осях 5-4	
83	Спецификация элементов стальных ограждений ОГм 1, ОГм 2, ОГм 3	
84	Спецификация элементов ограждения лоджии ОГм 23	
85.1...85.10	Спецификация к схемам расположения конструкций секции в осях 9-8	
86.1...86.9	Спецификация к схемам расположения конструкций секции в осях 8-7	
87.1...87.10	Спецификация к схемам расположения конструкций секции в осях 7-6	
88.1...88.10	Спецификация к схемам расположения конструкций секции в осях 5-4	

Настоящая работа выполнена ООО "КБ Строительные технологии" на основании договора №789 - 14 - 2015 на разработку многоэтажного 5-ти-секционного многоквартирного жилого дома №14 на пересечении улиц Каменской и Героев Отечества в городе Каменск-Уральский Свердловской области в соответствии с действующими на текущий период нормами и правилами.

Общие указания

1. Настоящий альбом содержит рабочие чертежи схем расположения конструкций выше отметки 0,000 для 4-х 10-ти-этажных рядовых секций в осях 9-4 из изделий производства ООО "Производственно-строительное объединение крупнопанельного домостроения и строительных конструкций" (г. Челябинск).
2. Область применения
   IВ климатический подрайон с расчетной температурой наружного воздуха минус 34°С с обычными геологическими условиями.
   Снеговой район - III, $q_{расч}$ = 2,1 кПа (210 кг/м²)
   Скоростной напор ветра - $q_{норм.}$ = 0,30 кПа (30 кг/м²)
   Степень огнестойкости здания - II
   Уровень ответственности здания - II (нормальный)
   Класс функциональной пожарной опасности здания - Ф1.3
   Класс конструктивной пожарной опасности здания - СО
3. Указания по антикоррозионной защите соединительных элементов и необетонируемых в процессе монтажа закладных деталей смотреть в альбоме 97.241/ 06 УМ-АС 5 "Узлы монтажные".
4. Указания по герметизации и заполнению стыков наружных стеновых панелей см. альбом 97. 241 / 06 УМ - АС 5. Дополнительно см. узлы на прилагаемых листах 39 ... 41 альбома 851 - 2 - 2017 - АС 2.

Взам. инв. №

Подп. и дата

Инв. № подл.

Изм.	Кол.Уч	Лист	№док	Подпись	Дата
Исполнил		Каблуков			
Проверил		Кидралеева			
Н. контр.		Кидралеева			

789 - 14 - 2015 - АС 2

Свердловская область, г. Каменск-Уральский, пересечение улиц Каменской и Героев Отечества

Жилой дом №14 многоэтажной застройки со встроенными помещениями общественного назначения

Стадия	Лист	Листов
Р	1.5	

Общие данные (продолжение)

КБ СТРОИТЕЛЬНЫЕ ТЕХНОЛОГИИ

УКАЗАНИЯ ПО ПРОИЗВОДСТВУ РАБОТ

1. При производстве строительно-монтажных работ по возведению жилого здания следует соблюдать требования строительных норм и правил:
   - СНиП 3.03.01-87 - "Несущие и ограждающие конструкции";
   - СНиП 03.01.01-85 - "Организация строительного производства".
   - СНиП 12-03-2001 - "Безопасность труда в строительстве. Часть 1. Общие требования";
   - СНиП 12-04-2002 - "Безопасность труда в строительстве. Часть 2 .Строительное производство";.
   - ПБ-382-00 - "Правила устройства и безопасной эксплуатации кранов";
   - ППБ-01-03 - "Правила пожарной безопасности";
2. Работы по возведению зданий следует производить по утвержденному проекту производства работ (ППР), в котором должны быть предусмотрены:
   - последовательность монтажа зданий;
   - последовательность установки конструкций;
   - мероприятия, обеспечивающие требуемую прочность установки,пространственную неизменяемость конструкций, устойчивость конструкций и частей здания в процессе возведения.
3. Вертикальные и горизонтальные отклонения конструкций при монтаже не должны превышать величин, указанных в СНиП 3.03.01-87 "Несущие и ограждающие конструкции".
4. При производстве сварочных работ необходимо соблюдать требования СНиП 12-03-2001, СНиП 12-04-2002.
5. В случае выполнения сварочных работ при отрицательных температурах наружного воздуха следует руководствоваться требованиями СНиП 3.03.01-87. Свариваемые поверхности должны быть защищены от атмосферных осадков.
6. Монтаж конструкций каждого вышележащего этажа следует производить после проектного закрепления всех монтажных элементов и достижения раствором стыков несущих конструкций необходимой прочности.
7. Технический контроль за качеством работ по заделке стыков должен выполняться непрерывно в процессе монтажа.
8. Применение раствора для монтажа несущих конструкций, процесс схватывания которого уже начался, а также восстановление его пластичности путем добавления воды не допускается.
9. Внутренние общестроительные и специальные работы выполняются параллельно с монтажом здания с отставанием не менее, чем на два этажа и при условии, что над помещениями, где производятся работы, не ведется монтаж конструкций.
10. Внутренние отделочные работы (кроме окрасочных и оклеечных работ) производятся при условии, если над помещениями, в которых ведется отделка, имеется не менее трех смонтированных этажей.
11. Общие указания по замоноличиванию стыков и соединениям железобетонных конструкций см. альбом 97. 241 / 06 УМ - АС 5.

ПРОИЗВОДСТВО РАБОТ В ЗИМНЕЕ ВРЕМЯ

1. При производстве работ в зимних уловиях необходимо руководствоваться главами СНиП 3.03.01-87.
2. Для обеспечения твердения растворов и бетонов в зимних условиях применять противоморозные добавки. В качестве противоморозных добавок использовать нитрат натрия ($NaNO_3$), комплексную добавку НКМ (нитрат кальция-мочевина), поташ (K_2CO_3) и совмещенную добавку поташа с нитратом натрия.
3. Применение противоморозных добавок нитрата натрия рекомендуется при температуре наружного воздуха до -15 ° С, комплексной добавки НКМ до - 20° С, поташа и совмещенной добавки нитрата натрия с поташем до - 30°С.
4. Количество противоморозных добавок назначается исходя из среднесуточной температуры по прогнозам на декаду в соответствии с "Руководством по возведению каменных и полносборных конструкций зданий повышенной этажности в зимних условиях", Москва, ЦНИИСК им. Кучеренко.
5. При сдаче здания в эксплуатацию должно быть документально подтверждено достижение раствором и бетоном проектных марок.
6. При монтаже конструкций при температуре ниже -20° С раствор следует применять на одну марку выше проектной.
7. В случае резкого замедления твердения раствора и бетона с противоморозными добавками при температуре ниже рекомендуемой (см. п. 3) следует выполнять электроподогрев (раствора) бетона замоноличивания. Способ электроподогрева назначается в соответствии с "Руководством по производству бетонных работ в зимних условиях, районах Дальнего Востока, Сибири и Крайнего Севера", Москва, ЦНИИОМТП Госстроя.
8. Расстилание раствора в горизонтальные швы следует производить непосредственно перед установкой элементов.
9. Работы по антикоррозионной защите при температуре ниже - 20° С, в снегопад и при дожде выполнять запрещается.
10. Сварку узлов и деталей не рекомендуется выполнять при температуре ниже -30° С и при наличии холодного сильного ветра.
11. Перед наступлением весеннего оттаивания раствора, конструкции здания должны быть освобождены от излишних нагрузок снега, льда, мусора, материалов и закрыты от доступа к ним посторонних лиц.
12. При возведении домов в зимних условиях необходимо строго соблюдать правила пожарной безопасности, техники безопасности и взрывобезопасности.

Взам. инв. №	Подп. и дата	Инв. № подл.

Изм.	Кол.Уч	Лист	№док	Подпись	Дата	789 - 14 - 2015 - АС 2			
						Свердловская область, г. Каменск-Уральский, пересечение улиц Каменской и Героев Отечества			
						Жилой дом №14 многоэтажной застройки со встроенными помещениями общественного назначения	Стадия	Лист	Листов
Исполнил		Каблуков					Р	1.6	
Проверил		Кидралеева				Общие данные (окончание)	КБ СТРОИТЕЛЬНЫЕ ТЕХНОЛОГИИ		
Н. контр.		Кидралеева							

Схема расположения наружных стеновых панелей в осях 1с-10с

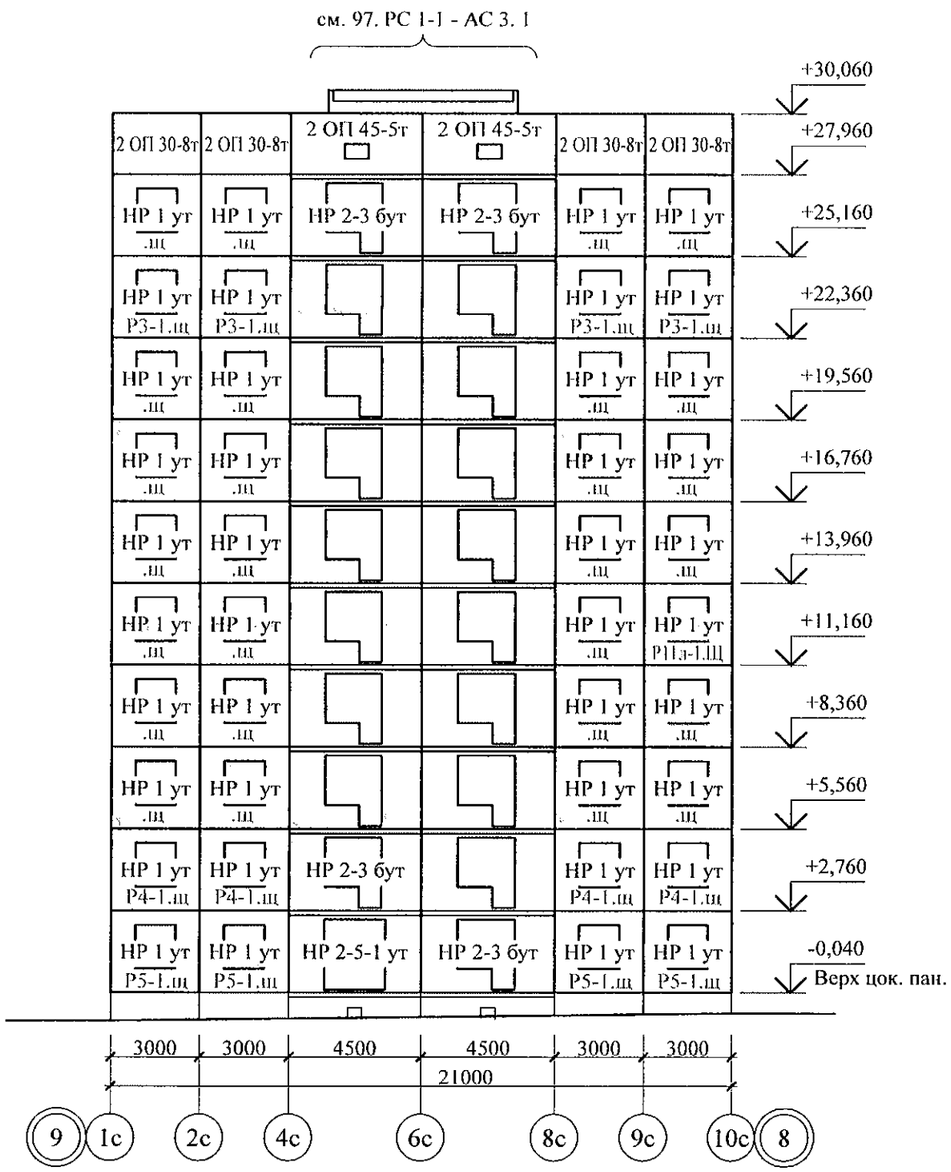

Схема расположения наружных стеновых панелей в осях 10с-1с

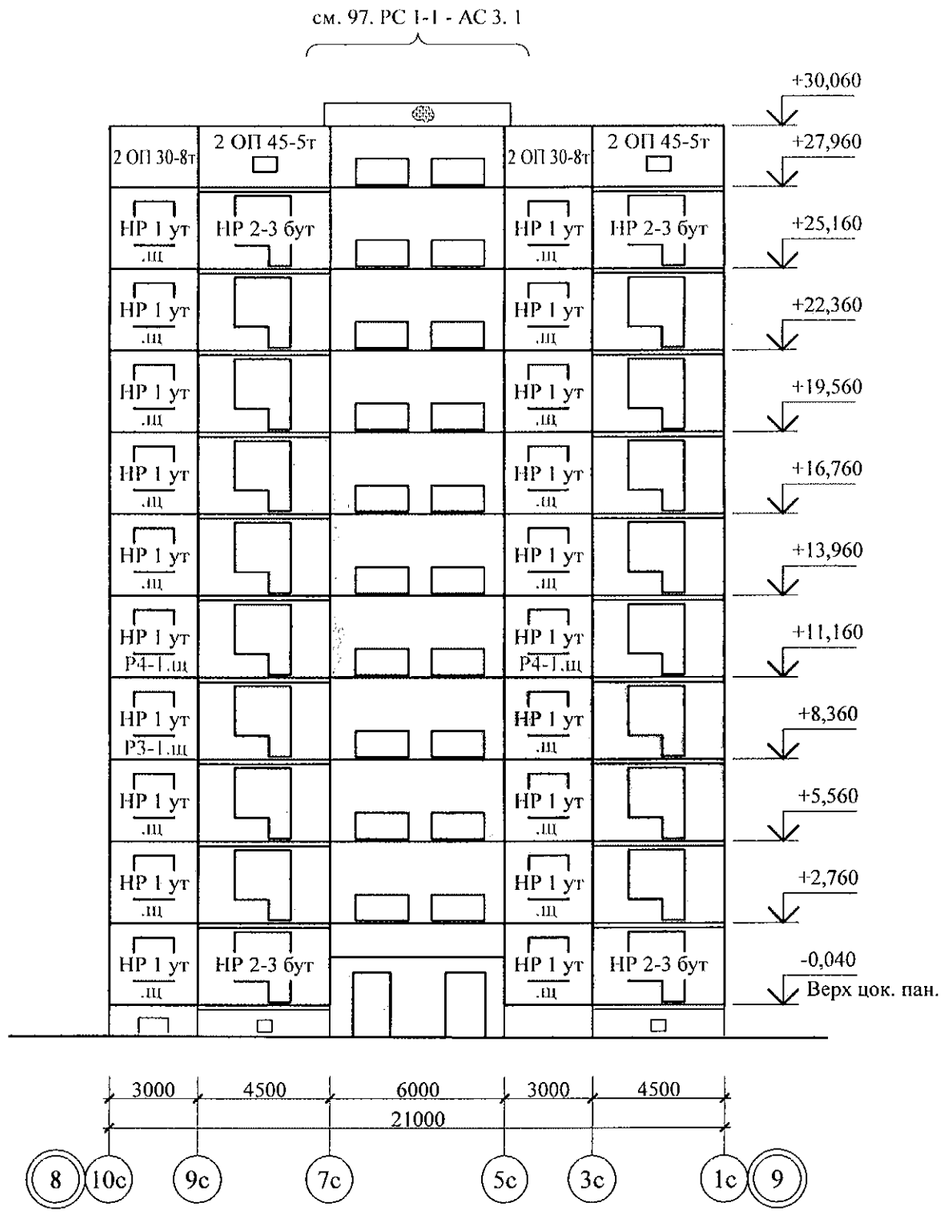

1. Общие указания см. листы 1.4, 1.5.
2. Общие примечания см. л. 13.
3. Вертикальные стыки панелей наружных стен выполнить в соответствии с узлами на л. 97. 241 / 06 УМ - АС 5 - 2 с заменой цементного раствора М100 на бетон класса В15 ГОСТ 26633 на мелком заполнителе.

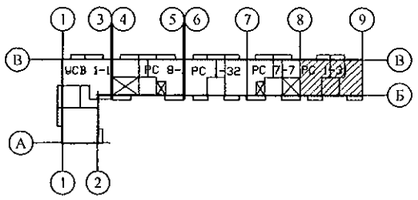

Изм.	Кол.Уч	Лист	№док	Подпись	Дата
Исполнил		Каблуков			
Проверил		Кидралеева			
Н. контр.		Кидралеева			

789 - 14 - 2015 - АС 2

Свердловская область, г. Каменск-Уральский, пересечение улиц Каменской и Героев Отечества

Жилой дом №14 многоэтажной застройки со встроенными помещениями общественного назначения

Стадия	Лист	Листов
Р	2	

Схемы расположения наружных стеновых панелей в осях 1с-10с, 10с-1с секции в осях 9-8

КБ СТРОИТЕЛЬНЫЕ ТЕХНОЛОГИИ

Взам. инв. №

Подп. и дата

Инв. № подл.

Схема расположения наружных стеновых панелей в осях 1с-7с

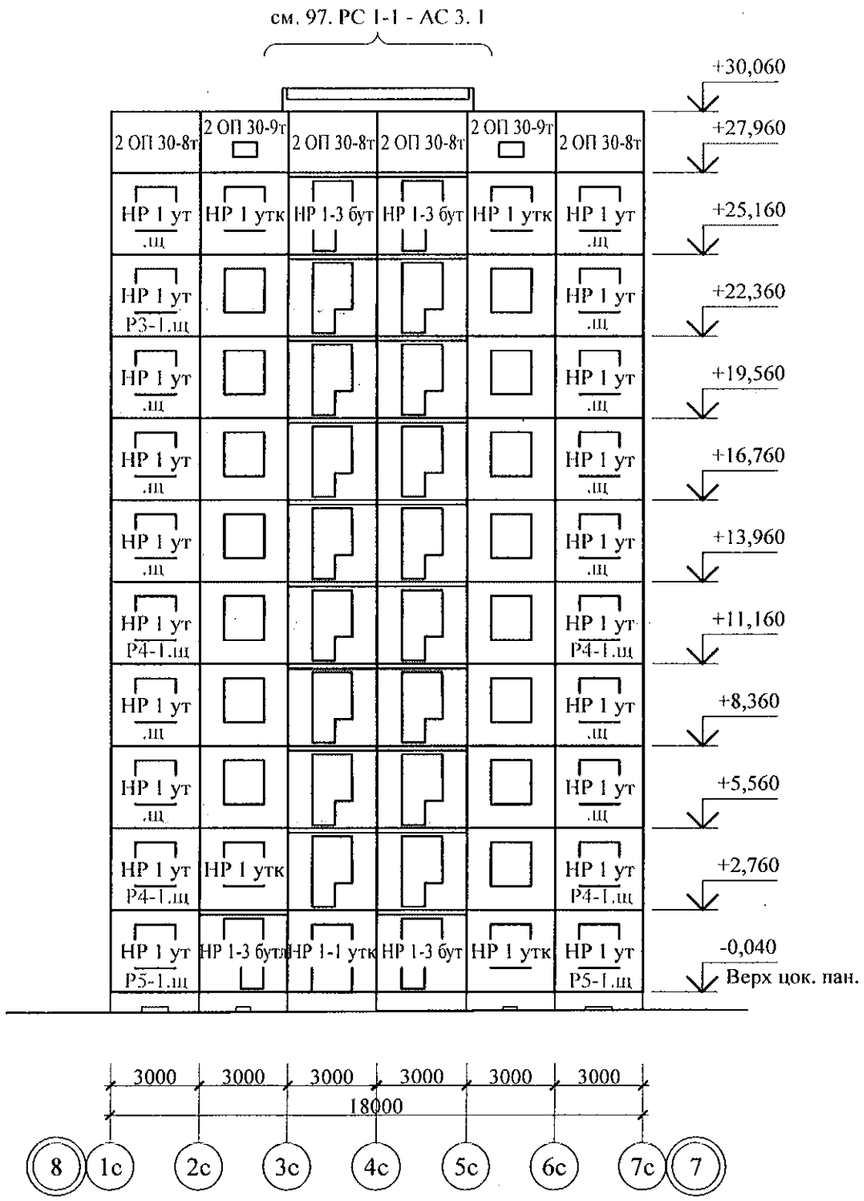

Схема расположения наружных стеновых панелей в осях 7с-1с

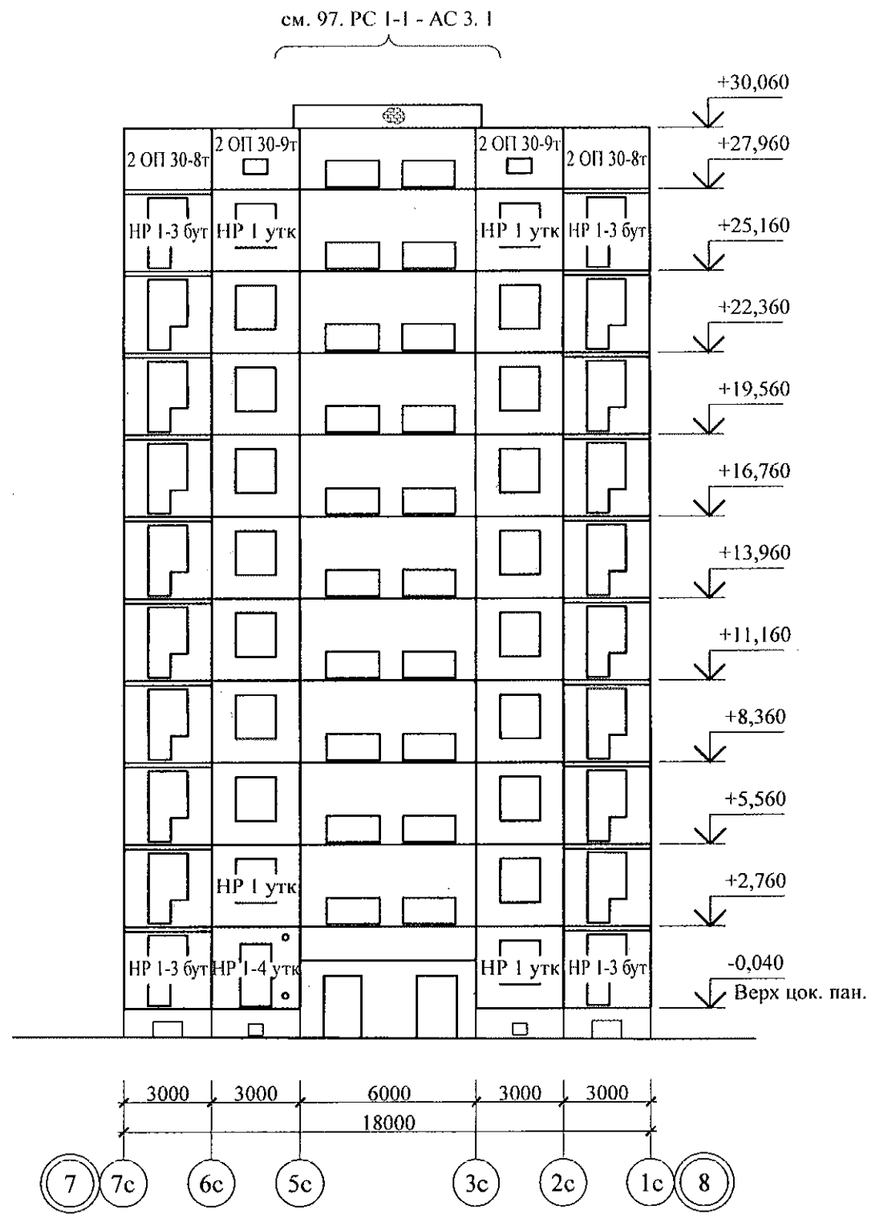

1. Общие указания см. листы 1.4, 1.5.
2. Общие примечания см. л. 14.
3. Вертикальные стыки панелей наружных стен выполнить в соответствии с узлами на л. 97. 241 / 06 УМ - АС 5 - 2 с заменой цементного раствора М100 на бетон класса В15 ГОСТ 26633 на мелком заполнителе.

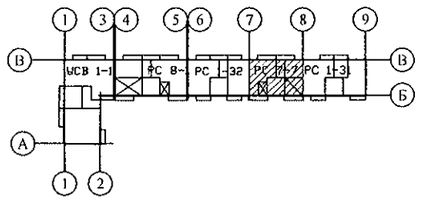

Изм.	Кол.Уч	Лист	№док	Подпись	Дата
Исполнил		Каблуков			
Проверил		Кидралеева			
Н. контр.		Кидралеева			

789 - 14 - 2015 - АС 2

Свердловская область, г. Каменск-Уральский, пересечение улиц Каменской и Героев Отечества

Жилой дом №14 многоэтажной застройки со встроенными помещениями общественного назначения

Стадия	Лист	Листов
Р	3	

Схемы расположения наружных стеновых панелей в осях 1с-7с, 7с-1с секции в осях 8-7

КБ СТРОИТЕЛЬНЫЕ ТЕХНОЛОГИИ

Взам. инв. №

Подп. и дата

Инв. № подл.

Схема расположения наружных стеновых панелей в осях 1с-7с

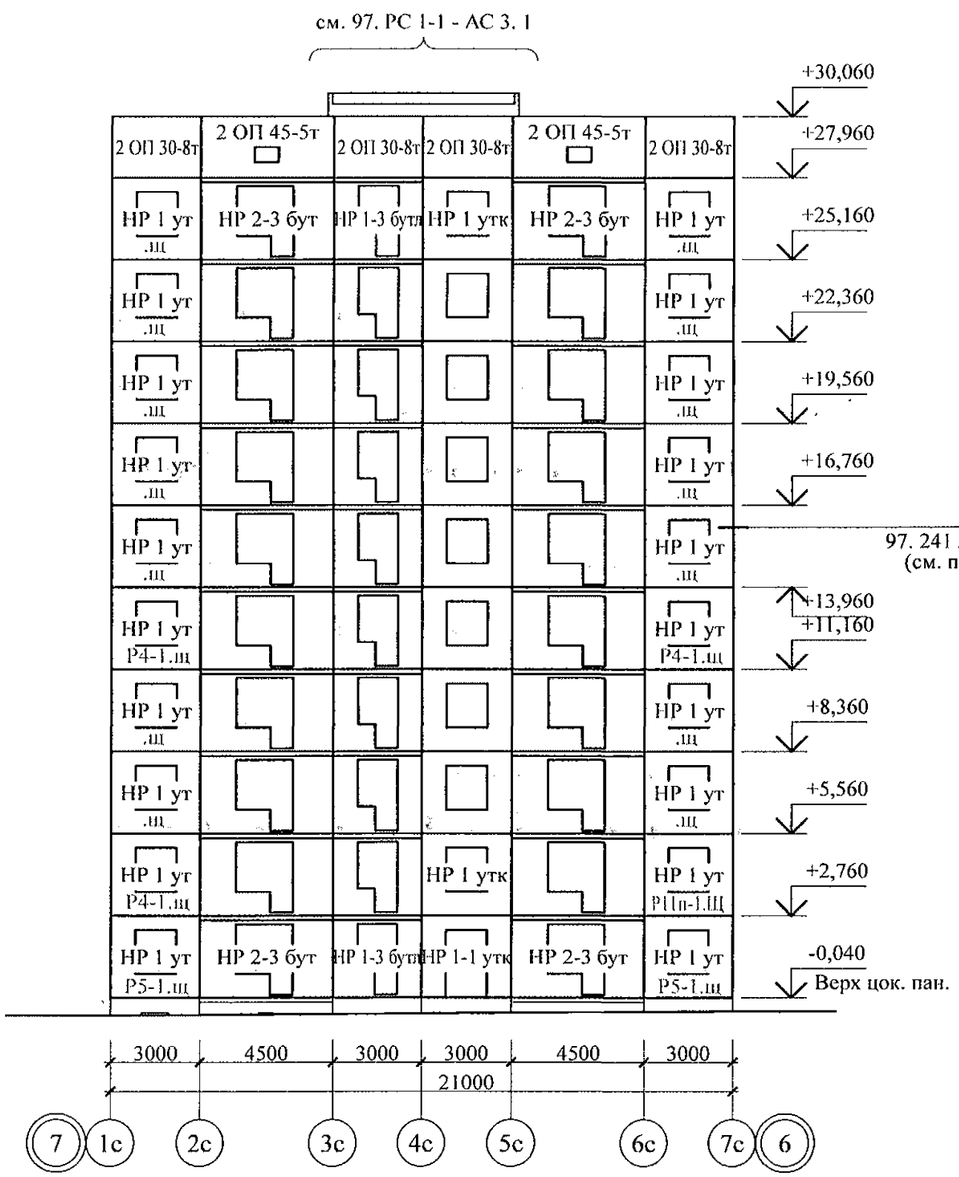

44
97. 241 / 06 УО - АС 4 - 20
(см. прил. документы)

Схема расположения наружных стеновых панелей в осях 7с-1с

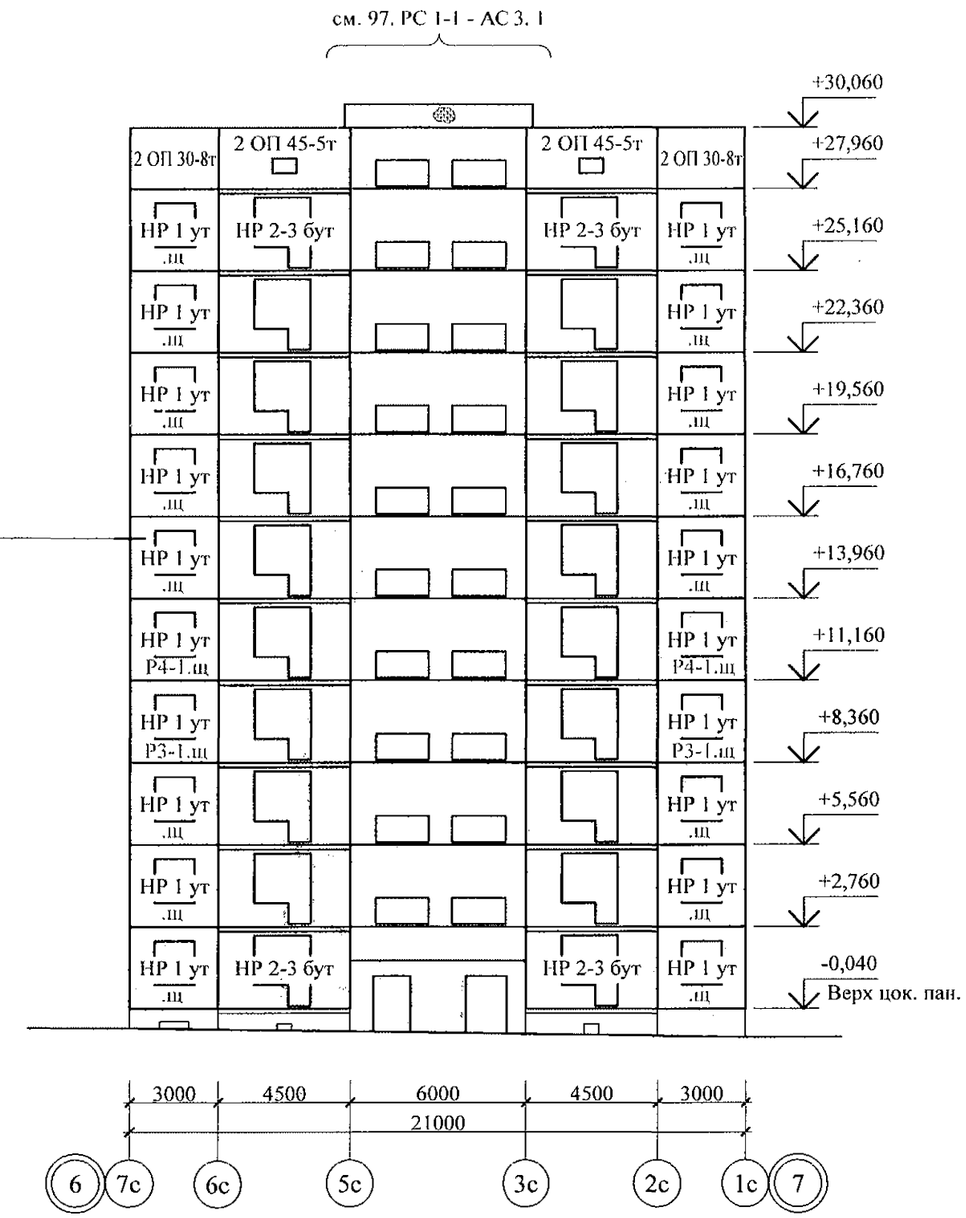

1. Общие указания см. листы 1.4, 1.5.
2. Общие примечания см. л. 15.
3. Вертикальные стыки панелей наружных стен выполнить в соответствии с узлами на л. 97. 241 / 06 УМ - АС 5 - 2 с заменой цементного раствора М100 на бетон класса В15 ГОСТ 26633 на мелком заполнителе.

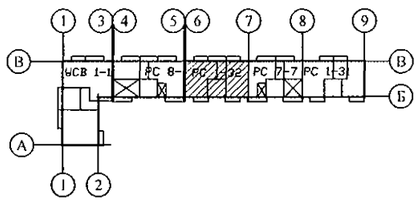

Изм.	Кол.Уч	Лист	№док	Подпись	Дата
Исполнил		Каблуков			
Проверил		Кидралеева			
Н. контр.		Кидралеева			

789 - 14 - 2015 - АС 2

Свердловская область, г. Каменск-Уральский, пересечение улиц Каменской и Героев Отечества

Жилой дом №14 многоэтажной застройки со встроенными помещениями общественного назначения

Стадия	Лист	Листов
Р	4	

Схемы расположения наружных стеновых панелей в осях 1с-7с, 7с-1с секции в осях 7-6

КБ СТРОИТЕЛЬНЫЕ ТЕХНОЛОГИИ

Взам. инв. №

Подп. и дата

Инв. № подл.

Схема расположения наружных стеновых панелей в осях 1с-9с

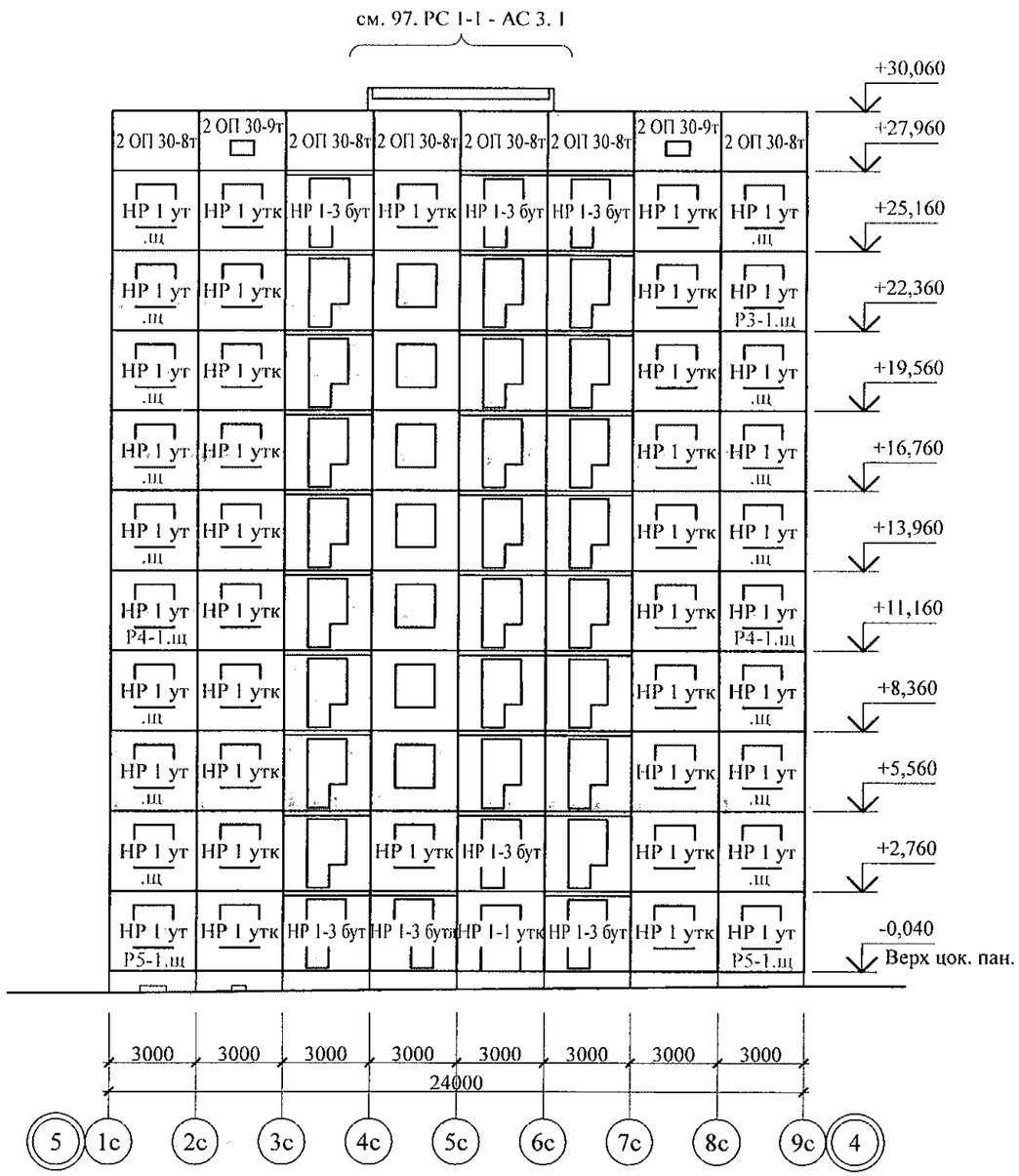

Схема расположения наружных стеновых панелей в осях 9с-1с

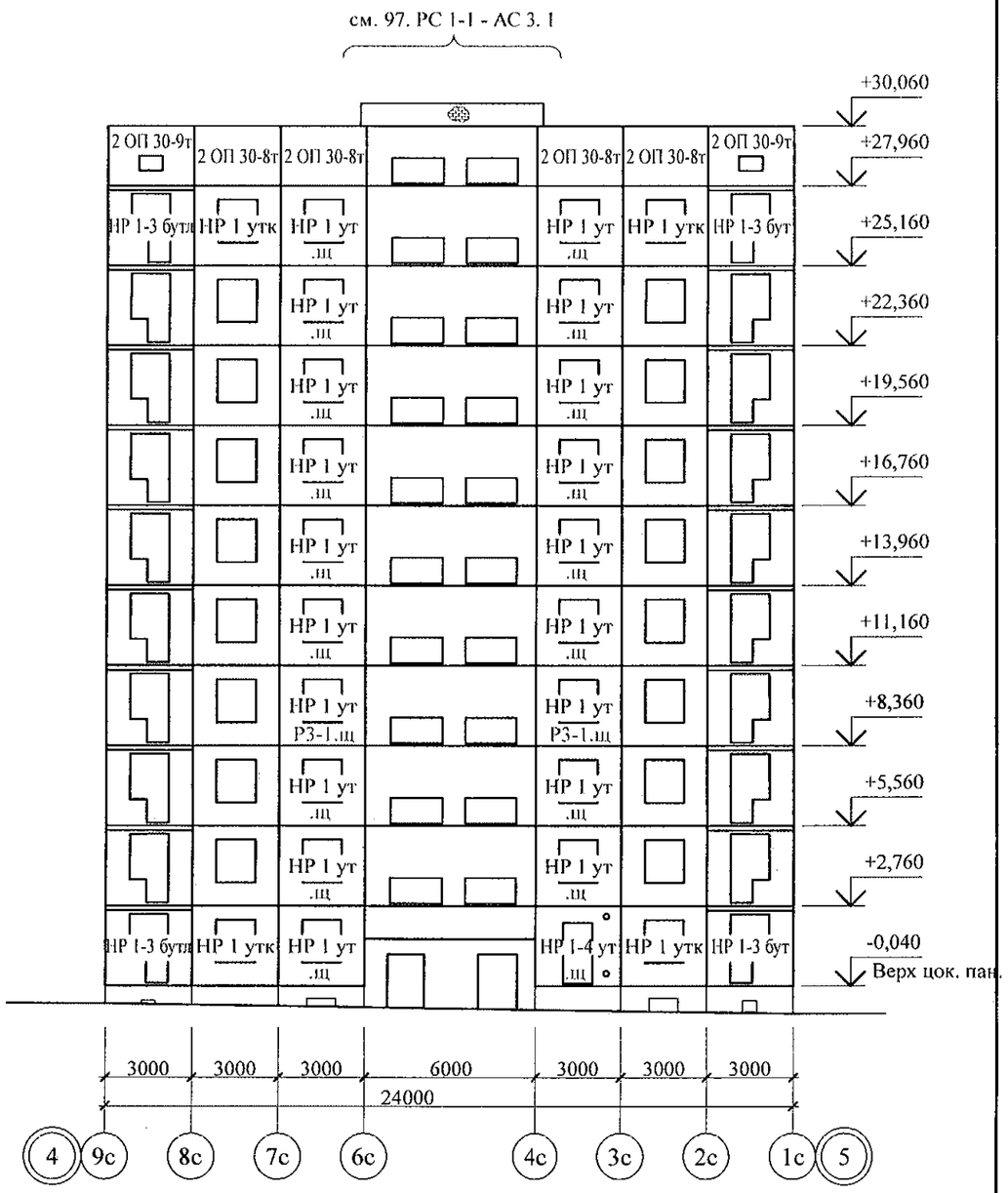

1. Общие указания см. листы 1.4, 1.5.
2. Общие примечания см. л. 16.
3. Вертикальные стыки панелей наружных стен выполнить в соответствии с узлами на л. 97. 241 / 06 УМ - АС 5 - 2 с заменой цементного раствора М100 на бетон класса В15 ГОСТ 26633 на мелком заполнителе.

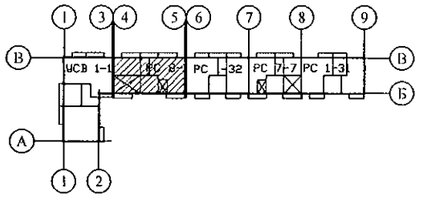

Изм.	Кол.Уч	Лист	№док	Подпись	Дата
Исполнил		Каблуков			
Проверил		Кидралеева			
Н. контр.		Кидралеева			

789 - 14 - 2015 - АС 2

Свердловская область, г. Каменск-Уральский, пересечение улиц Каменской и Героев Отечества

Жилой дом №14 многоэтажной застройки со встроенными помещениями общественного назначения

Стадия	Лист	Листов
Р	5	

Схемы расположения наружных стеновых панелей в осях 1с-9с, 9с-1с секции в осях 5-4

КБ СТРОИТЕЛЬНЫЕ ТЕХНОЛОГИИ

Взам. инв. №

Подп. и дата

Инв. № подл.

Схема расположения наружных стеновых панелей в осях Дс-Ас

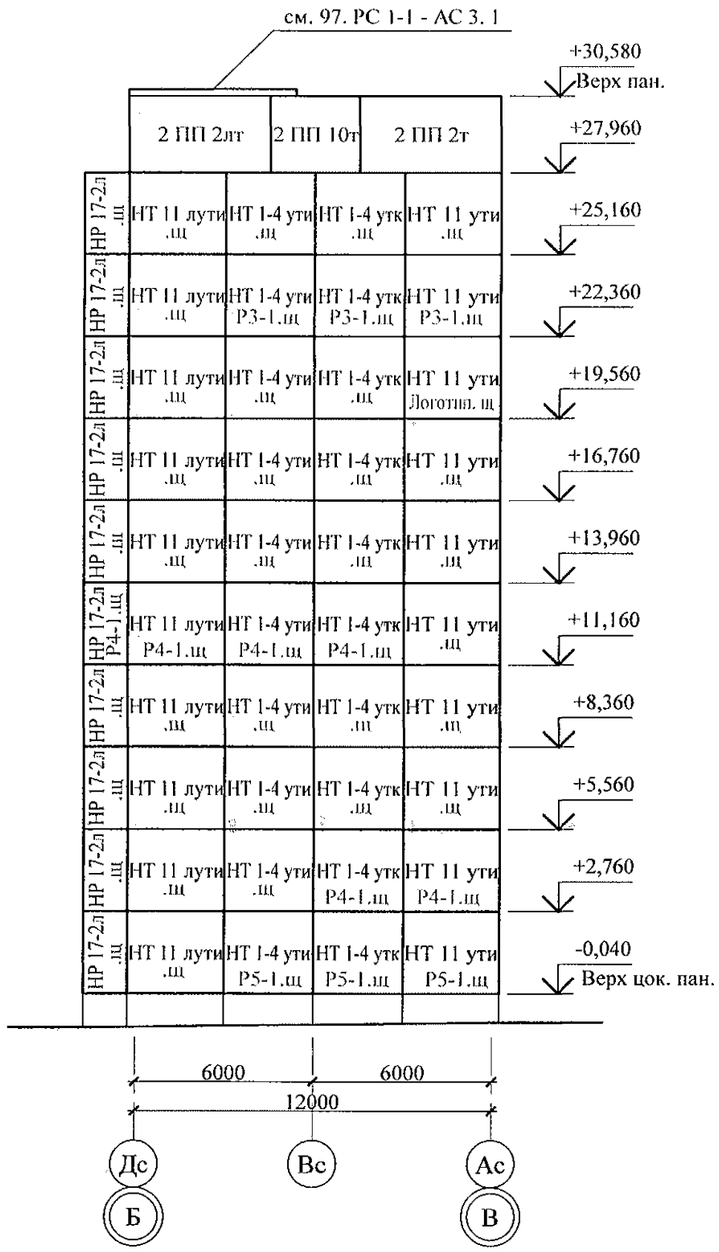

1. Общие указания см. листы 1.4, 1.5.
2. Общие примечания см. л. 13.
3. Вертикальные стыки панелей наружных стен выполнить в соответствии с узлами на листе 97. 241 / 06 УМ-АС 5 - 2.

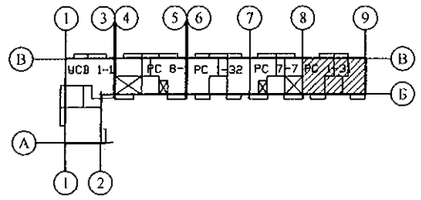

Взам. инв. №	Подп. и дата	Инв. № подл.

Изм.	Кол.Уч	Лист	№док	Подпись	Дата
Исполнил		Каблуков			
Проверил		Кидралеева			
Н. контр.		Кидралеева			

789 - 14 - 2015 - АС 2

Свердловская область, г. Каменск-Уральский, пересечение улиц Каменской и Героев Отечества

Жилой дом №14 многоэтажной застройки со встроенными помещениями общественного назначения

Стадия	Лист	Листов
Р	6	

Схема расположения наружных стеновых панелей в осях Дс-Ас секции в осях 9-8

КБ СТРОИТЕЛЬНЫЕ ТЕХНОЛОГИИ

Схема расположения наружных стеновых панелей в осях Ас-Дс

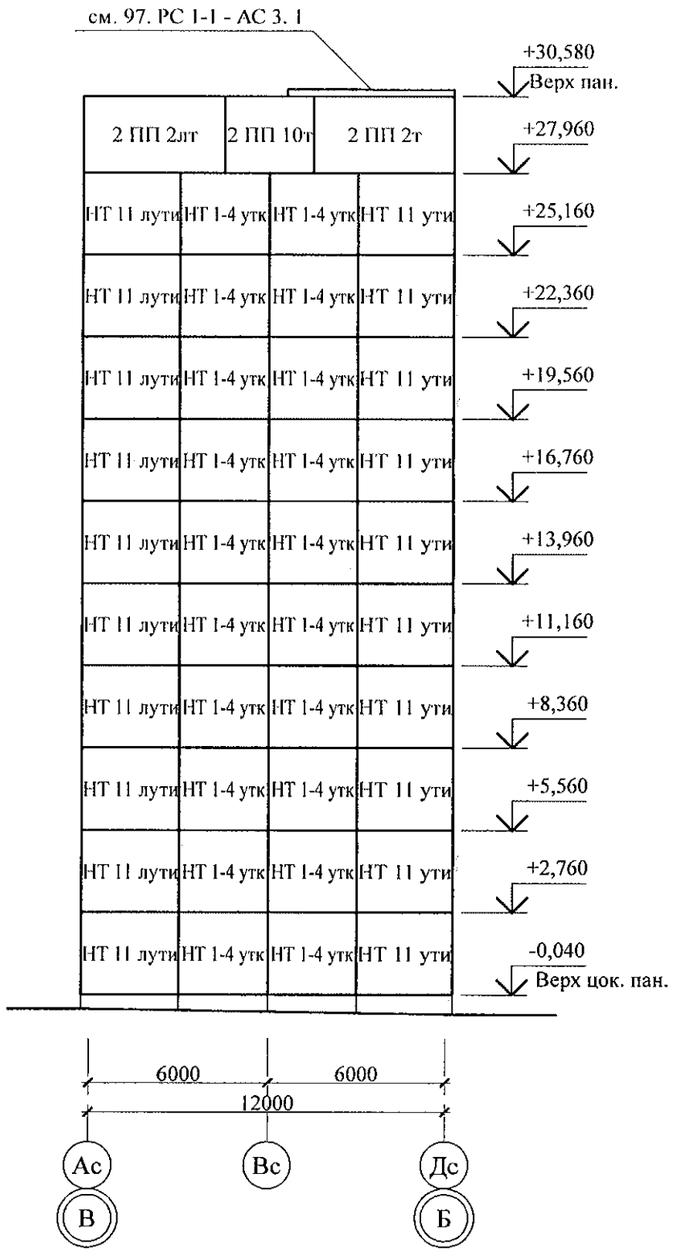

1. Общие указания см. листы 1.4, 1.5.
2. Общие примечания см. л. 15.
3. Вертикальные стыки панелей наружных стен выполнить в соответствии с узлами на листе 97. 241 / 06 УМ-АС 5 - 2.

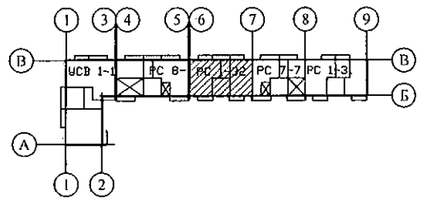

Взам. инв. №	Подп. и дата	Инв. № подл.

Изм.	Кол.Уч.	Лист	№док	Подпись	Дата
Исполнил		Каблуков			
Проверил		Кидралеева			
Н. контр.		Кидралеева			

789 - 14 - 2015 - АС 2

Свердловская область, г. Каменск-Уральский, пересечение улиц Каменской и Героев Отечества

Жилой дом №14 многоэтажной застройки со встроенными помещениями общественного назначения

Стадия	Лист	Листов
Р	7	

Схема расположения наружных стеновых панелей в осях Ас-Дс секции в осях 7-6

КБ СТРОИТЕЛЬНЫЕ ТЕХНОЛОГИИ

Схема расположения наружных стеновых панелей в осях Дс-Ас

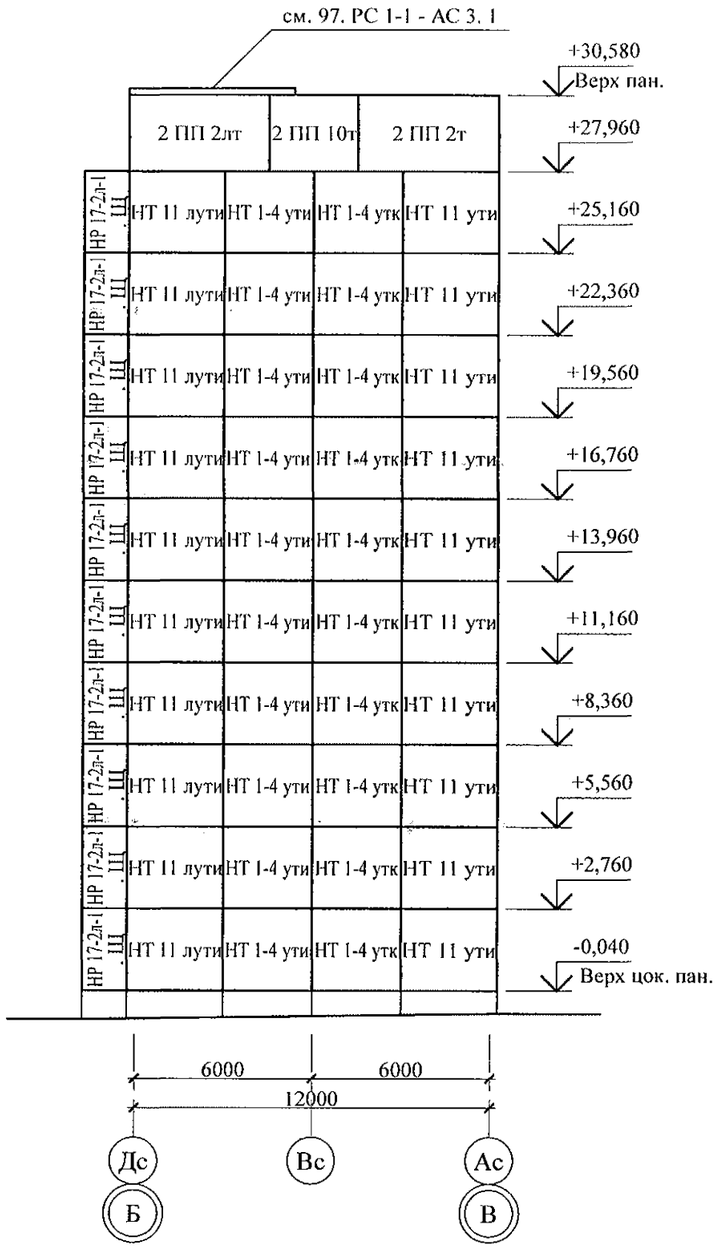

Схема расположения наружных стеновых панелей в осях Ас-Дс

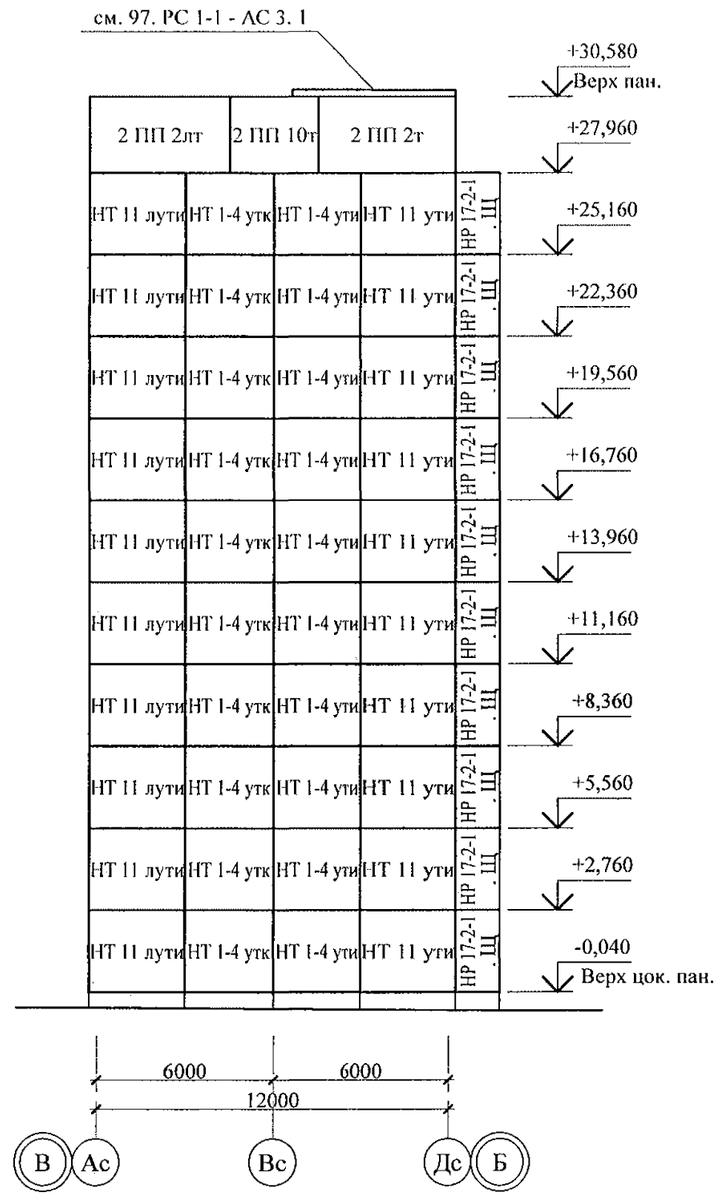

1. Общие указания см. листы 1.4, 1.5.
2. Общие примечания см. л. 16.
3. Вертикальные стыки панелей наружных стен выполнить в соответствии с узлами на л. 97. 241 / 06 УМ - АС 5 - 2 с заменой цементного раствора М100 на бетон класса В15 ГОСТ 26633 на мелком заполнителе.

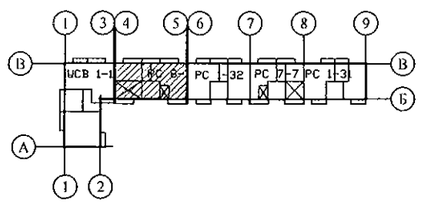

Взам. инв. №	
Подп. и дата	
Инв. № подл.	

Изм.	Кол.Уч	Лист	№док	Подпись	Дата
Исполнил		Каблуков			
Проверил		Кидралеева			
Н. контр.		Кидралеева			

789 - 14 - 2015 - АС 2

Свердловская область, г. Каменск-Уральский, пересечение улиц Каменской и Героев Отечества

Жилой дом №14 многоэтажной застройки со встроенными помещениями общественного назначения	Стадия	Лист	Листов
	Р	8	
Схема расположения наружных стеновых панелей в осях Дс-Ас, Ас-Дс секции в осях 5-4	КБ СТРОИТЕЛЬНЫЕ ТЕХНОЛОГИИ		

Схема расположения элементов лоджий в осях 1с-10с

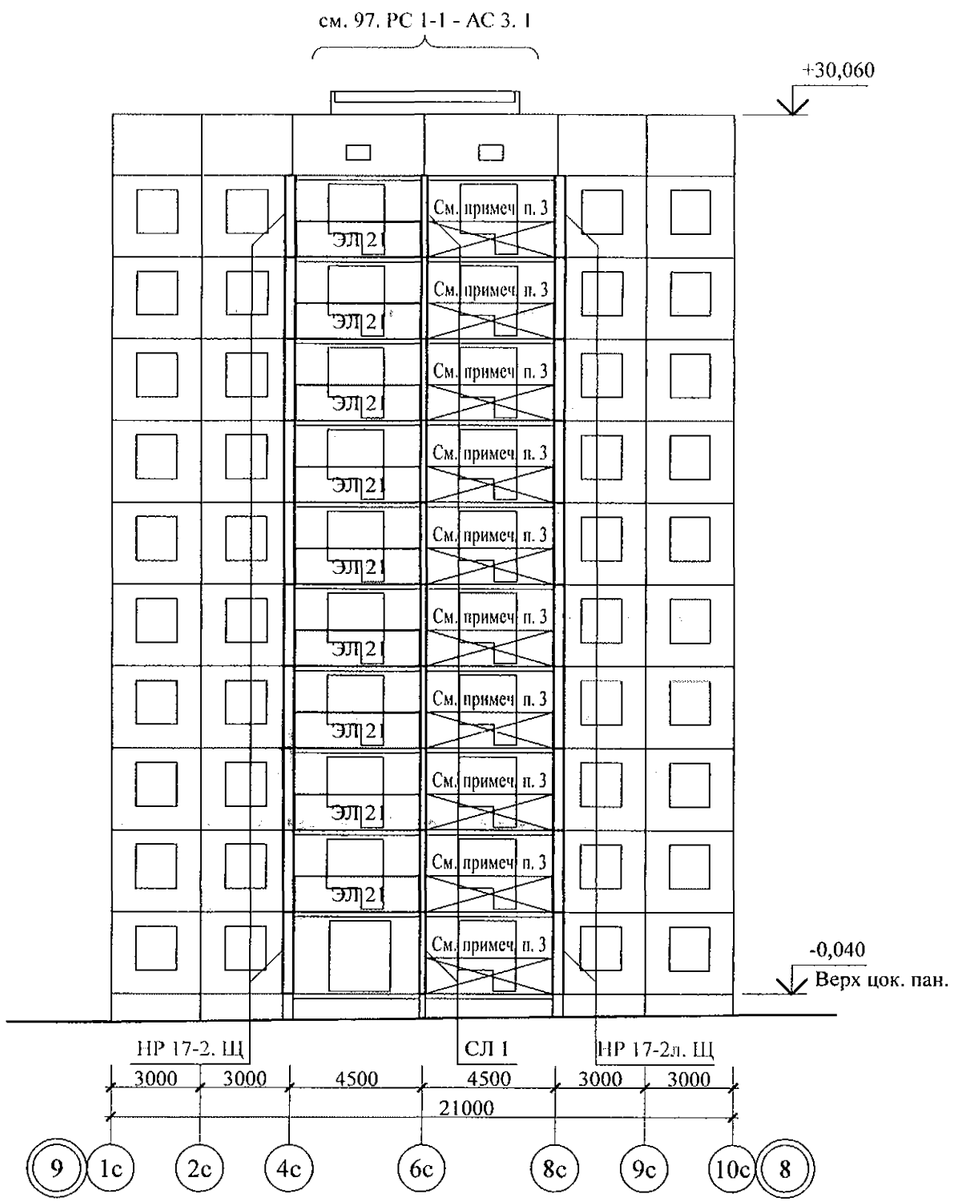

Схема расположения элементов лоджий в осях 10с-1с

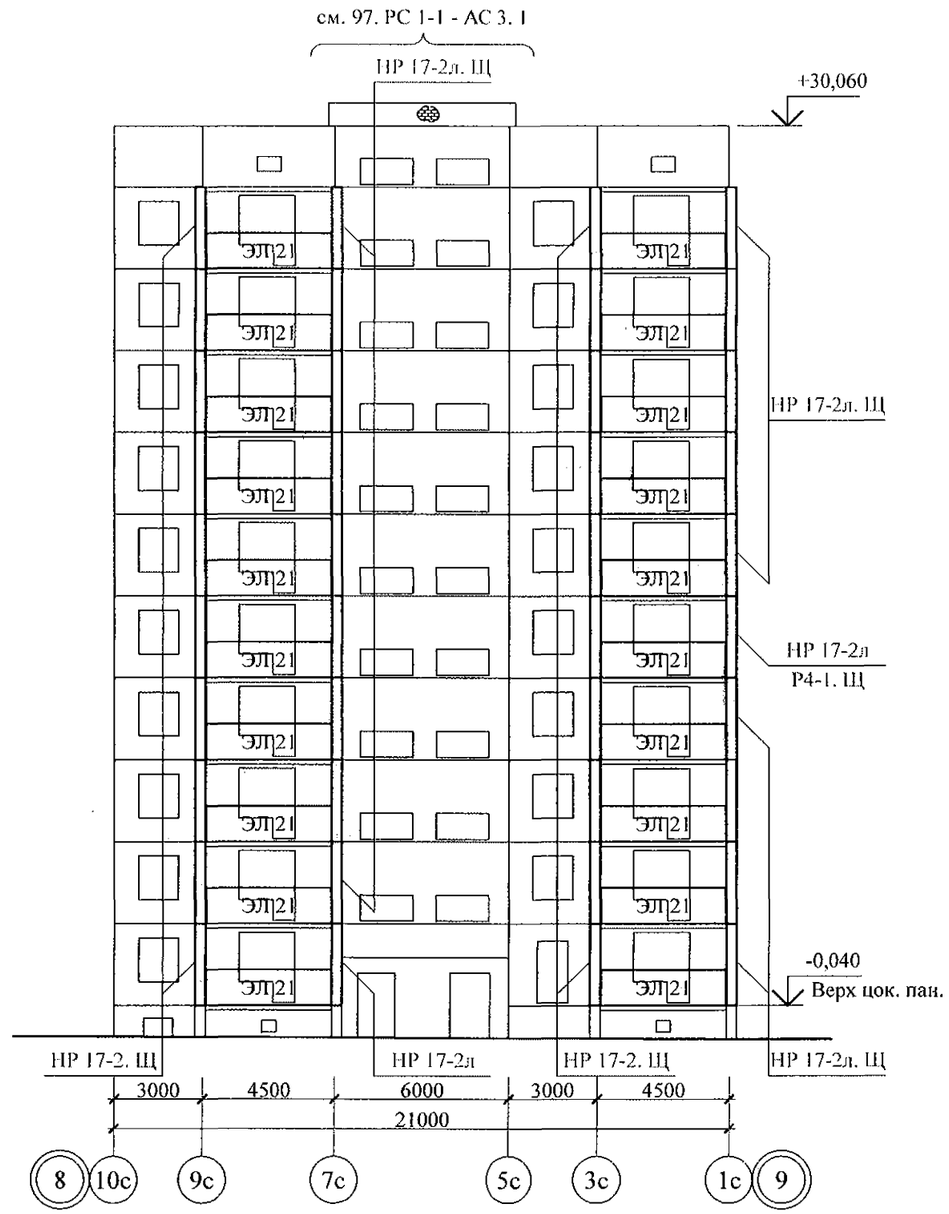

1. Общие указания см. листы 1.4, 1.5.
2. Общие примечания см. л. 41.
3. В осях 6с-8с с 1-го по 10-й этаж стальные ограждения лоджий включены в состав витражной конструкции (см. ал. АР).

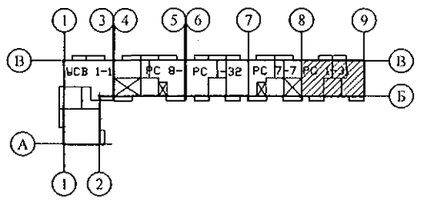

Изм.	Кол.Уч.	Лист	№док	Подпись	Дата
Исполнил		Каблуков			
Проверил		Кидралеева			
Н. контр.		Кидралеева			

789 - 14 - 2015 - АС 2

Свердловская область, г. Каменск-Уральский, пересечение улиц Каменской и Героев Отечества

Жилой дом №14 многоэтажной застройки со встроенными помещениями общественного назначения

Стадия	Лист	Листов
Р	9	

Схемы расположения элементов лоджий в осях 1с-10с, 10с-1с секции в осях 9-8

КБ СТРОИТЕЛЬНЫЕ ТЕХНОЛОГИИ

Взам. инв. №

Подп. и дата

Инв. № подл.

Схема расположения элементов лоджий в осях 1с-7с

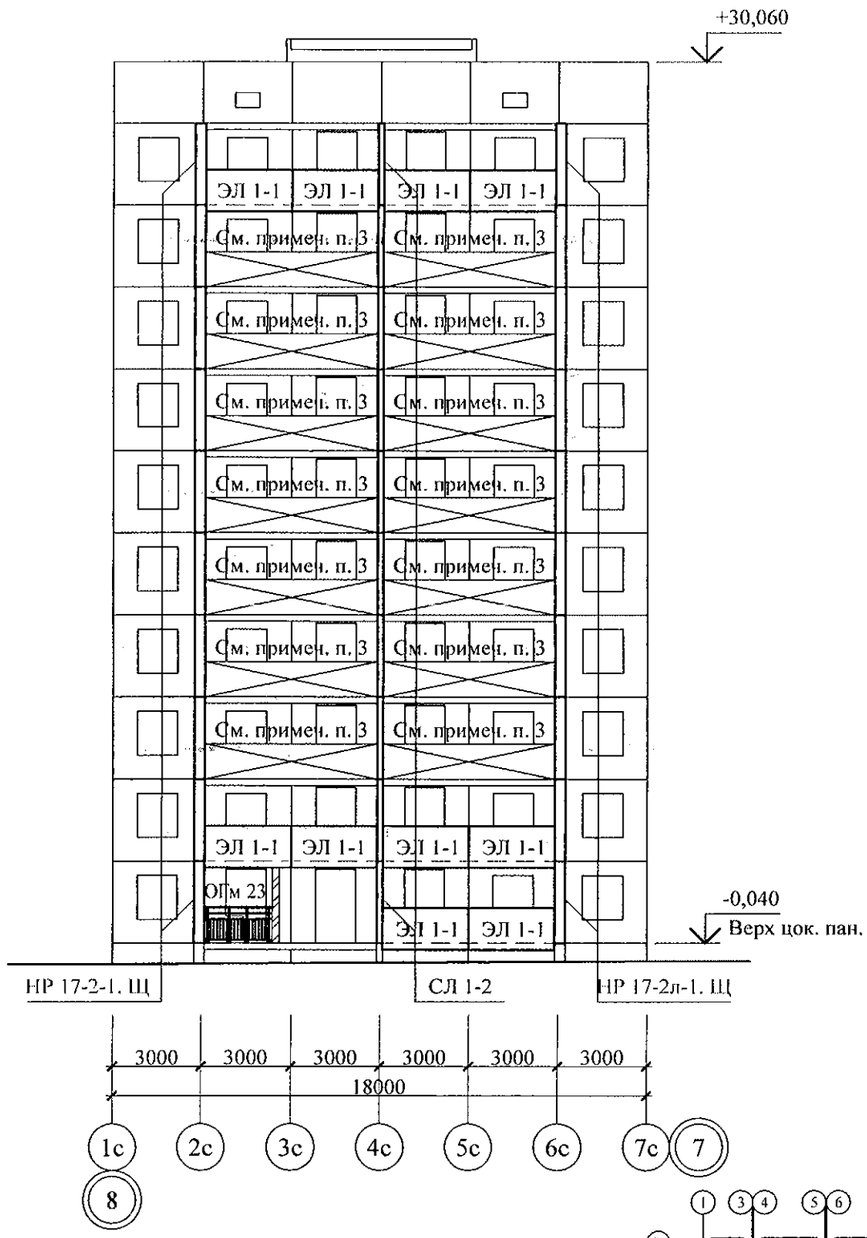

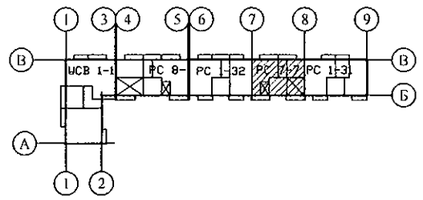

1. Общие указания см. листы 1.4, 1.5.
2. Общие примечания см. л. 42.
3. В осях 2с-6с с 3-го по 9-й этаж стальные ограждения лоджий включены в состав витражной конструкции (см. ал. АР).

Схема расположения элементов лоджий в осях 7с-1с

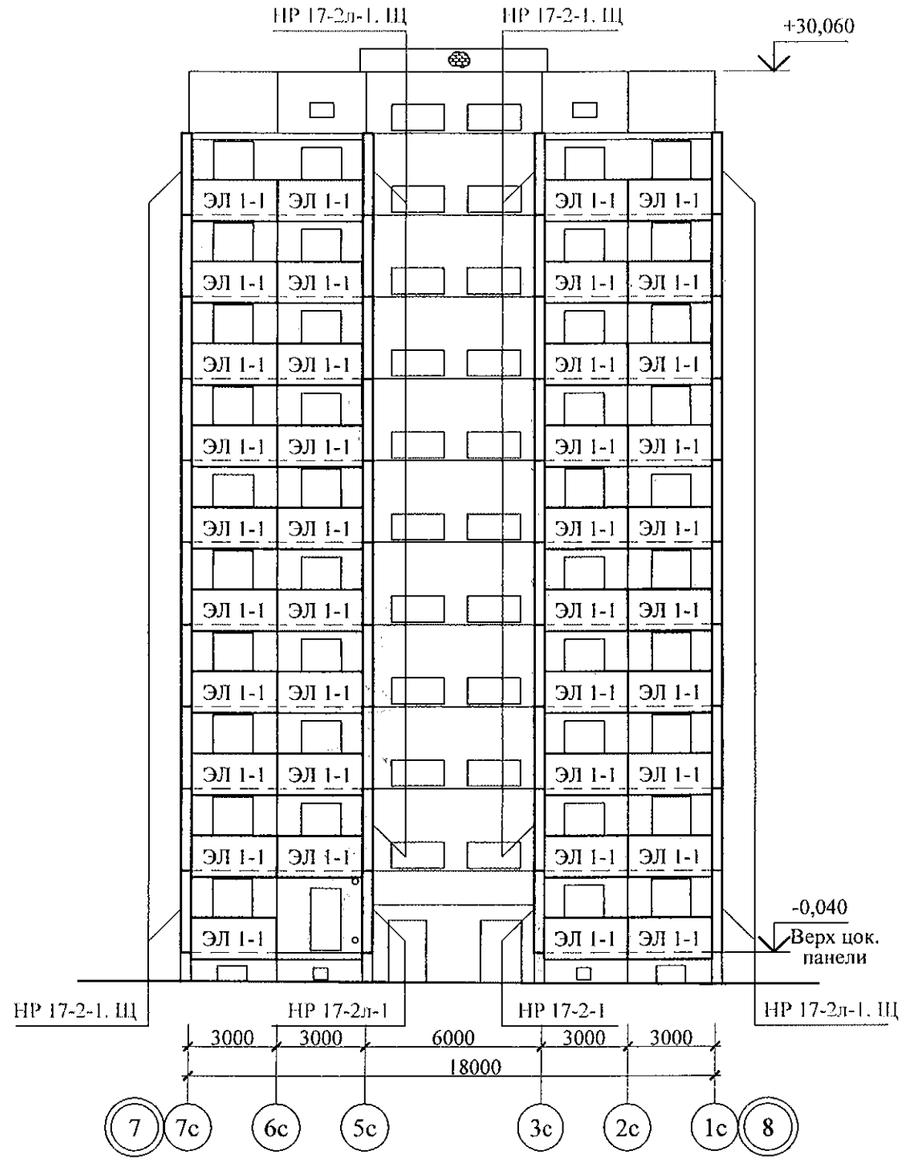

Взам. инв. №	Подп. и дата	Инв. № подл.

Изм.	Кол.Уч	Лист	№док	Подпись	Дата
Исполнил		Каблуков			
Проверил		Кидралеева			
Н. контр.		Кидралеева			

789 - 14 - 2015 - АС 2

Свердловская область, г. Каменск-Уральский, пересечение улиц Каменской и Героев Отечества

Жилой дом №14 многоэтажной застройки со встроенными помещениями общественного назначения

Стадия	Лист	Листов
Р	10	

Схемы расположения элементов лоджий в осях 1с-7с, 7с-1с секции в осях 8-7

КБ СТРОИТЕЛЬНЫЕ ТЕХНОЛОГИИ

Схема расположения элементов лоджий в осях 1с-7с

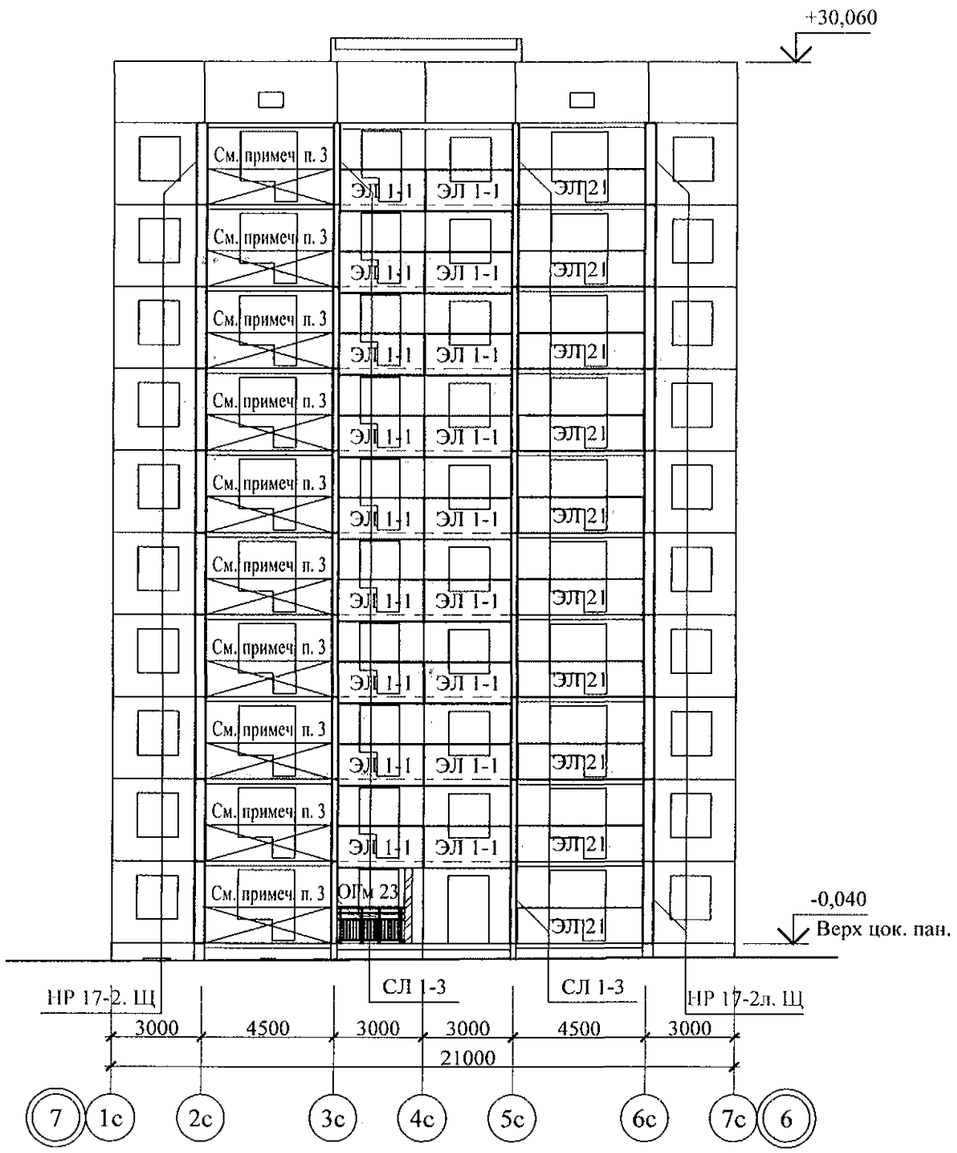

Схема расположения элементов лоджий в осях 7с-1с

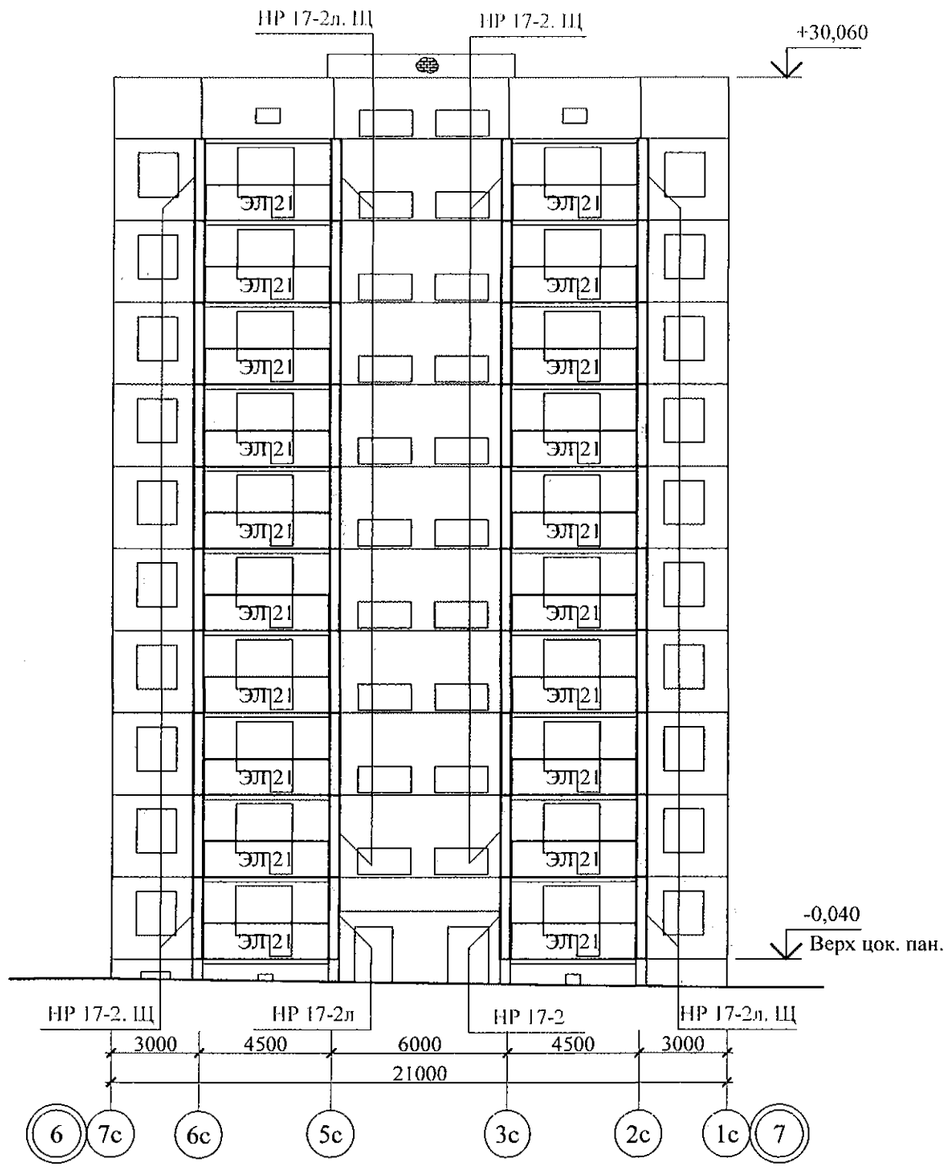

1. Общие указания см. листы 1.4, 1.5.
2. Общие примечания см. л. 43.
3. В осях 2с-3с с 1-го по 10-й этаж стальные ограждения лоджий включены в состав витражной конструкции (см. ал. АР).

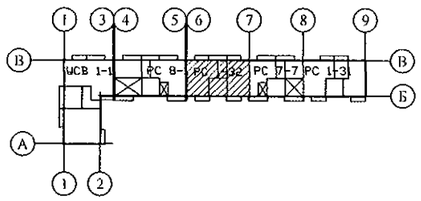

Взам. инв. №	Подп. и дата	Инв. № подл.

Изм.	Кол.Уч	Лист	№док	Подпись	Дата
Исполнил		Каблуков			
Проверил		Кидралеева			
Н. контр.		Кидралеева			

789 - 14 - 2015 - АС 2

Свердловская область, г. Каменск-Уральский, пересечение улиц Каменской и Героев Отечества

Жилой дом №14 многоэтажной застройки со встроенными помещениями общественного назначения

Стадия	Лист	Листов
Р	11	

Схемы расположения элементов лоджий в осях 1с-7с, 7с-1с секции в осях 7-6

КБ СТРОИТЕЛЬНЫЕ ТЕХНОЛОГИИ

Схема расположения элементов лоджий в осях 1с-9с

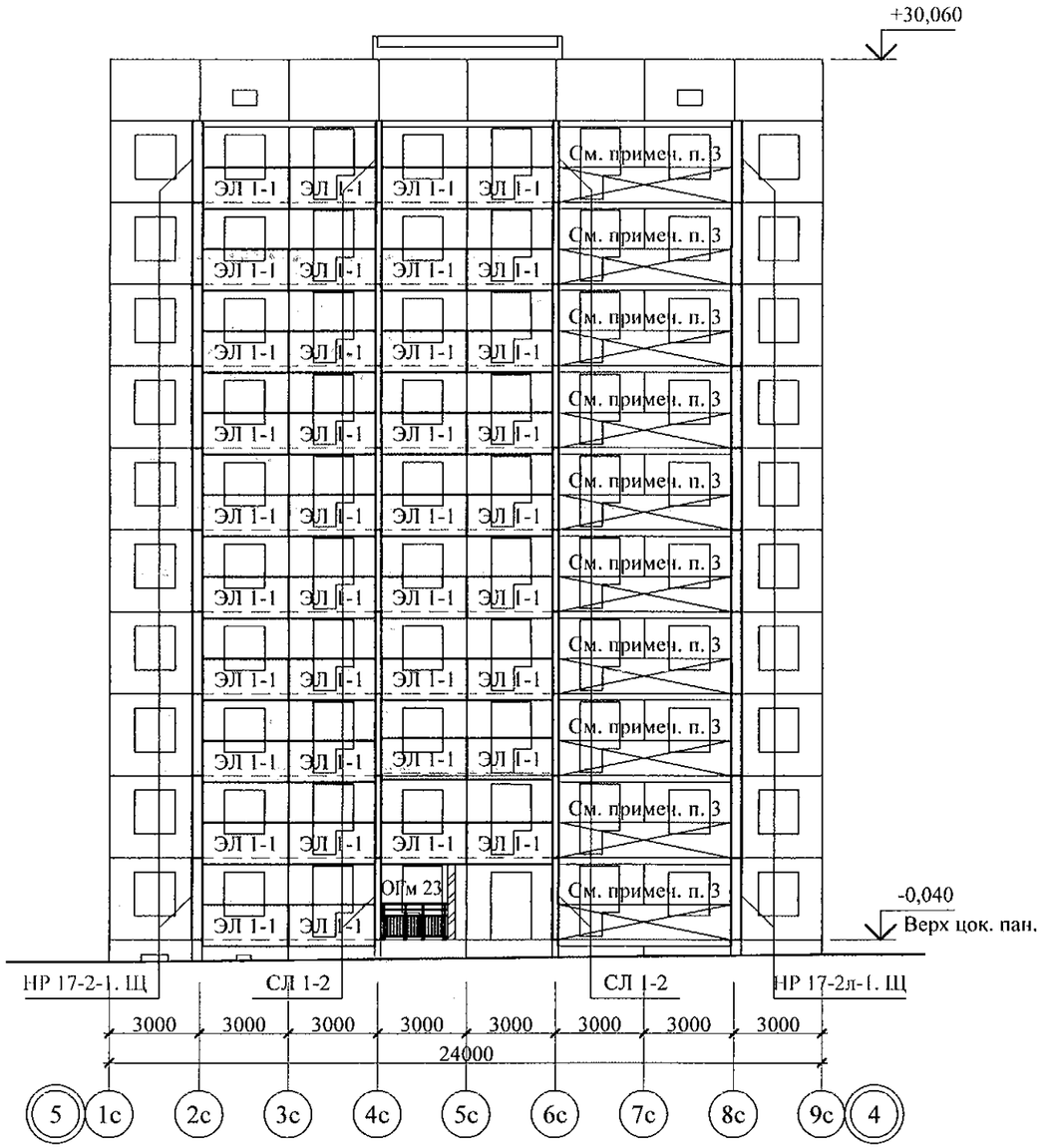

Схема расположения элементов лоджий в осях 9с-1с

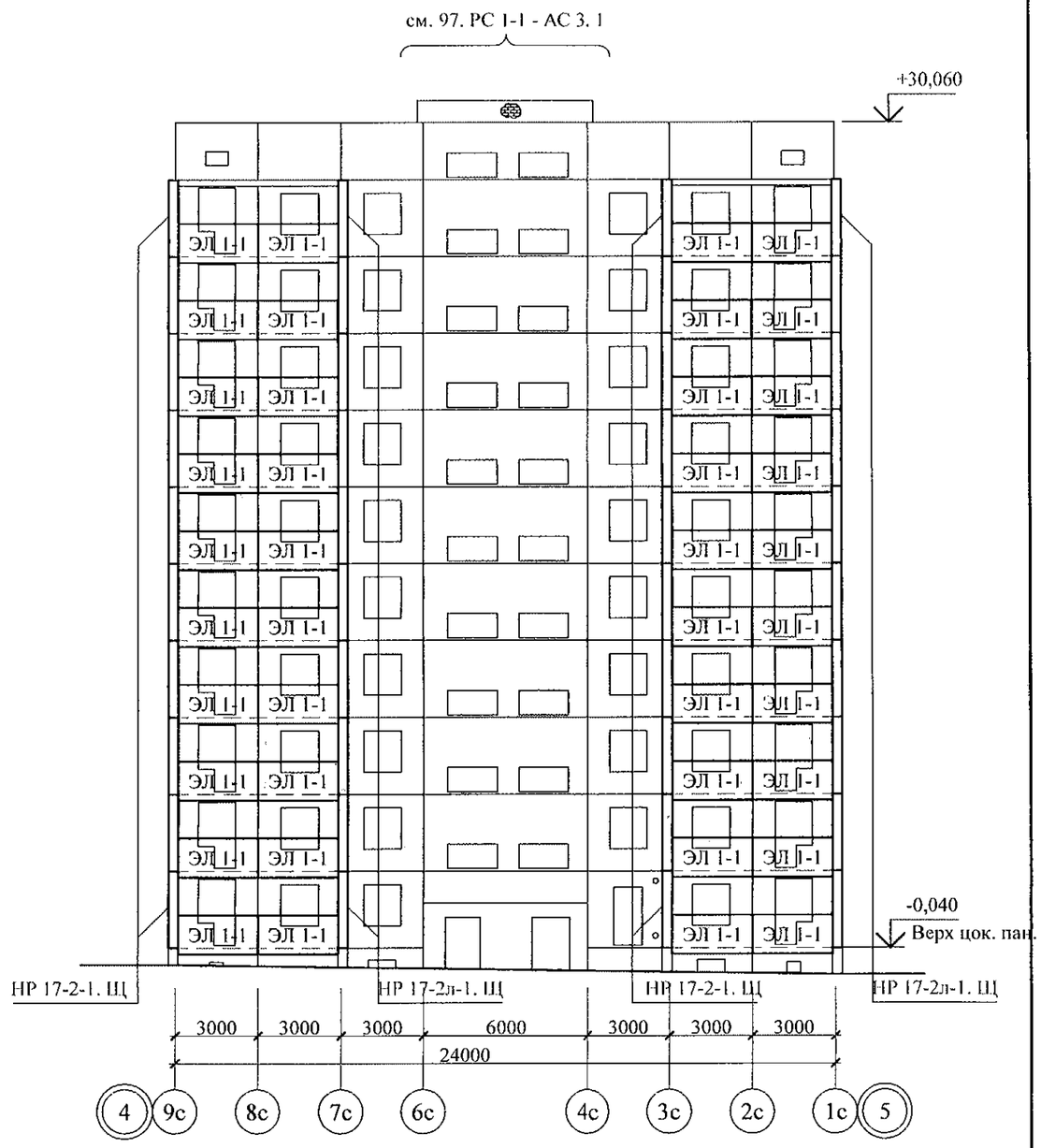

1. Общие указания см. листы 1.4, 1.5.
2. Общие примечания см. л. 44.

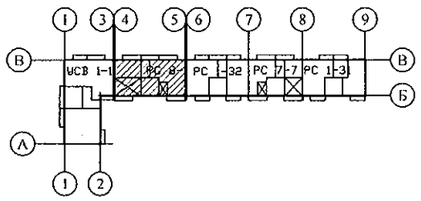

Взам. инв. №	Подп. и дата	Инв. № подл.

Изм.	Кол.Уч	Лист	№док	Подпись	Дата
Исполнил		Каблуков			
Проверил		Кидралеева			
Н. контр.		Кидралеева			

789 - 14 - 2015 - АС 2

Свердловская область, г. Каменск-Уральский, пересечение улиц Каменской и Героев Отечества

Жилой дом №14 многоэтажной застройки со встроенными помещениями общественного назначения

Стадия	Лист	Листов
Р	12	

Схемы расположения элементов лоджий в осях 1с-9с, 9с-1с секции в осях 5-4

КБ СТРОИТЕЛЬНЫЕ ТЕХНОЛОГИИ

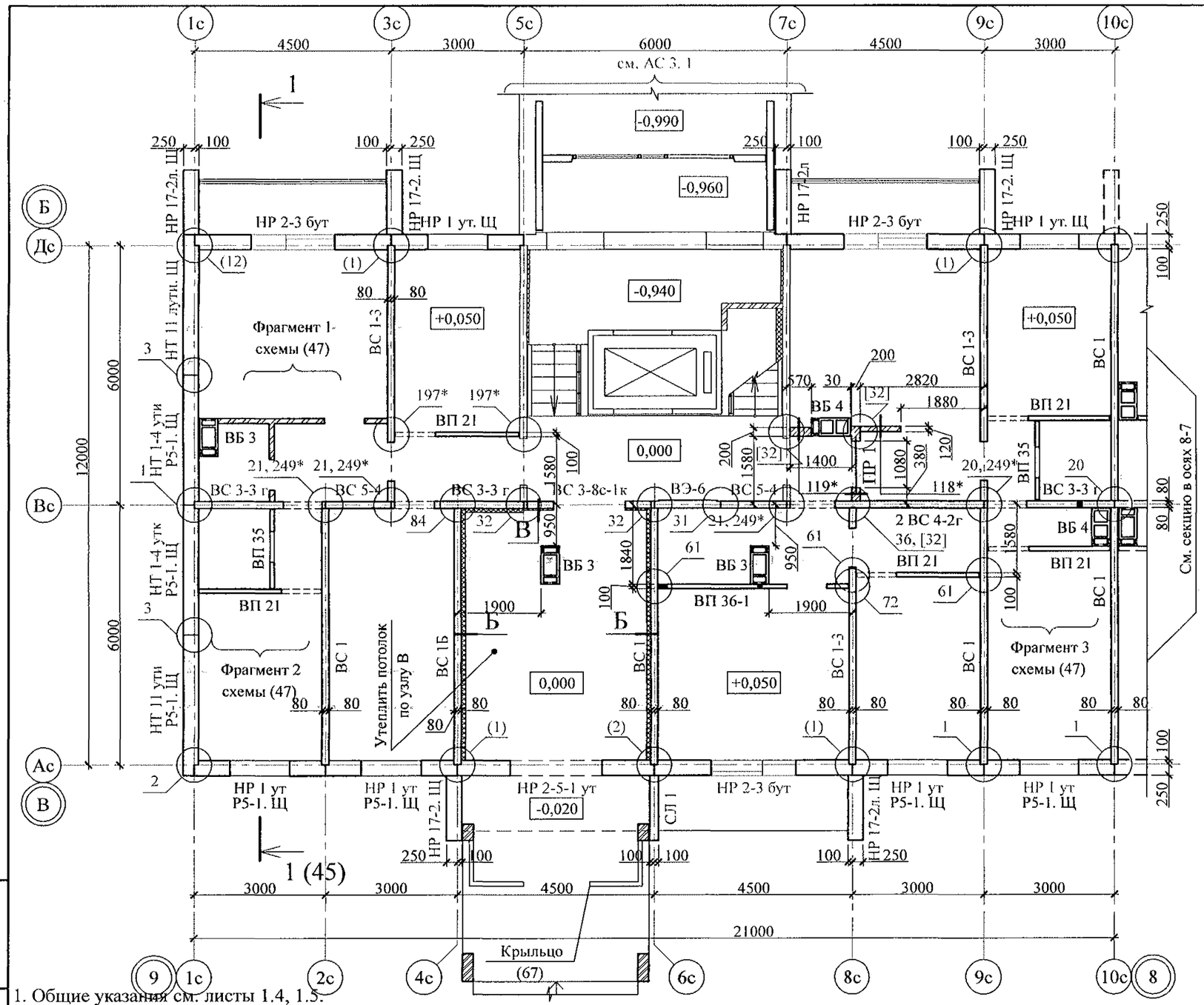

Ведомость перемычек

Тип	Схема сечения
ПР 1	+27,270 +24,470 +21,670 +18,870 +16,070 +13,270 +10,470 +7,670 +4,870 +2,120 2

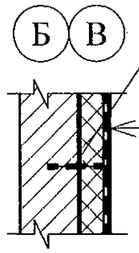

Пластмассовый дюбель тарельчатого типа с металлическим стержнем 10*150 шаг 500х500 мм

Ж/б перегородка	- 100 мм
Клеевой состав "TERMOKREPS MW" ТУ 5745-002-50040588	- 5 мм
Минераловатные плиты ППЖ-200-1000.500.50 ГОСТ 22950	- 100 (50) мм
Сетка из стекловолокна по ТУ 6-48-00204961-29-93	
Затирочный слой штукатурки	- 5 - 8 мм
Финишный слой штукатурки	- 2 - 3 мм

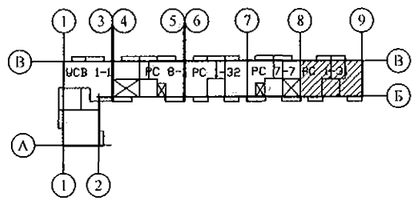

1. Общие указания см. листы 1.4, 1.5.
2. Панели наружных и внутренних стен устанавливать по слою цем.-песч. р.-ра М100 толщиной 20 мм.
3. Монтажные узлы см. серию 97 часть 8 / 1. 2; р. 8. 1 - 1, выпуск 4;
   узлы в скобках ( ) - серию 97. 1 / 99 - УАС. 1 - 3, выпуск 2;
   узлы со знаком * - серию 97. 241 / 06 УМ - АС 5;
   узлы в скобках [ ] - серию 97. 241 / 06 УО - АС 4.
4. Спецификацию к схемам расположения элементов конструкций см. л. 85.
5. Заполнение вертикальных стыков панелей наружных и внутренних стен выполнить в соответствии с замаркированными узлами с заменой цементного раствора М100 на бетон класса В15 ГОСТ 26633 на мелком заполнителе.
6. Межквартирную перегородоку толщиной 200 мм в осях 7с-9с выполнять из блоков ячеистого бетона марки II-В2.5D500F15-2 ГОСТ 21520 на цементно-песчаном растворе М50 Пк3 ГОСТ 28013.

Взам. инв. №

Подп. и дата

Инв. № подл.

Изм.	Кол.Уч	Лист	№док	Подпись	Дата
Исполнил		Каблуков			
Проверил		Кидралеева			
Н. контр.		Кидралеева			

789 - 14 - 2015 - АС 2

Свердловская область, г. Каменск-Уральский, пересечение улиц Каменской и Героев Отечества

Жилой дом №14 многоэтажной застройки со встроенными помещениями общественного назначения

Стадия	Лист	Листов
Р	13	

Схема расположения элементов плана 1 этажа секции в осях 9-8

КБ СТРОИТЕЛЬНЫЕ ТЕХНОЛОГИИ

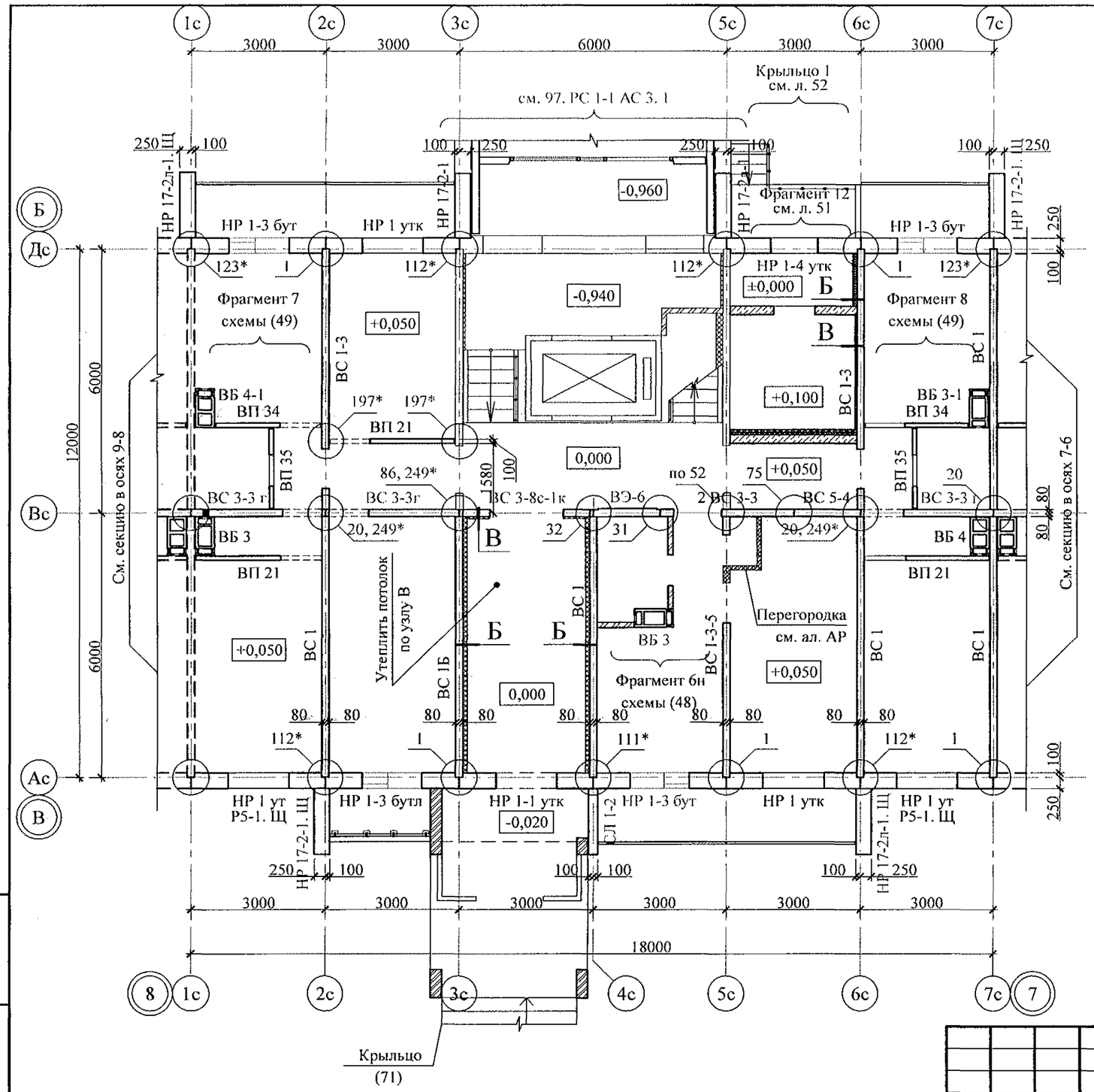

1. Общие указания см. листы 1.4, 1.5.
2. Панели наружных и внутренних стен устанавливать по слою цем.-песч. раствора М100 Пк2 ГОСТ 28013 толщиной 20 мм.
3. Монтажные узлы см. серию 97 часть 8 / 1. 2; р. 8. 1 - 1, выпуск 4;
   узлы в скобках ( ) - серию 97. 1 / 99 - УАС. 1 - 3, выпуск 2;
   узлы со знаком * - серию 97. 241 / 06 УМ - АС 5;
   узлы в скобках [ ] - серию 97. 241 / 06 УО - АС 4.
4. Спецификацию к схемам расположения элементов конструкций см. л. 86.
5. Заполнение вертикальных стыков панелей наружных и внутренних стен выполнить в соответствии с замаркированными узлами с заменой цементного раствора М100 на бетон класса В15 ГОСТ 26633 на мелком заполнителе.
6. После монтажа коммуникаций отверстия в стеновых панелях замонолитить бетоном класса В15 ГОСТ 26633 на расширяющемся портландцементе.
7. Лестнично-лифтовый узел см. ал. 97. РС 1 - 1- АС 3. 1. Узел стыка наружных стеновых панелей со стенкой лоджии выполнять по узлу 112*. Узел 6, указанный в альбоме АС 3. 1 и соединительные детали по узлу 6 аннулировать.
8. В скобках ( ) указана толщина утеплителя для узла В.
9. После монтажа электрокабелей монтажные ниши во всех электропанелях зашить листами ГВЛ размером 300х1100 мм толщиной 10 мм по ТУ 21-31-69-89.

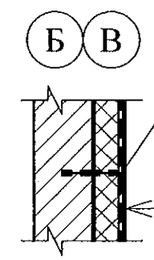

Ж/б панель	- 160 мм
Клеевой состав "TERMOKREPS MW"	
ТУ 5745-002-50040588 - 5 мм	
Минераловатные плиты ППЖ-200-1000.500.50	
ГОСТ 22950 (см. примеч. п. 8)	- 100 (50) мм
Сетка из стекловолокна	
по ТУ 6-48-00204961-29-93	
Затирочный слой штукатурки	- 5 - 8 мм
Финишный слой штукатурки	- 2 - 3 мм

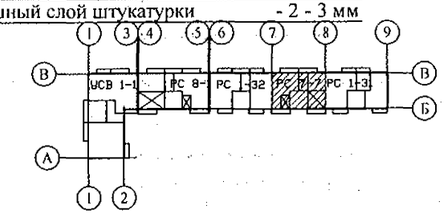

Взам. инв. №	Подп. и дата	Инв. № подл.

Изм.	Кол.Уч	Лист	№док	Подпись	Дата
Исполнил		Каблуков			
Проверил		Кидралеева			
Н. контр.		Кидралеева			

789 - 14 - 2015 - АС 2

Свердловская область, г. Каменск-Уральский, пересечение улиц Каменской и Героев Отечества

Жилой дом №14 многоэтажной застройки со встроенными помещениями общественного назначения

Стадия	Лист	Листов
Р	14	

Схема расположения элементов плана 1 этажа секции в осях 8-7

КБ СТРОИТЕЛЬНЫЕ ТЕХНОЛОГИИ

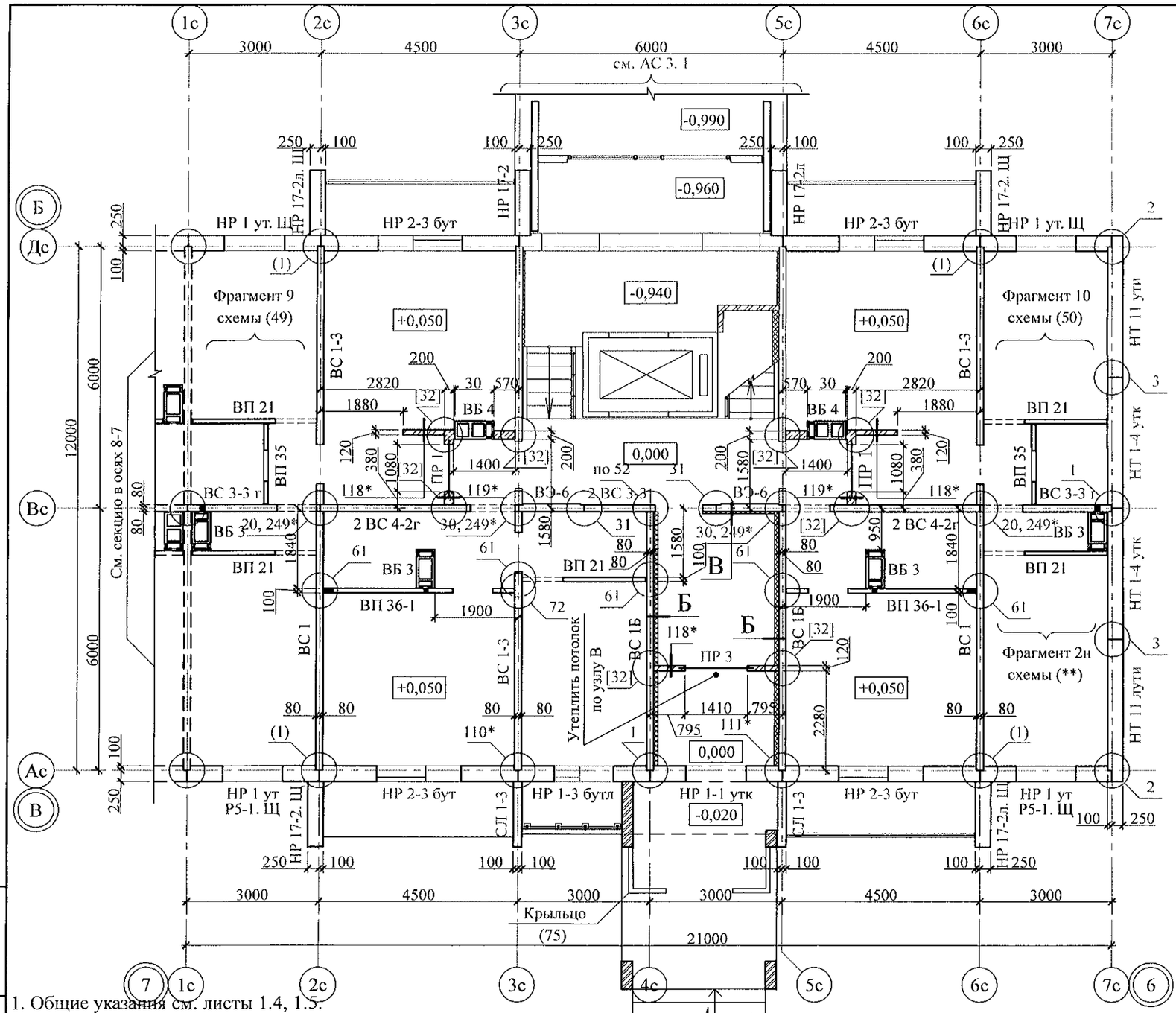

Ведомость перемычек

Тип	Схема сечения
ПР 1	+27,270 +24,470 +21,670 +18,870 +16,070 +13,270 +10,470 +7,670 +4,870 +2,120 2
ПР 3	+2,070 3

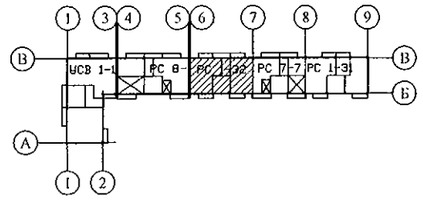

1. Общие указания см. листы 1.4, 1.5.
2. Панели наружных и внутренних стен устанавливать по слою цем.-песч. р.-ра М100 толщиной 20 мм.
3. Монтажные узлы см. серию 97 часть 8 / 1. 2; р. 8. 1 - 1, выпуск 4;
   узлы в скобках ( ) - серию 97. 1 / 99 - УАС. 1 - 3, выпуск 2;
   узлы со знаком * - серию 97. 241 / 06 УМ - АС 5;
   узлы в скобках [ ] - серию 97. 241 / 06 УО - АС 4.
4. Спецификацию к схемам расположения элементов конструкций см. л. 87.
5. Заполнение вертикальных стыков панелей наружных и внутренних стен выполнить в соответствии с замаркированными узлами с заменой цементного раствора М100 на бетон класса В15 ГОСТ 26633 на мелком заполнителе.
6. Межквартирную перегородоку толщиной 200 мм в осях 2с-3с, 7с-9с выполнять из блоков ячеистого бетона марки II-В2.5D500F15-2 ГОСТ 21520 на цементно-песчаном растворе М50 Пк3 ГОСТ 28013.

Взам. инв. №

Подп. и дата

Инв. № подл.

Изм.	Кол.Уч.	Лист	№док	Подпись	Дата
7	-	Зам.	24-23		01.23.
Исполнил		Каблуков			
Проверил		Кидралеева			
Н. контр.		Кидралеева			

789 - 14 - 2015 - АС 2

Свердловская область, г. Каменск-Уральский, пересечение улиц Каменской и Героев Отечества

Жилой дом №14 многоэтажной застройки со встроенными помещениями общественного назначения

Стадия	Лист	Листов
Р	15	

Схема расположения элементов плана 1 этажа секции в осях 7-6

КБ СТРОИТЕЛЬНЫЕ ТЕХНОЛОГИИ

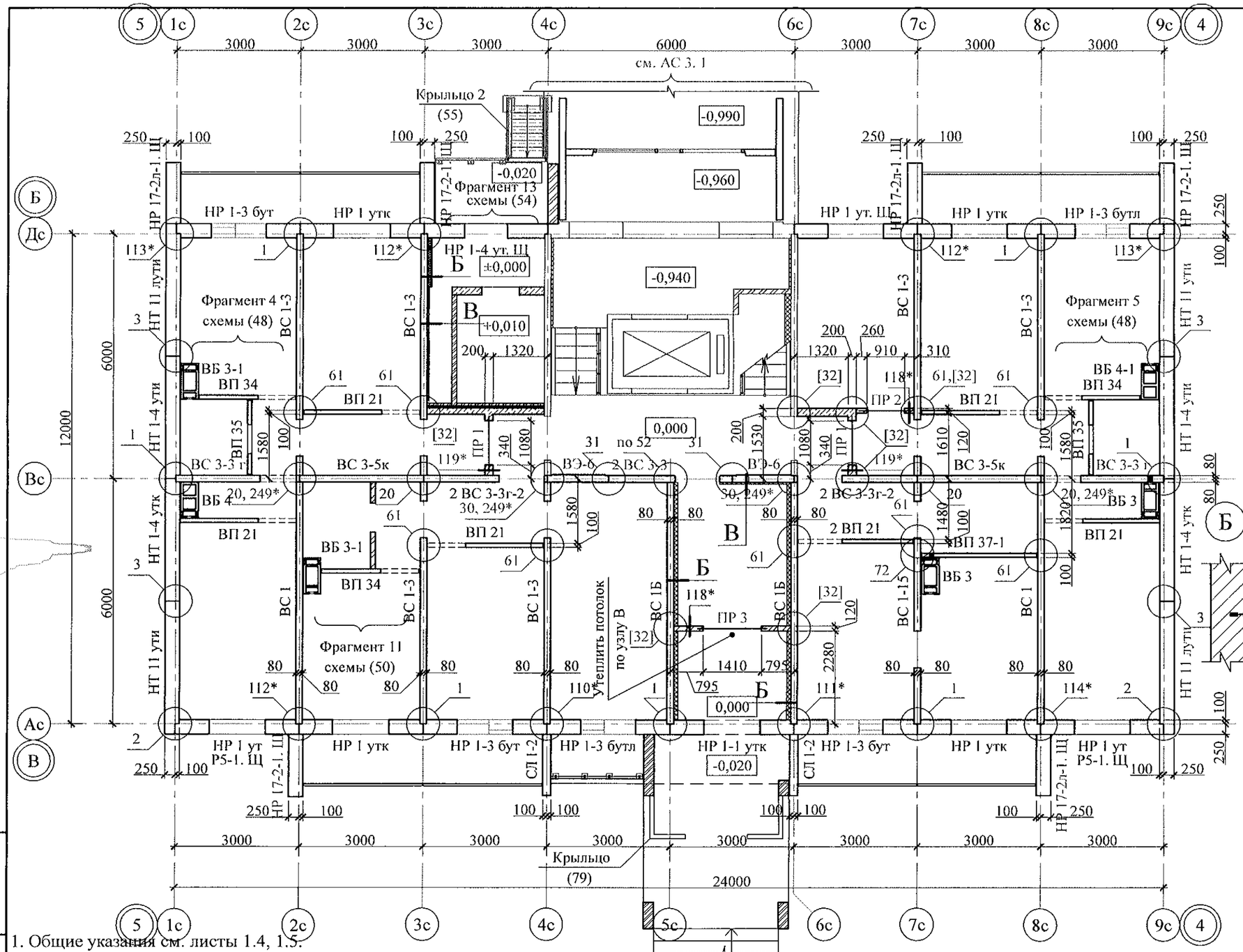

Ведомость перемычек

Тип	Схема сечения
ПР 1	+27,270; +24,470; +21,670; +18,870; +16,070; +13,270; +10,470; +7,670; +4,870; +2,120
ПР 3	+2,070

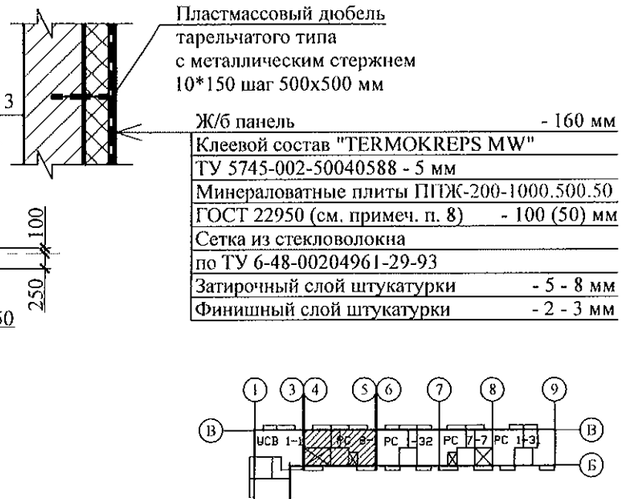

1. Общие указания см. листы 1.4, 1.5.
2. Панели наружных и внутренних стен устанавливать по слою цем.-песч. р.-ра М100 толщиной 20 мм.
3. Монтажные узлы см. серию 97 часть 8 / 1. 2; р. 8. 1 - 1, выпуск 4;
   узлы в скобках ( ) - серию 97. 1 / 99 - УАС. 1 - 3, выпуск 2;
   узлы со знаком * - серию 97. 241 / 06 УМ - АС 5;
   узлы в скобках [ ] - серию 97. 241 / 06 УО - АС 4.
4. Спецификацию к схемам расположения элементов конструкций см. л. 88.
5. Заполнение вертикальных стыков панелей наружных и внутренних стен выполнить в соответствии с замаркированными узлами с заменой цементного раствора М100 на бетон класса В15 ГОСТ 26633 на мелком заполнителе.
6. Межквартирную перегородоку толщиной 200 мм в осях 3с-4с, 6с-7с выполнять из блоков ячеистого бетона марки II-В2.5D500F15-2 ГОСТ 21520 на цементно-песчаном растворе М50 Пк3 ГОСТ 28013.

Взам. инв. №

Подп. и дата

Инв. № подл.

Изм.	Кол.Уч	Лист	№док	Подпись	Дата
7	-	Зам.	24-23		01.23.
Исполнил		Каблуков			
Проверил		Кидралеева			
Н. контр.		Кидралеева			

789 - 14 - 2015 - АС 2

Свердловская область, г. Каменск-Уральский, пересечение улиц Каменской и Героев Отечества

Жилой дом №14 многоэтажной застройки со встроенными помещениями общественного назначения

Стадия	Лист	Листов
Р	16	

Схема расположения элементов плана 1 этажа секции в осях 5-4

КБ СТРОИТЕЛЬНЫЕ ТЕХНОЛОГИИ

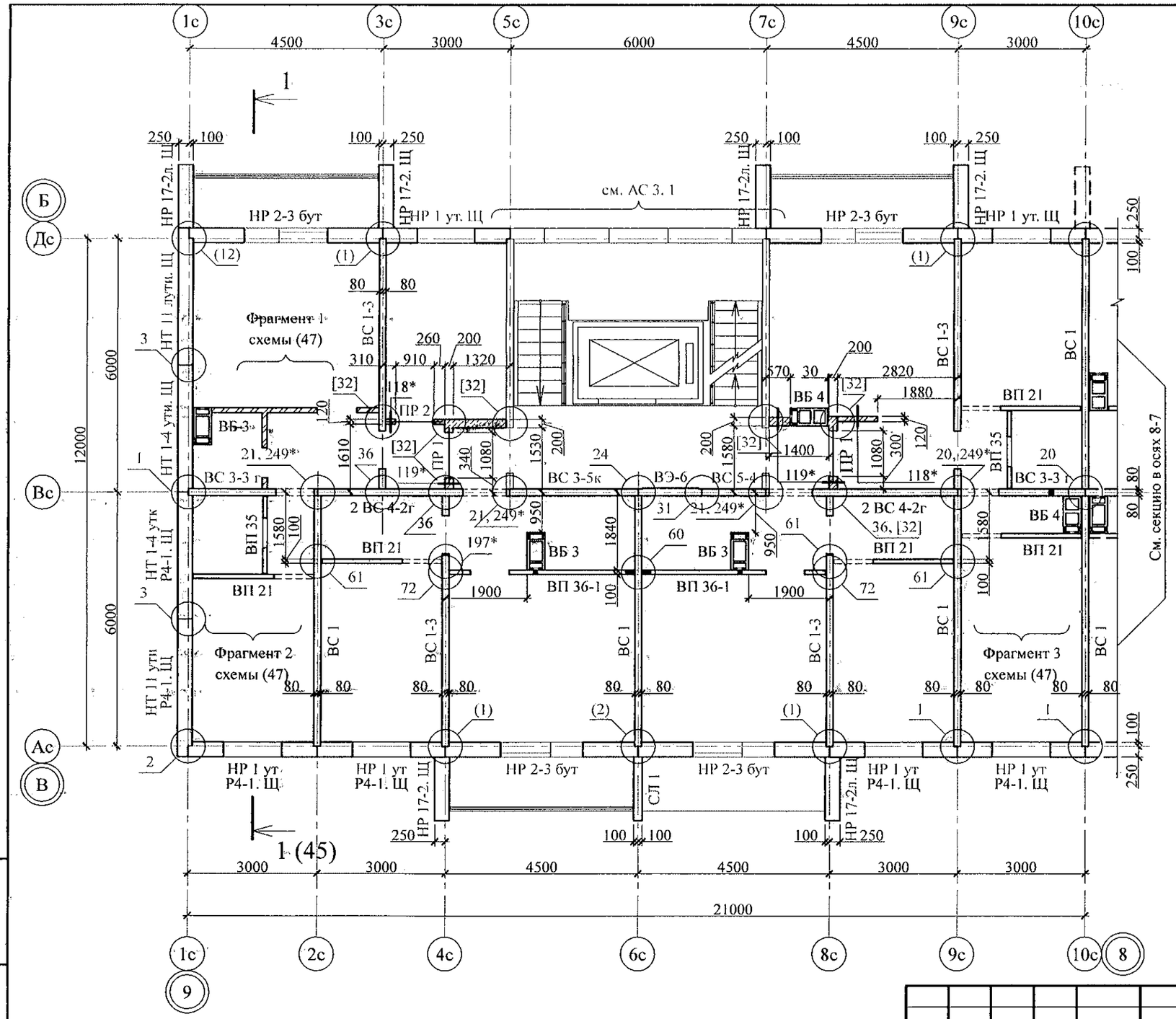

Ведомость перемычек

Тип	Схема сечения
ПР 2	+27,270 +24,470 +21,670 +18,870 +16,070 +13,270 +10,470 +7,670 +4,870 +2,120

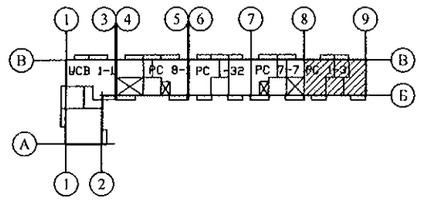

1. Общие указания см. листы 1.4, 1.5.
2. Общие примечания см. л. 13.
3. Межквартирную перегородоку толщиной 200 мм в осях 3с-5с, 7с-9с рядах Вс-Дс выполнять из блоков ячеистого бетона марки II-В2.5D500F15-2 ГОСТ 21520 на цементно-песчаном растворе М50 Пк3 ГОСТ 28013.

Взам. инв. №

Подп. и дата

Инв. № подл.

Изм.	Кол.Уч	Лист	№док	Подпись	Дата
Исполнил		Каблуков			
Проверил		Кидралеева			
Н. контр.		Кидралеева			

789 - 14 - 2015 - АС 2

Свердловская область, г. Каменск-Уральский, пересечение улиц Каменской и Героев Отечества

Жилой дом №14 многоэтажной застройки со встроенными помещениями общественного назначения

Стадия	Лист	Листов
Р	17.1	

Схема расположения элементов плана 2 этажа секции в осях 9-8

КБ СТРОИТЕЛЬНЫЕ ТЕХНОЛОГИИ

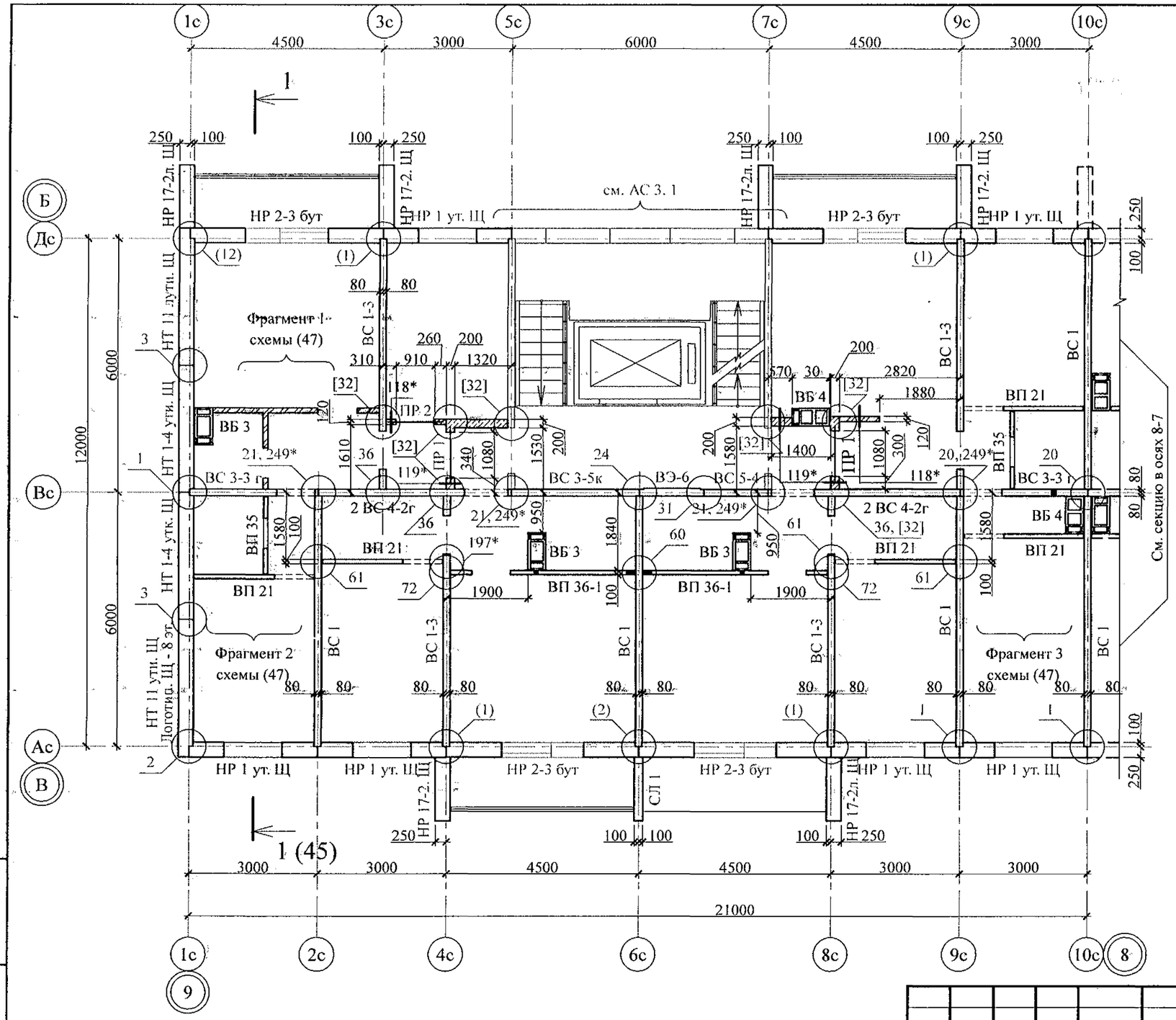

Ведомость перемычек

Тип	Схема сечения
ПР 2	+27,270 +24,470 +21,670 +18,870 +16,070 +13,270 +10,470 +7,670 +4,870 +2,120

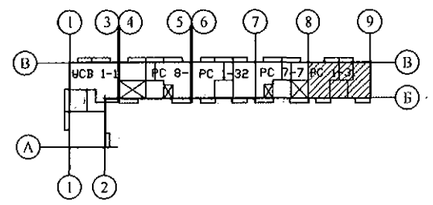

1. Общие указания см. листы 1.4, 1.5.
2. Общие примечания см. л. 13.
3. Межквартирную перегородоку толщиной 200 мм в осях 3с-5с, 7с-9с рядах Вс-Дс выполнять из блоков ячеистого бетона марки II-В2.5D500F15-2 ГОСТ 21520 на цементно-песчаном растворе М50 Пк3 ГОСТ 28013.

Изм.	Кол.Уч.	Лист	№док	Подпись	Дата
Исполнил		Каблуков			
Проверил		Кидралеева			
Н. контр.		Кидралеева			

789 - 14 - 2015 - АС 2

Свердловская область, г. Каменск-Уральский, пересечение улиц Каменской и Героев Отечества

Жилой дом №14 многоэтажной застройки со встроенными помещениями общественного назначения

Стадия	Лист	Листов
Р	17.2	

Схема расположения элементов планов 3, 6, 7, 8, 10 этажей секции в осях 9-8

КБ СТРОИТЕЛЬНЫЕ ТЕХНОЛОГИИ

Взам. инв. №

Подп. и дата

Инв. № подл.

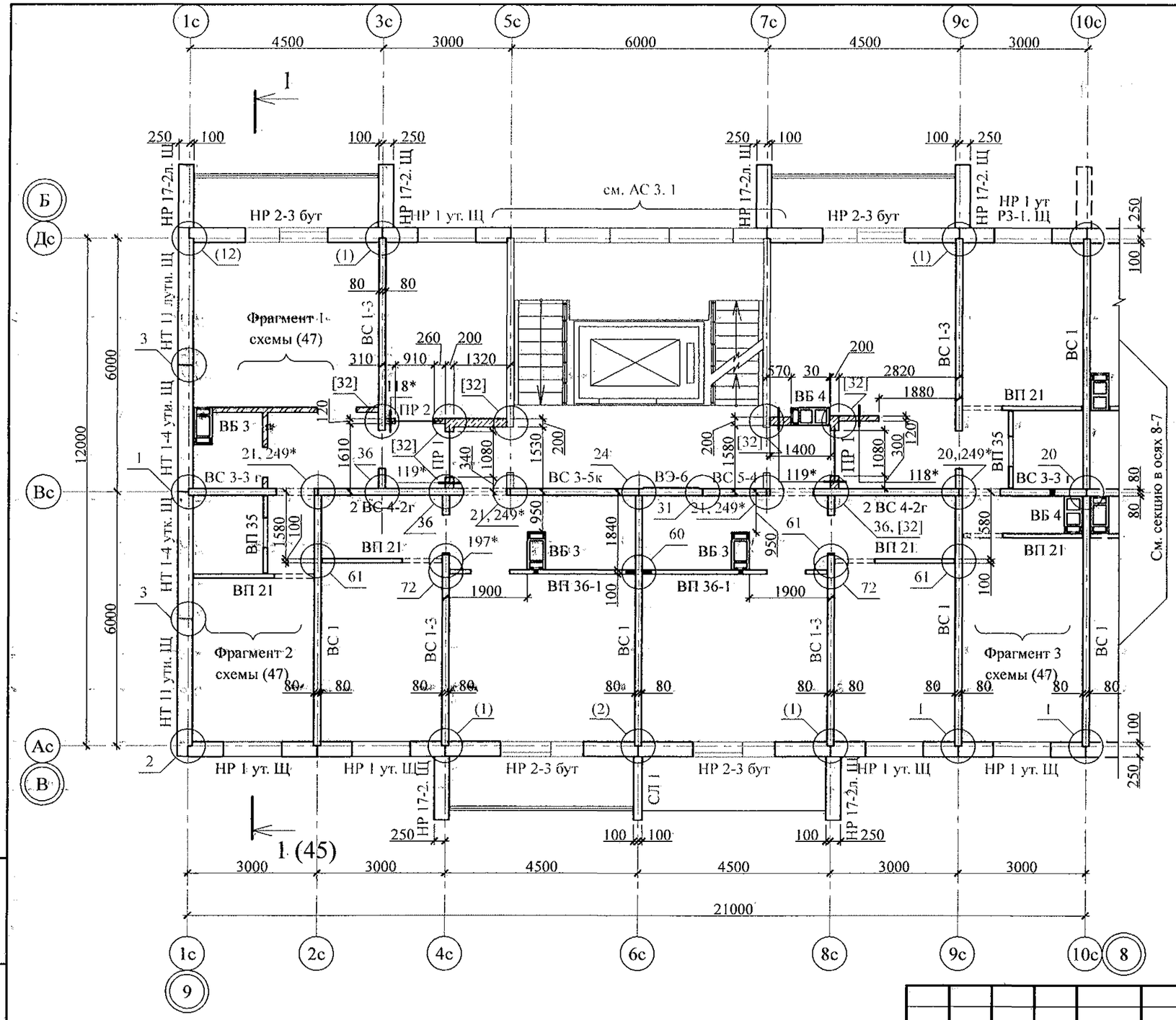

Ведомость перемычек

Тип	Схема сечения
ПР 2	+27,270 +24,470 +21,670 +18,870 +16,070 +13,270 +10,470 +7,670 +4,870 +2,120

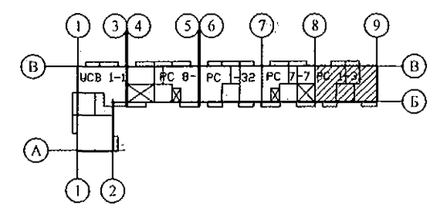

1. Общие указания см. листы 1.4, 1.5.
2. Общие примечания см. л. 13.
3. Межквартирную перегородоку толщиной 200 мм в осях 3с-5с, 7с-9с рядах Вс-Дс выполнять из блоков ячеистого бетона марки II-В2.5D500F15-2 ГОСТ 21520 на цементно-песчаном растворе М50 Пк3 ГОСТ 28013.

Изм.	Кол.Уч	Лист	№док	Подпись	Дата
Исполнил		Каблуков			
Проверил		Кидралеева			
Н. контр.		Кидралеева			

789 - 14 - 2015 - АС 2

Свердловская область, г. Каменск-Уральский, пересечение улиц Каменской и Героев Отечества

Жилой дом №14 многоэтажной застройки со встроенными помещениями общественного назначения

Стадия	Лист	Листов
Р	17.3	

Схема расположения элементов плана 4 этажа секции в осях 9-8

КБ СТРОИТЕЛЬНЫЕ ТЕХНОЛОГИИ

Взам. инв. №

Подп. и дата

Инв. № подл.

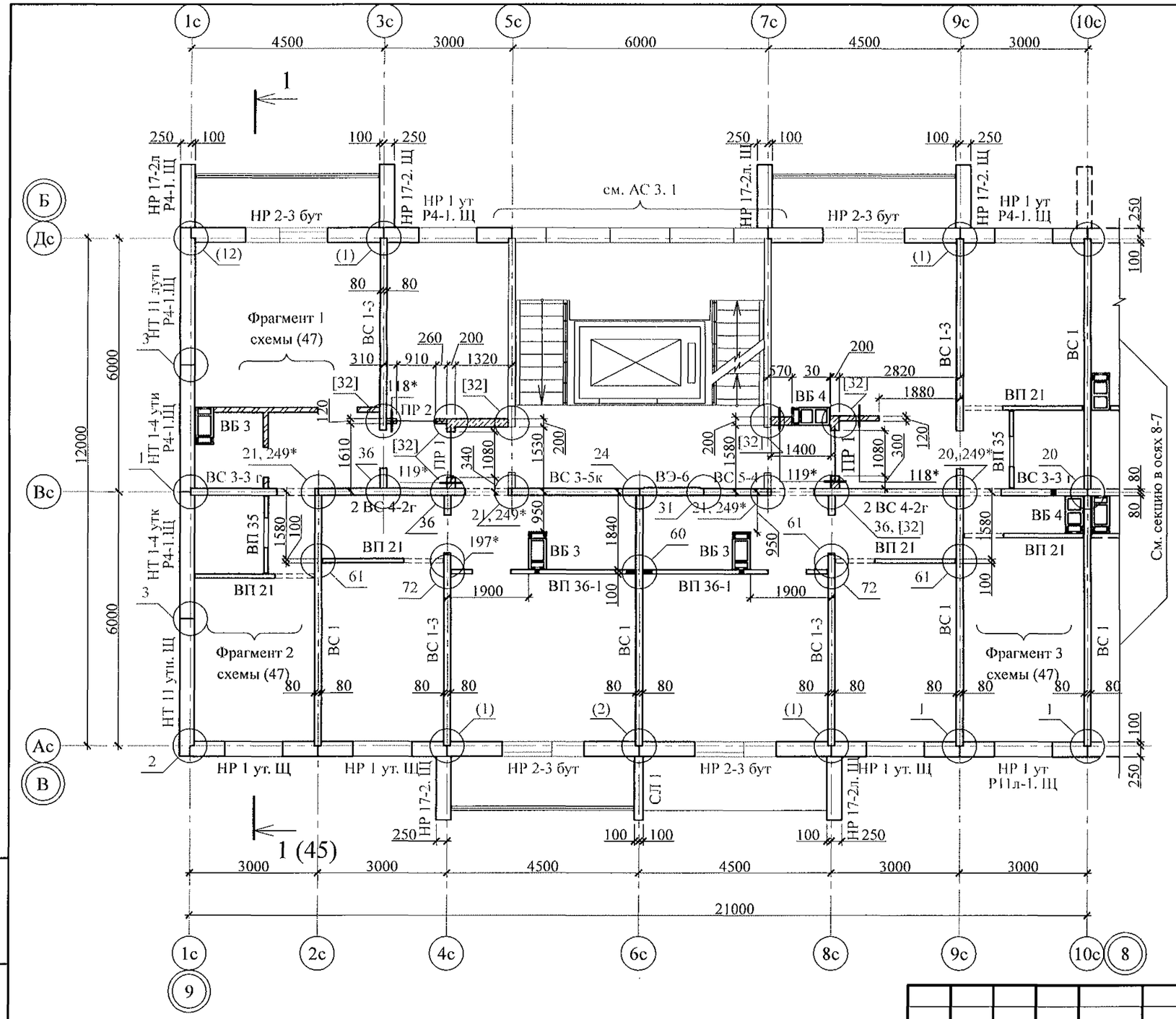

Ведомость перемычек

Тип	Схема сечения
ПР 2	+27,270 +24,470 +21,670 +18,870 +16,070 +13,270 +10,470 +7,670 +4,870 +2,120

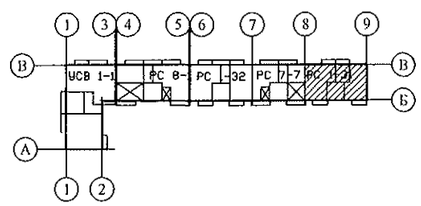

1. Общие указания см. листы 1.4, 1.5.
2. Общие примечания см. л. 13.
3. Межквартирную перегородоку толщиной 200 мм в осях 3с-5с, 7с-9с рядах Вс-Дс выполнять из блоков ячеистого бетона марки II-В2.5D500F15-2 ГОСТ 21520 на цементно-песчаном растворе М50 Пк3 ГОСТ 28013.

Изм.	Кол.Уч	Лист	№док	Подпись	Дата
7	-	Зам.	24-23		01.23.

Исполнил Каблуков
Проверил Кидралеева
Н. контр. Кидралеева

789 - 14 - 2015 - АС 2

Свердловская область, г. Каменск-Уральский, пересечение улиц Каменской и Героев Отечества

Жилой дом №14 многоэтажной застройки со встроенными помещениями общественного назначения

Стадия	Лист	Листов
Р	17.4	

Схема расположения элементов плана 5 этажа секции в осях 9-8

КБ СТРОИТЕЛЬНЫЕ ТЕХНОЛОГИИ

Взам. инв. №
Подп. и дата
Инв. № подл.

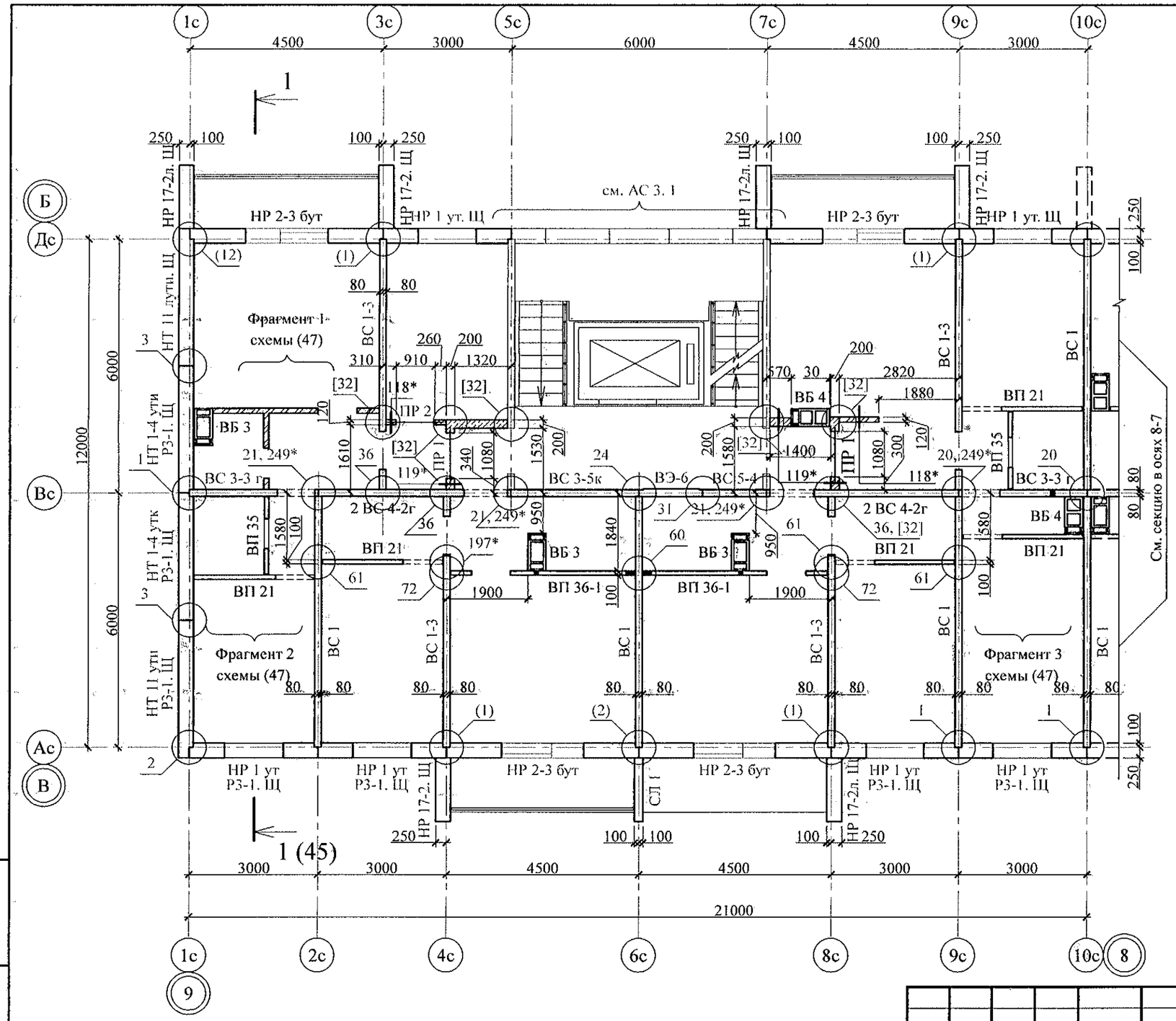

Ведомость перемычек

Тип	Схема сечения
ПР 2	+27,270 +24,470 +21,670 +18,870 +16,070 +13,270 +10,470 +7,670 +4,870 +2,120 2

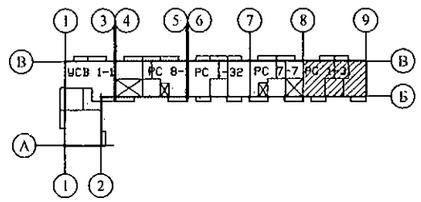

1. Общие указания см. листы 1.4, 1.5.
2. Общие примечания см. л. 13.
3. Межквартирную перегородоку толщиной 200 мм в осях 3с-5с, 7с-9с рядах Вс-Дс выполнять из блоков ячеистого бетона марки II-В2.5D500F15-2 ГОСТ 21520 на цементно-песчаном растворе М50 Пк3 ГОСТ 28013.

Изм.	Кол.Уч	Лист	№док	Подпись	Дата
Исполнил		Каблуков			
Проверил		Кидралеева			
Н. контр.		Кидралеева			

789 - 14 - 2015 - АС 2

Свердловская область, г. Каменск-Уральский, пересечение улиц Каменской и Героев Отечества

Жилой дом №14 многоэтажной застройки со встроенными помещениями общественного назначения

Стадия	Лист	Листов
Р	17.5	

Схема расположения элементов плана 9 этажа секции в осях 9-8

КБ СТРОИТЕЛЬНЫЕ ТЕХНОЛОГИИ

Взам. инв. №

Подп. и дата

Инв. № подл.

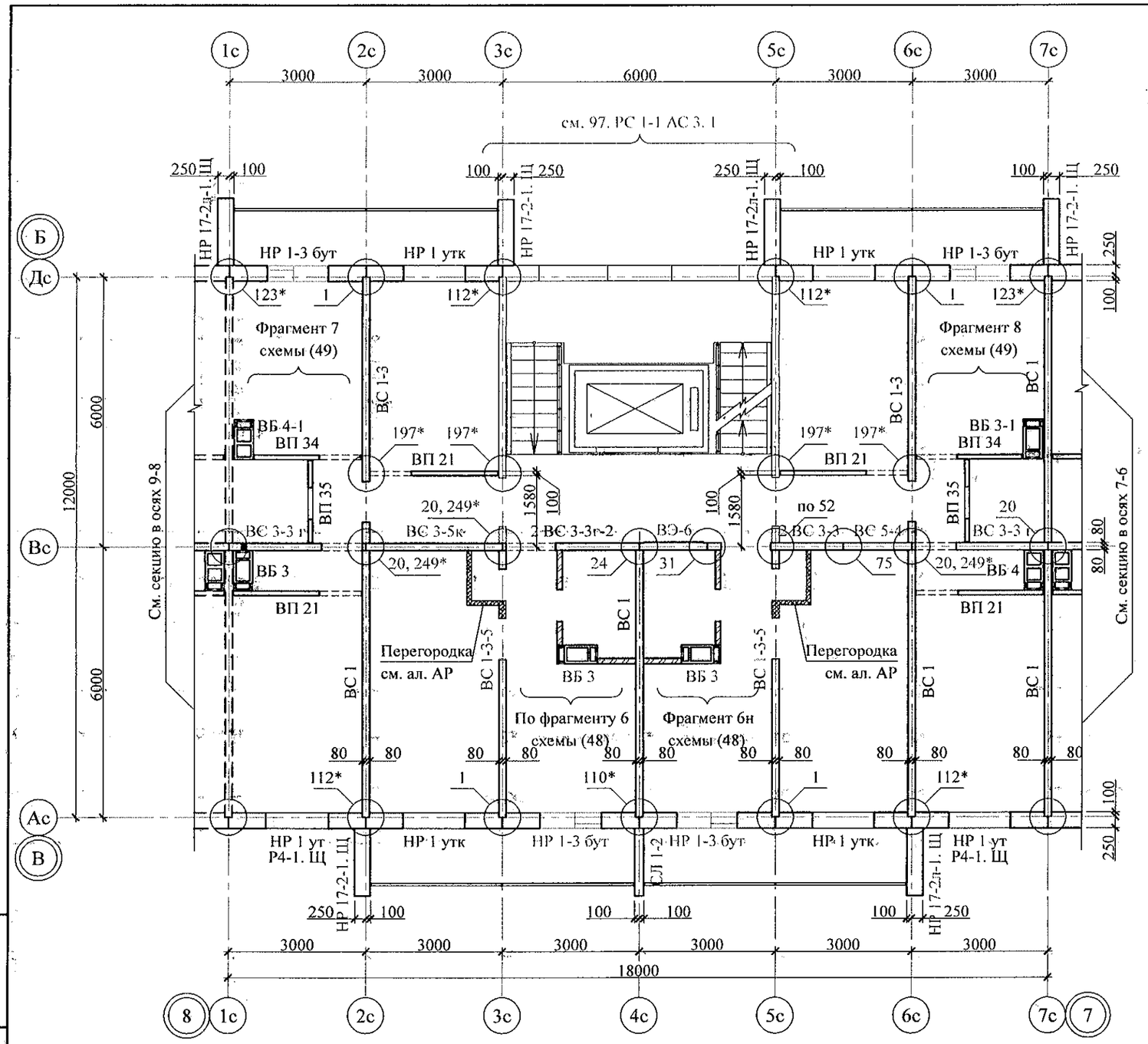

1. Общие указания см. листы 1.4, 1.5.
2. Общие примечания см. л. 14.

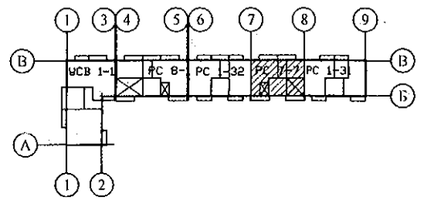

Взам. инв. №	Подп. и дата	Инв. № подл.

Изм.	Кол.Уч	Лист	№док	Подпись	Дата
Исполнил		Каблуков			
Проверил		Кидралеева			
Н. контр.		Кидралеева			

789 - 14 - 2015 - АС 2

Свердловская область, г. Каменск-Уральский, пересечение улиц Каменской и Героев Отечества

Жилой дом №14 многоэтажной застройки со встроенными помещениями общественного назначения

Стадия	Лист	Листов
Р	18.1	

Схема расположения элементов плана 2 этажа секции в осях 8-7

КБ СТРОИТЕЛЬНЫЕ ТЕХНОЛОГИИ

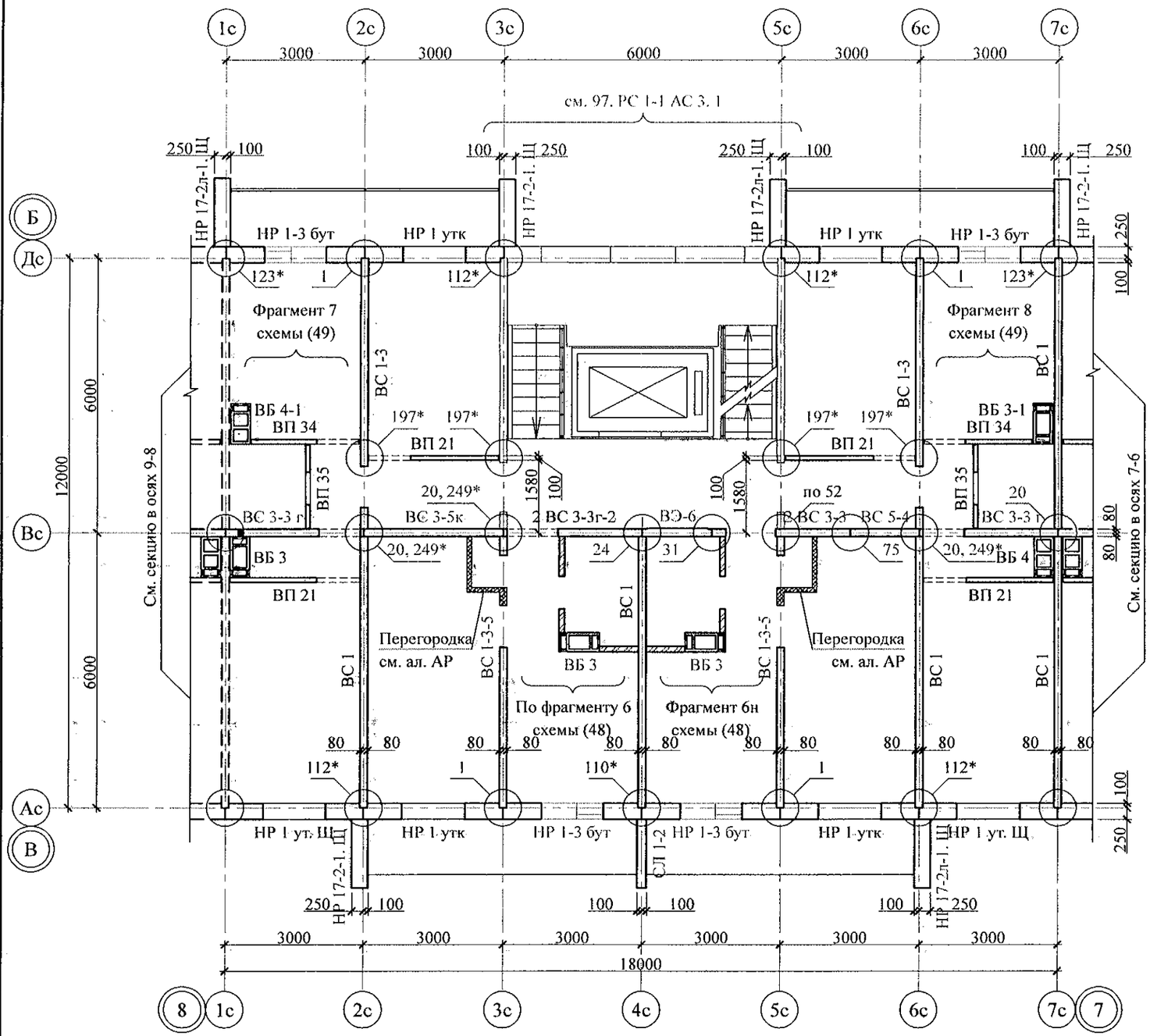

1. Общие указания см. листы 1.4, 1.5.
2. Общие примечания см. л. 14.

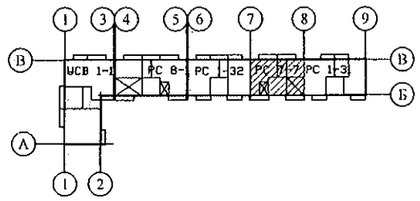

Взам. инв. №	Подп. и дата	Инв. № подл.

Изм.	Кол.Уч	Лист	№док	Подпись	Дата
Исполнил		Каблуков			
Проверил		Кидралеева			
Н. контр.		Кидралеева			

789 - 14 - 2015 - АС 2

Свердловская область, г. Каменск-Уральский, пересечение улиц Каменской и Героев Отечества

Жилой дом №14 многоэтажной застройки со встроенными помещениями общественного назначения

Стадия	Лист	Листов
Р	18.2	

Схема расположения элементов планов 3, 4, 6, 7, 8, 10 этажей секции в осях 8-7

КБ СТРОИТЕЛЬНЫЕ ТЕХНОЛОГИИ

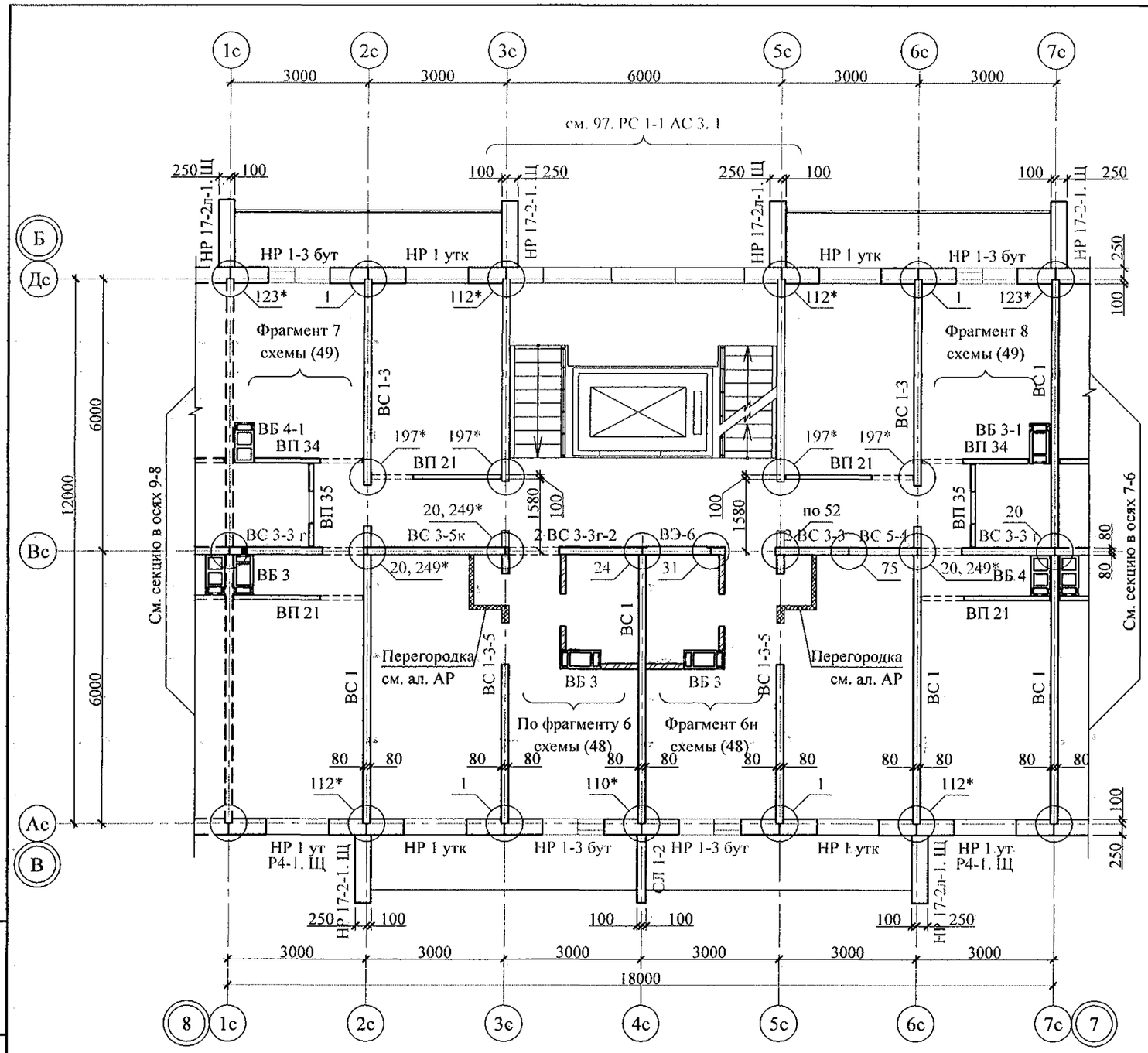

1. Общие указания см. листы 1.4, 1.5.
2. Общие примечания см. л. 14.

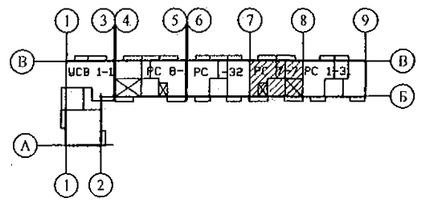

Изм.	Кол.Уч	Лист	№док	Подпись	Дата	789 - 14 - 2015 - АС 2		
						Свердловская область, г. Каменск-Уральский, пересечение улиц Каменской и Героев Отечества		
Исполнил		Каблуков				Жилой дом №14 многоэтажной застройки со встроенными помещениями общественного назначения	Стадия	Лист	Листов
Проверил		Кидралеева					Р	18.3	
Н. контр.		Кидралеева				Схема расположения элементов плана 5 этажа секции в осях 8-7	КБ СТРОИТЕЛЬНЫЕ ТЕХНОЛОГИИ		

Взам. инв. №

Подп. и дата

Инв. № подл.

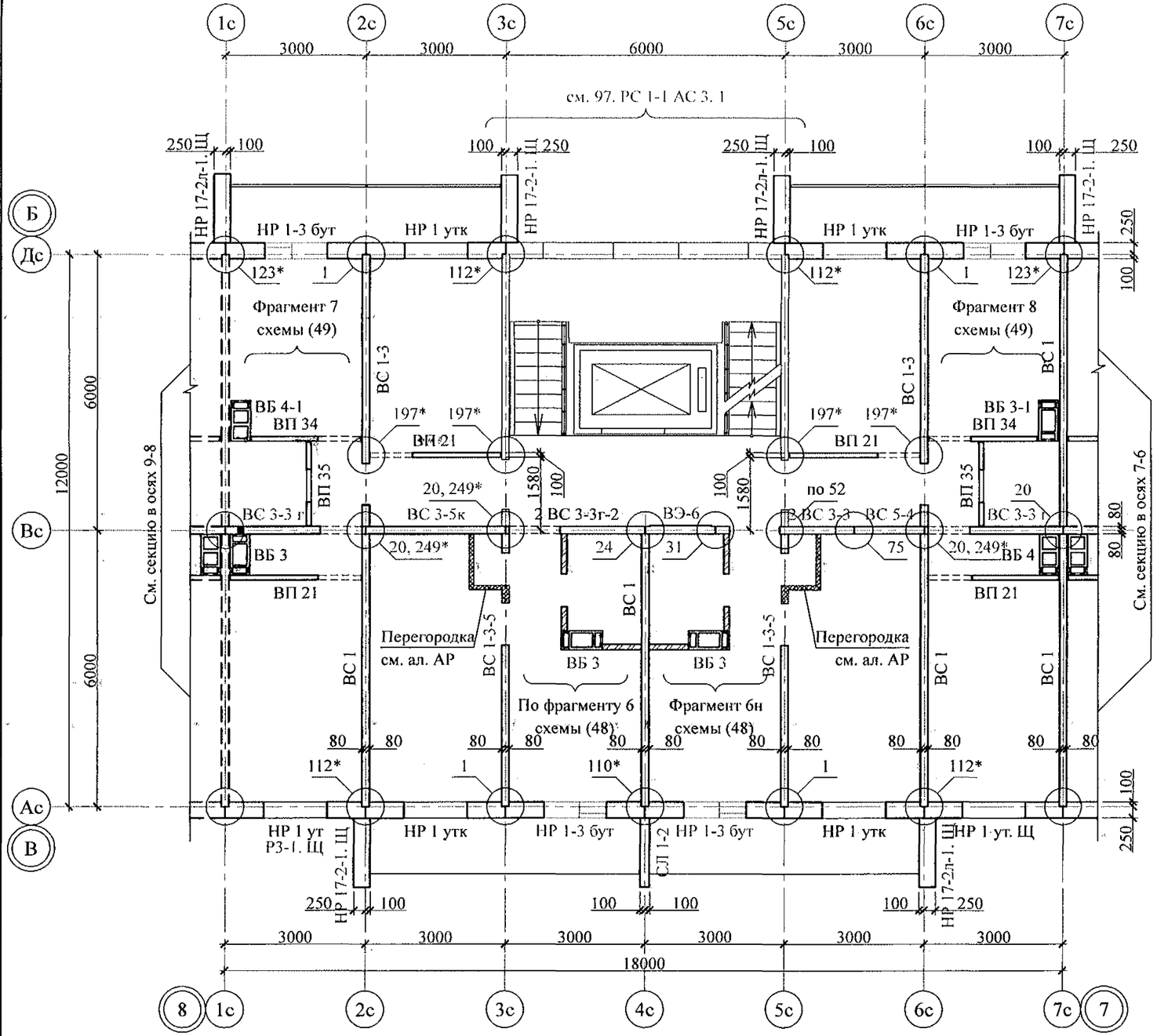

1. Общие указания см. листы 1.4, 1.5.
2. Общие примечания см. л. 14.

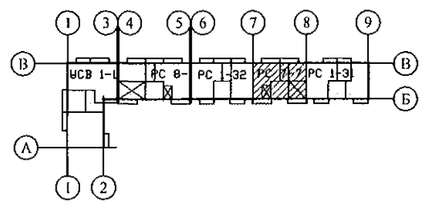

Изм.	Кол.Уч	Лист	№док	Подпись	Дата
Исполнил		Каблуков			
Проверил		Кидралеева			
Н. контр.		Кидралеева			

789 - 14 - 2015 - АС 2

Свердловская область, г. Каменск-Уральский, пересечение улиц Каменской и Героев Отечества

Жилой дом №14 многоэтажной застройки со встроенными помещениями общественного назначения

Стадия	Лист	Листов
Р	18.4	

Схема расположения элементов плана 9 этажа секции в осях 8-7

КБ СТРОИТЕЛЬНЫЕ ТЕХНОЛОГИИ

Взам. инв. №

Подп. и дата

Инв. № подл.

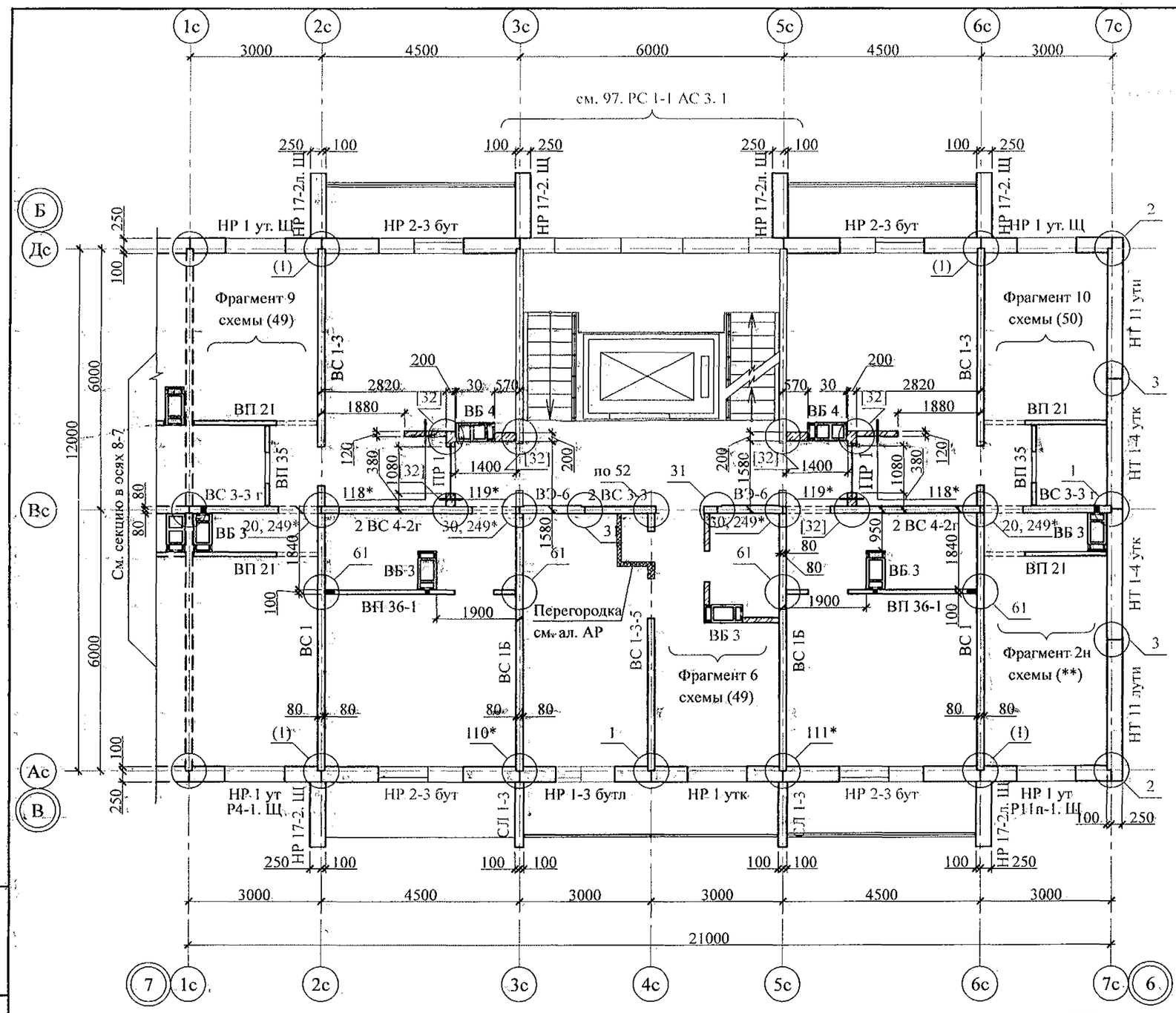

1. Общие указания см. листы 1.4, 1.5.
2. Общие примечания см. л. 15.

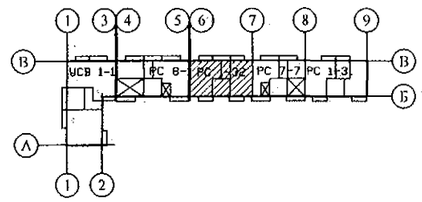

Изм.	Кол.Уч	Лист	№док	Подпись	Дата
Исполнил		Каблуков			
Проверил		Кидралеева			
Н. контр.		Кидралеева			

789 - 14 - 2015 - АС 2

Свердловская область, г. Каменск-Уральский, пересечение улиц Каменской и Героев Отечества

Жилой дом №14 многоэтажной застройки со встроенными помещениями общественного назначения

Стадия	Лист	Листов
Р	19.1	

Схема расположения элементов плана 2 этажа секции в осях 7-6

КБ СТРОИТЕЛЬНЫЕ ТЕХНОЛОГИИ

Взам. инв. №

Подп. и дата

Инв. № подл.

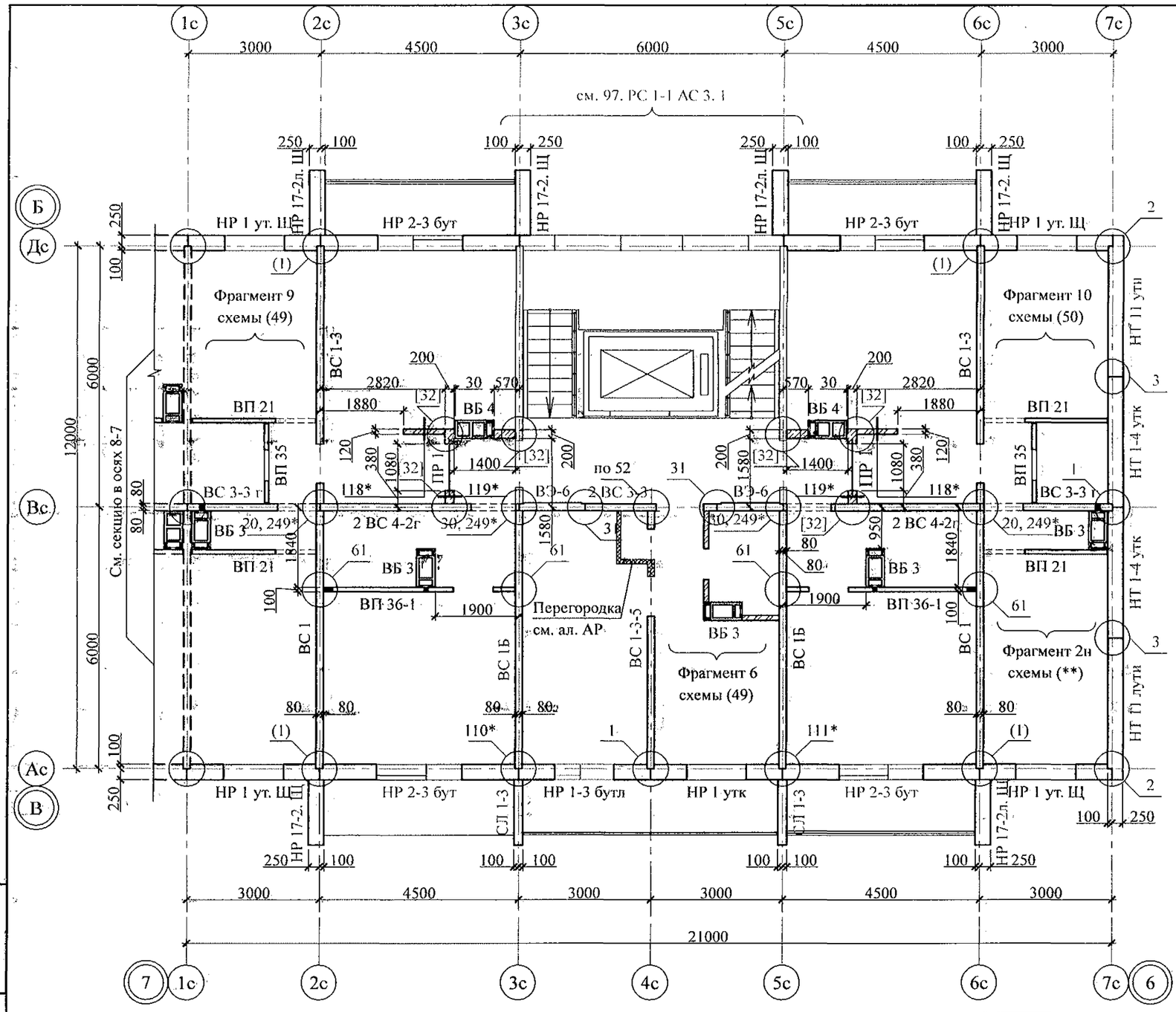

1. Общие указания см. листы 1.4, 1.5.
2. Общие примечания см. л. 15.

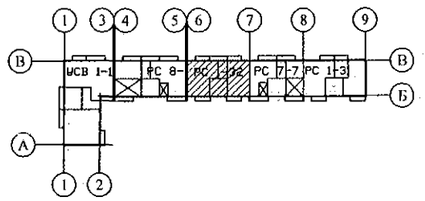

Изм.	Кол.Уч	Лист	№док	Подпись	Дата	789 - 14 - 2015 - АС 2
						Свердловская область, г. Каменск-Уральский, пересечение улиц Каменской и Героев Отечества
Исполнил		Каблуков				Жилой дом №14 многоэтажной застройки со встроенными помещениями общественного назначения — Стадия: Р; Лист: 19.2; Листов:
Проверил		Кидралеева				Схема расположения элементов планов 3, 6, 7, 8, 9, 10 этажей секции в осях 7-6
Н. контр.		Кидралеева				КБ СТРОИТЕЛЬНЫЕ ТЕХНОЛОГИИ

Взам. инв. №

Подп. и дата

Инв. № подл.

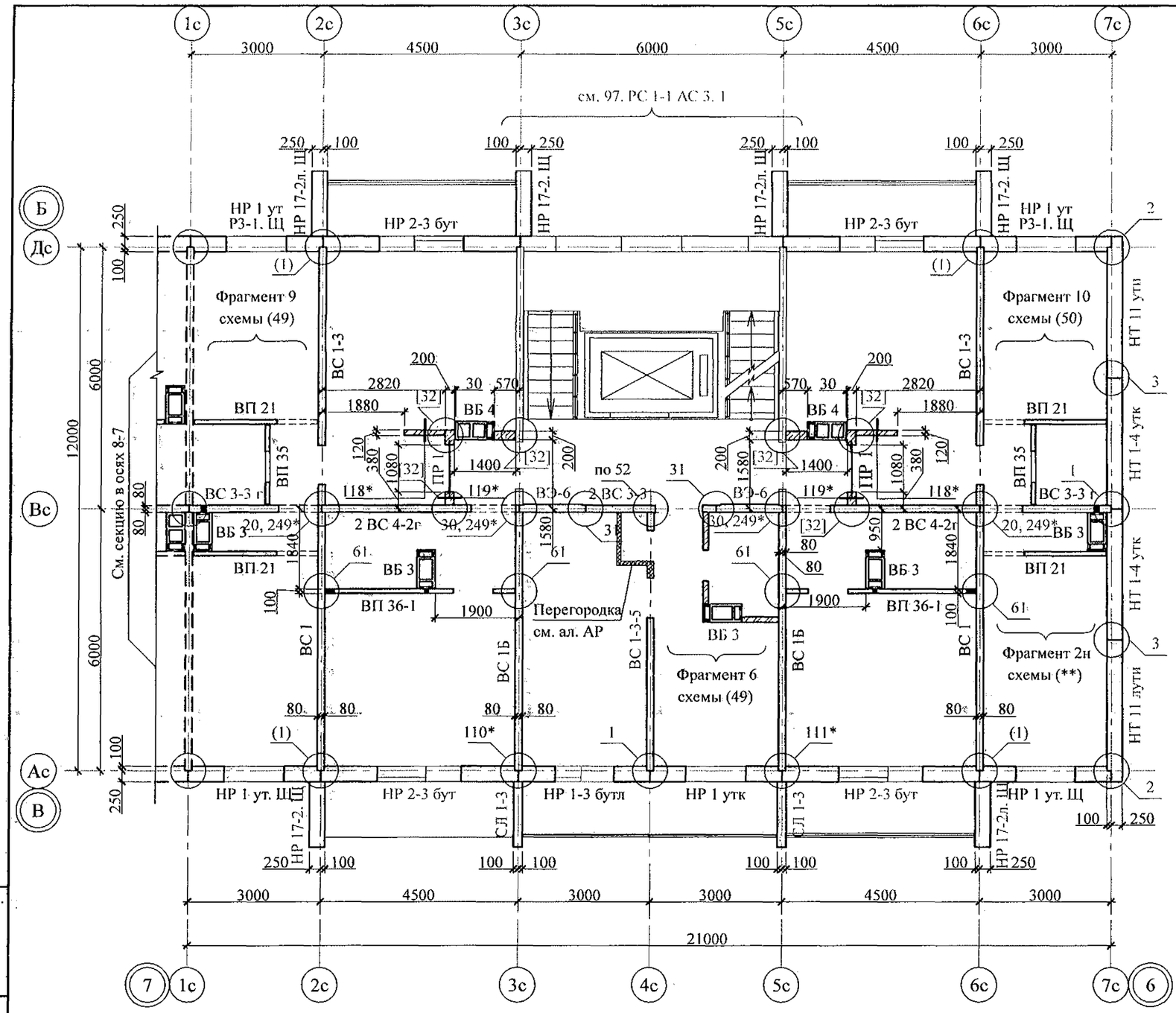

1. Общие указания см. листы 1.4, 1.5.
2. Общие примечания см. л. 15.

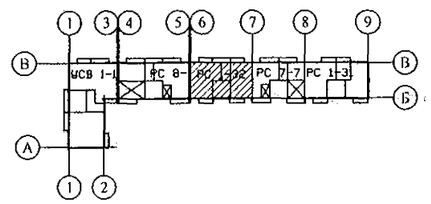

Изм.	Кол.Уч.	Лист	№док.	Подпись	Дата
Исполнил		Каблуков			
Проверил		Кидралеева			
Н. контр.		Кидралеева			

789 - 14 - 2015 - АС 2

Свердловская область, г. Каменск-Уральский, пересечение улиц Каменской и Героев Отечества

Жилой дом №14 многоэтажной застройки со встроенными помещениями общественного назначения

Стадия	Лист	Листов
Р	19.3	

Схема расположения элементов плана 4 этажа секции в осях 7-6

КБ СТРОИТЕЛЬНЫЕ ТЕХНОЛОГИИ

Взам. инв. №

Подп. и дата

Инв. № подл.

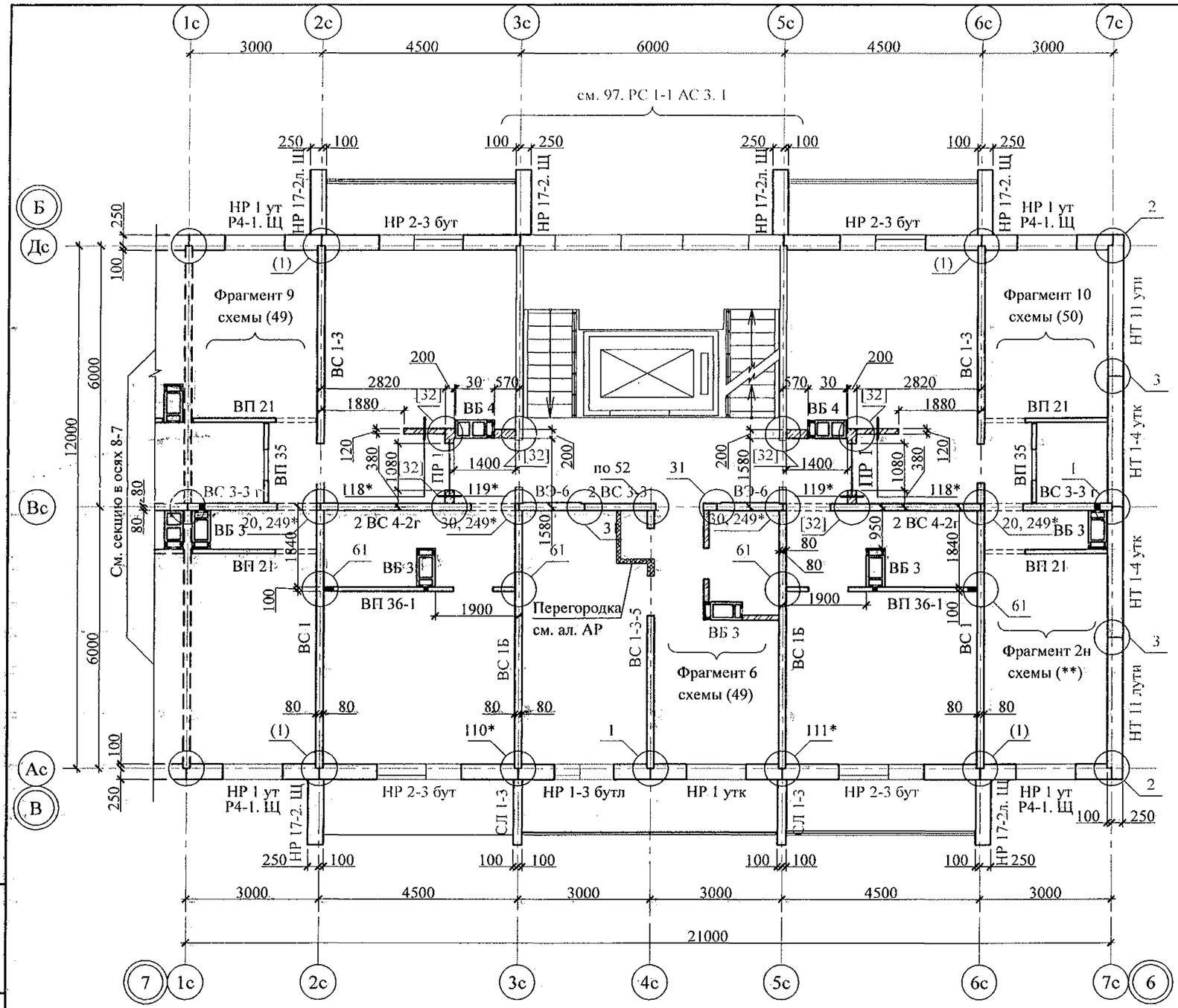

1. Общие указания см. листы 1.4, 1.5.
2. Общие примечания см. л. 15.

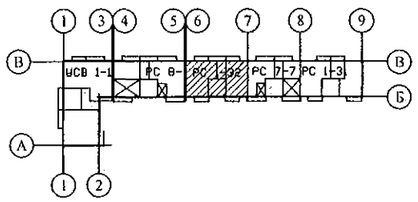

Изм.	Кол.Уч.	Лист	№док	Подпись	Дата
Исполнил		Каблуков			
Проверил		Кидралеева			
Н. контр.		Кидралеева			

789 - 14 - 2015 - АС 2

Свердловская область, г. Каменск-Уральский, пересечение улиц Каменской и Героев Отечества

Жилой дом №14 многоэтажной застройки со встроенными помещениями общественного назначения

Стадия	Лист	Листов
Р	19.4	

Схема расположения элементов плана 5 этажа секции в осях 7-6

КБ СТРОИТЕЛЬНЫЕ ТЕХНОЛОГИИ

Взам. инв. №

Подп. и дата

Инв. № подл.

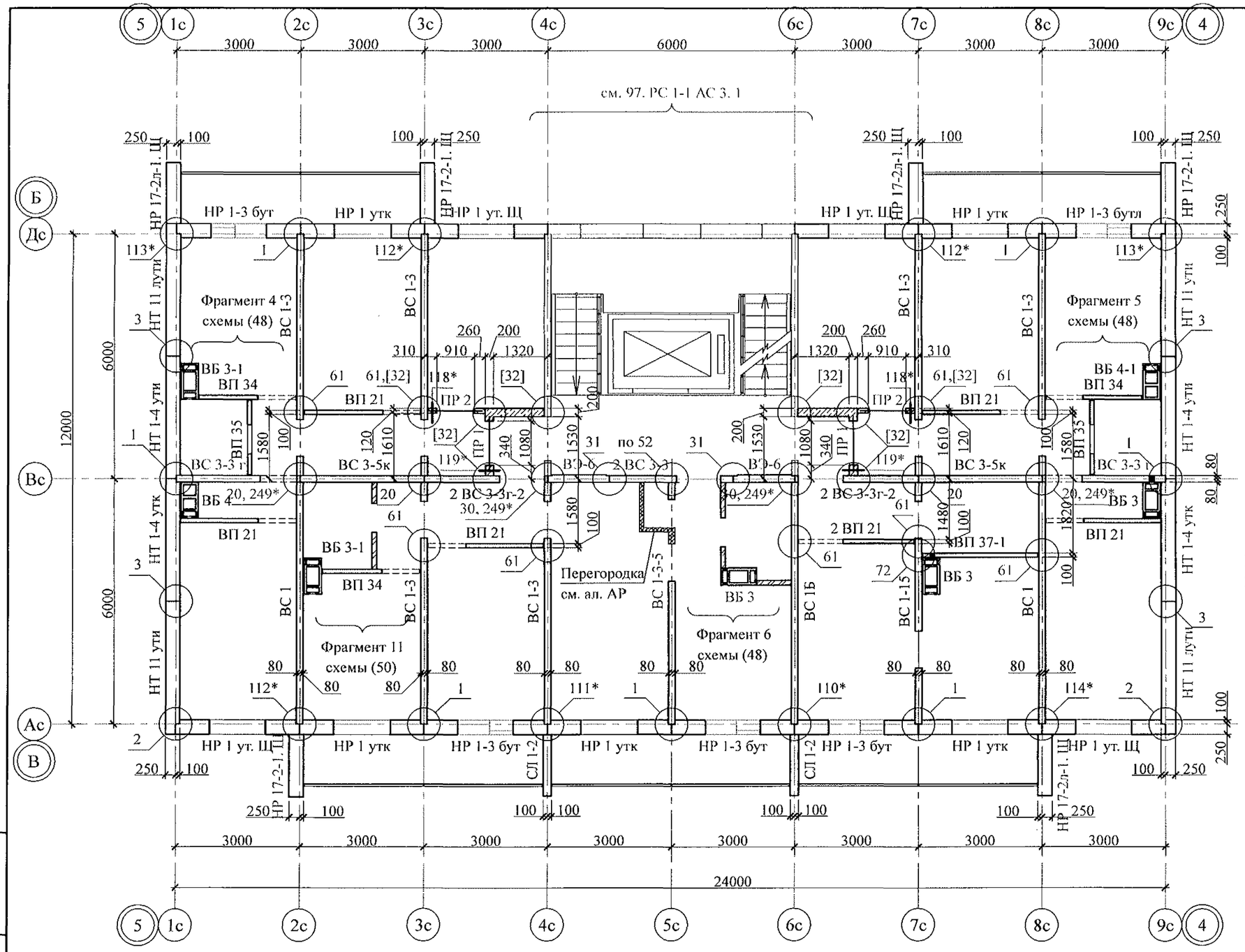

Ведомость перемычек

Тип	Схема сечения
ПР 2	+27,270 +24,470 +21,670 +18,870 +16,070 +13,270 +10,470 +7,670 +4,870 +2,120

1. Общие указания см. листы 1.4, 1.5.
2. Общие примечания см. л. 16.

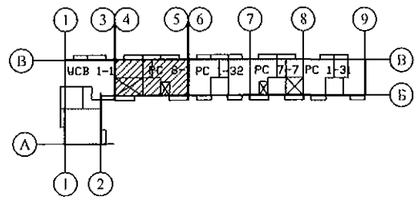

Взам. инв. №	
Подп. и дата	
Инв. № подл.	

Изм.	Кол.Уч	Лист	№док	Подпись	Дата
7	-	Зам.	24-23		01.23.
Исполнил		Каблуков			
Проверил		Кидралеева			
Н. контр.		Кидралеева			

789 - 14 - 2015 - АС 2

Свердловская область, г. Каменск-Уральский, пересечение улиц Каменской и Героев Отечества

Жилой дом №14 многоэтажной застройки со встроенными помещениями общественного назначения

Стадия	Лист	Листов
Р	20.1	

Схема расположения элементов планов 2, 3, 6, 7, 8, 10 этажей секции в осях 5-4

КБ СТРОИТЕЛЬНЫЕ ТЕХНОЛОГИИ

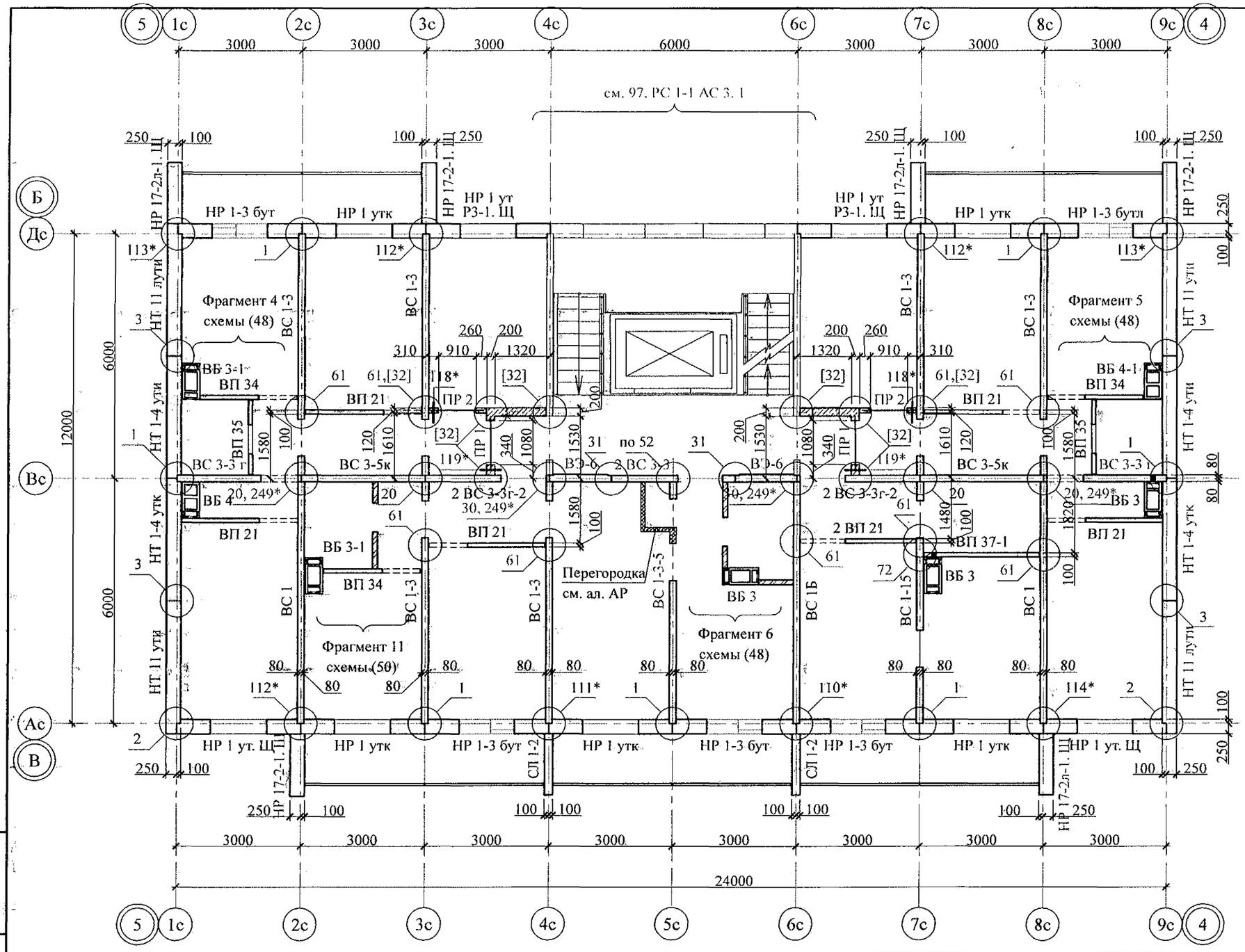

1. Общие указания см. листы 1.4, 1.5.
2. Общие примечания см. л. 16.

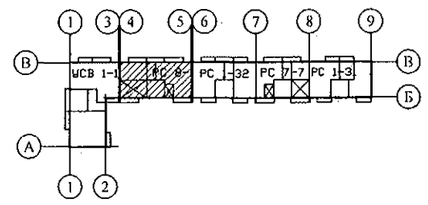

Взам. инв. №	Подп. и дата	Инв. № подл.

Изм.	Кол.Уч.	Лист	№док	Подпись	Дата
Исполнил		Каблуков			
Проверил		Кидралеева			
Н. контр.		Кидралеева			

789 - 14 - 2015 - АС 2

Свердловская область, г. Каменск-Уральский, пересечение улиц Каменской и Героев Отечества

Жилой дом №14 многоэтажной застройки со встроенными помещениями общественного назначения

Стадия	Лист	Листов
Р	20.2	

Схема расположения элементов плана 4 этажа секции в осях 5-4

КБ СТРОИТЕЛЬНЫЕ ТЕХНОЛОГИИ

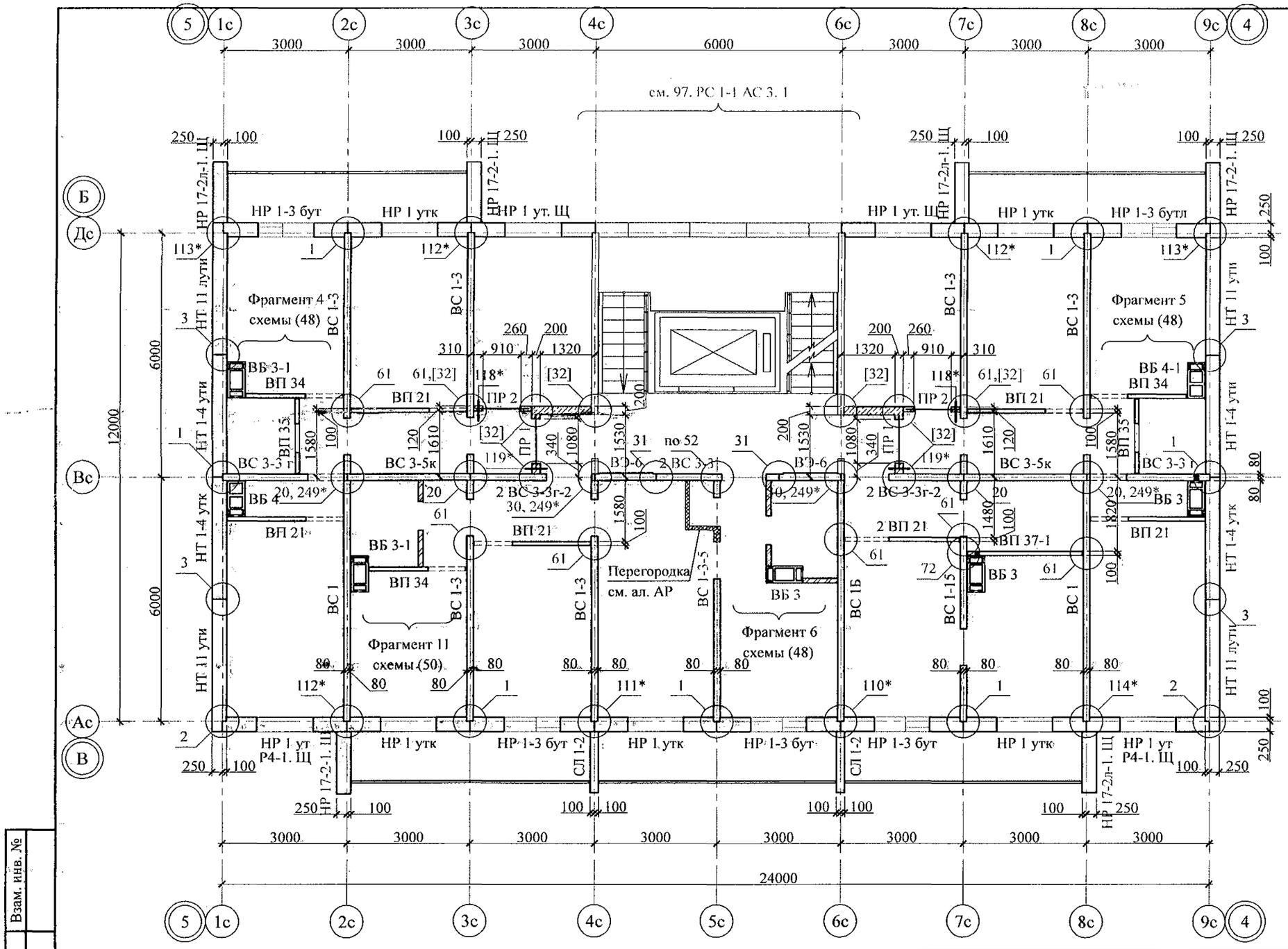

1. Общие указания см. листы 1.4, 1.5.
2. Общие примечания см. л. 16.

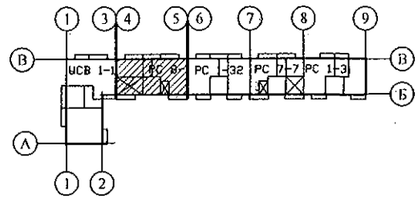

Взам. инв. №	Подп. и дата	Инв. № подл.

Изм.	Кол.Уч	Лист	№док	Подпись	Дата
Исполнил		Каблуков			
Проверил		Кидралеева			
Н. контр.		Кидралеева			

789 - 14 - 2015 - АС 2

Свердловская область, г. Каменск-Уральский, пересечение улиц Каменской и Героев Отечества

Жилой дом №14 многоэтажной застройки со встроенными помещениями общественного назначения

Стадия	Лист	Листов
Р	20.3	

Схема расположения элементов плана 5 этажа секции в осях 5-4

КБ СТРОИТЕЛЬНЫЕ ТЕХНОЛОГИИ

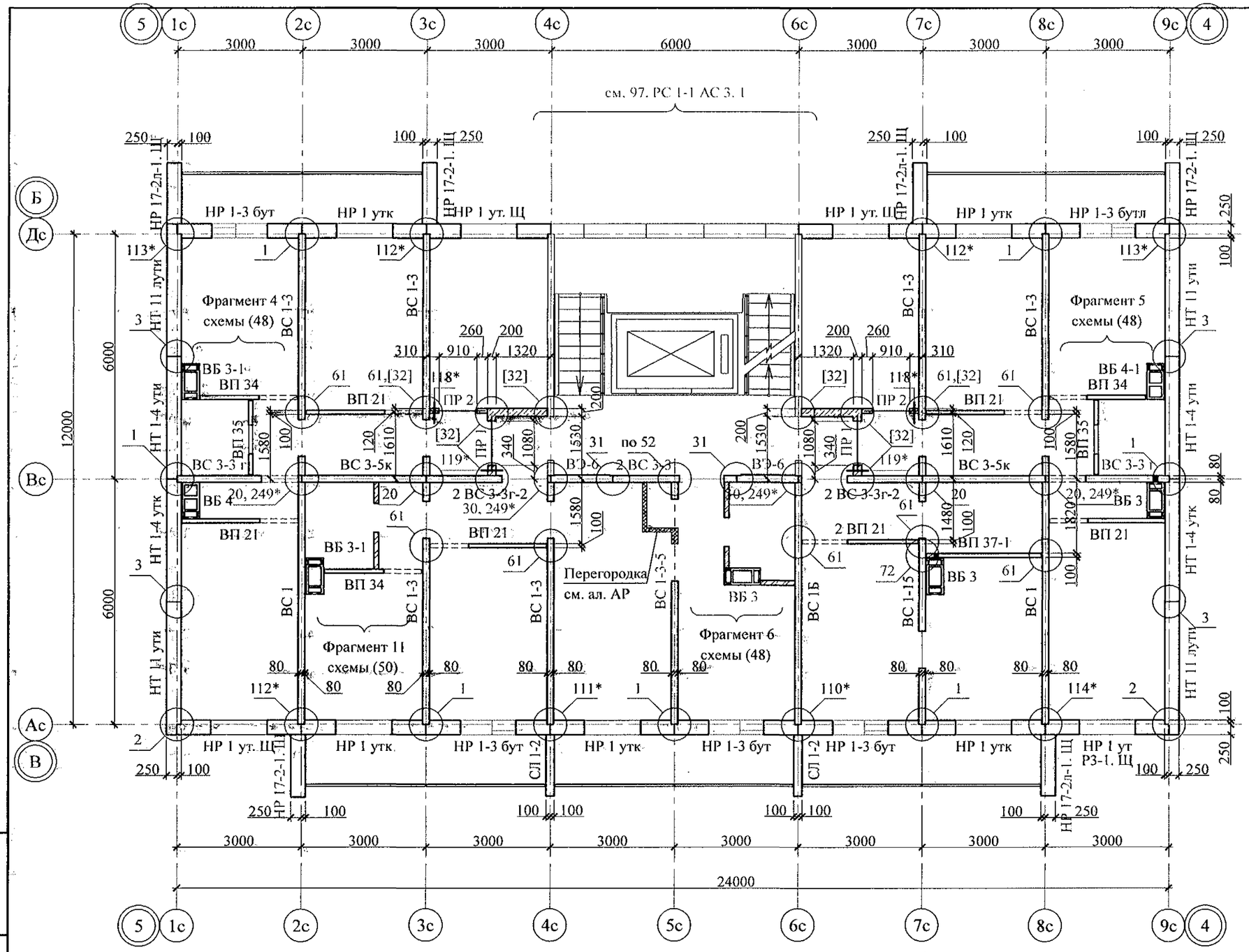

1. Общие указания см. листы 1.4, 1.5.
2. Общие примечания см. л. 16.

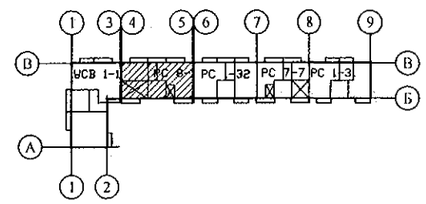

Изм.	Кол.Уч	Лист	№док	Подпись	Дата
Исполнил		Каблуков			
Проверил		Кидралеева			
Н. контр.		Кидралеева			

789 - 14 - 2015 - АС 2

Свердловская область, г. Каменск-Уральский, пересечение улиц Каменской и Героев Отечества

Жилой дом №14 многоэтажной застройки со встроенными помещениями общественного назначения

Стадия	Лист	Листов
Р	20.4	

Схема расположения элементов плана 9 этажа секции в осях 5-4

КБ СТРОИТЕЛЬНЫЕ ТЕХНОЛОГИИ

Взам. инв. №

Подп. и дата

Инв. № подл.

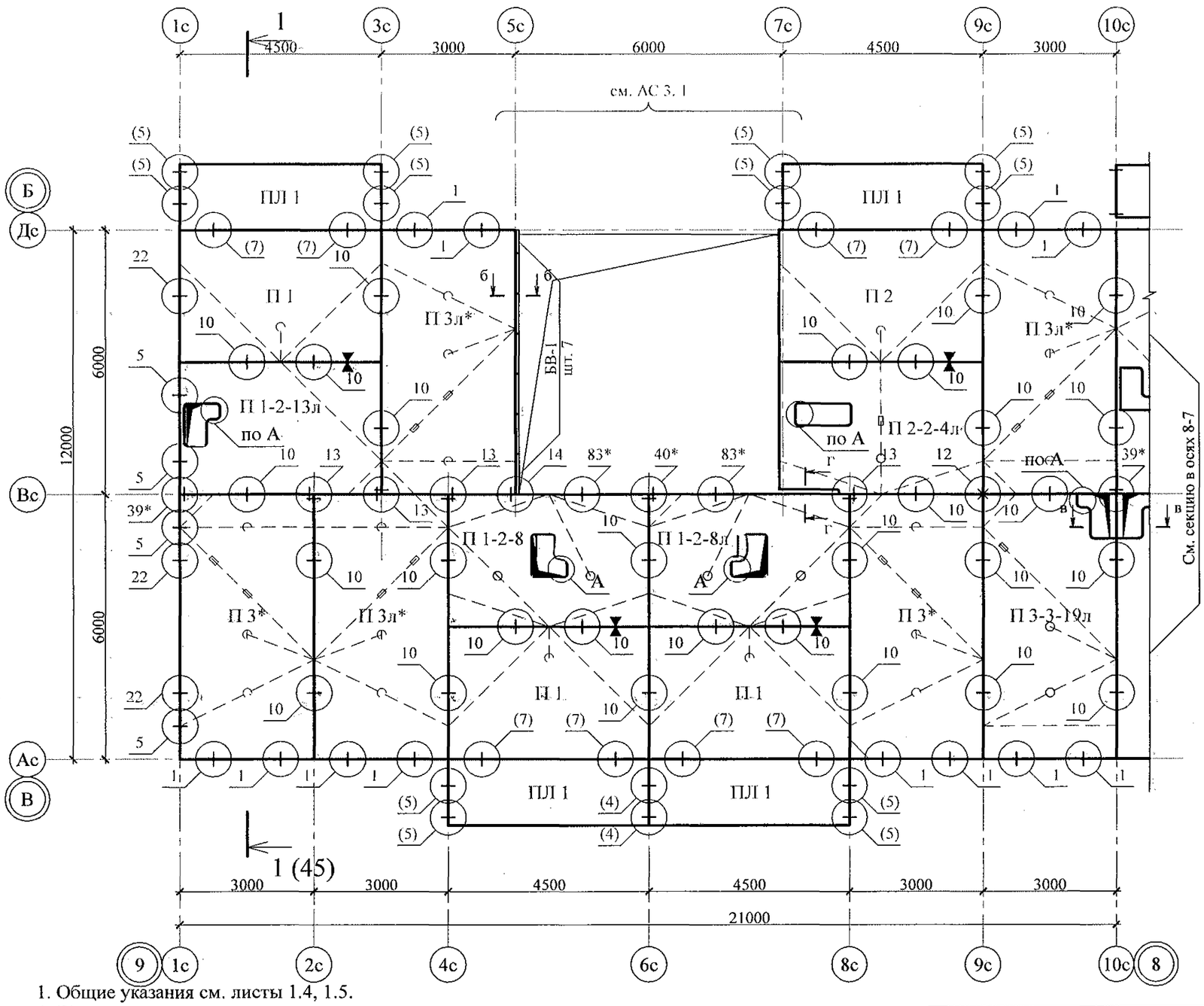

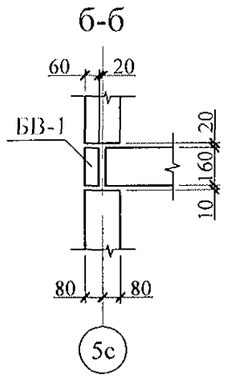

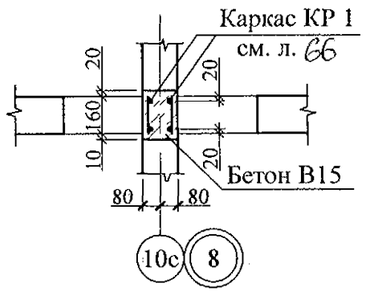

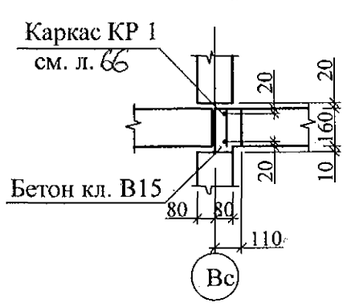

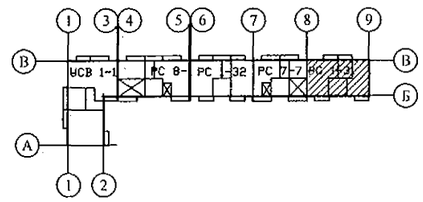

1. Общие указания см. листы 1.4, 1.5.
2. Плиты перекрытия укладывать на стеновые панели по слою цементно-песчаного раствора М100 Пк2 ГОСТ 28013 толщиной слоя 10 мм.
3. Швы между плитами перекрытий до установки внутренних стеновых панелей очистить от строительного мусора и замонолитить цементным раствором М100 Пк3 ГОСТ 28013.
4. Монтажные узлы см.серию 97 УАС. 1 - 2, выпуск 2 (вариант изготовления в горизонте); узлы в скобках ( ) - серию 97. 1 / 99 - УАС. 1 - 3, выпуск 2; узлы со знаком * - серию 97. 241 / 06 УМ - АС 5;
5. Спецификацию элементов конструкций см. л. 85.
6. После монтажа коммуникаций все используемые и неиспользуемые отверстия в плитах замонолитить бетоном класса В15 ГОСТ 26633 на мелком заполнителе, отверстия превышающие 60 мм замонолитить по узлу А на л. 66.

Изм.	Кол.Уч.	Лист	№док	Подпись	Дата
Исполнил		Каблуков			
Проверил		Кидралеева			
Н. контр.		Кидралеева			

789 - 14 - 2015 - АС 2

Свердловская область, г. Каменск-Уральский, пересечение улиц Каменской и Героев Отечества

Жилой дом №14 многоэтажной застройки со встроенными помещениями общественного назначения

Стадия	Лист	Листов
Р	21	

Схема расположения элементов планов перекрытий 1 ... 9 этажей секции в осях 9-8

КБ СТРОИТЕЛЬНЫЕ ТЕХНОЛОГИИ

Взам. инв. №

Подп. и дата

Инв. № подл.

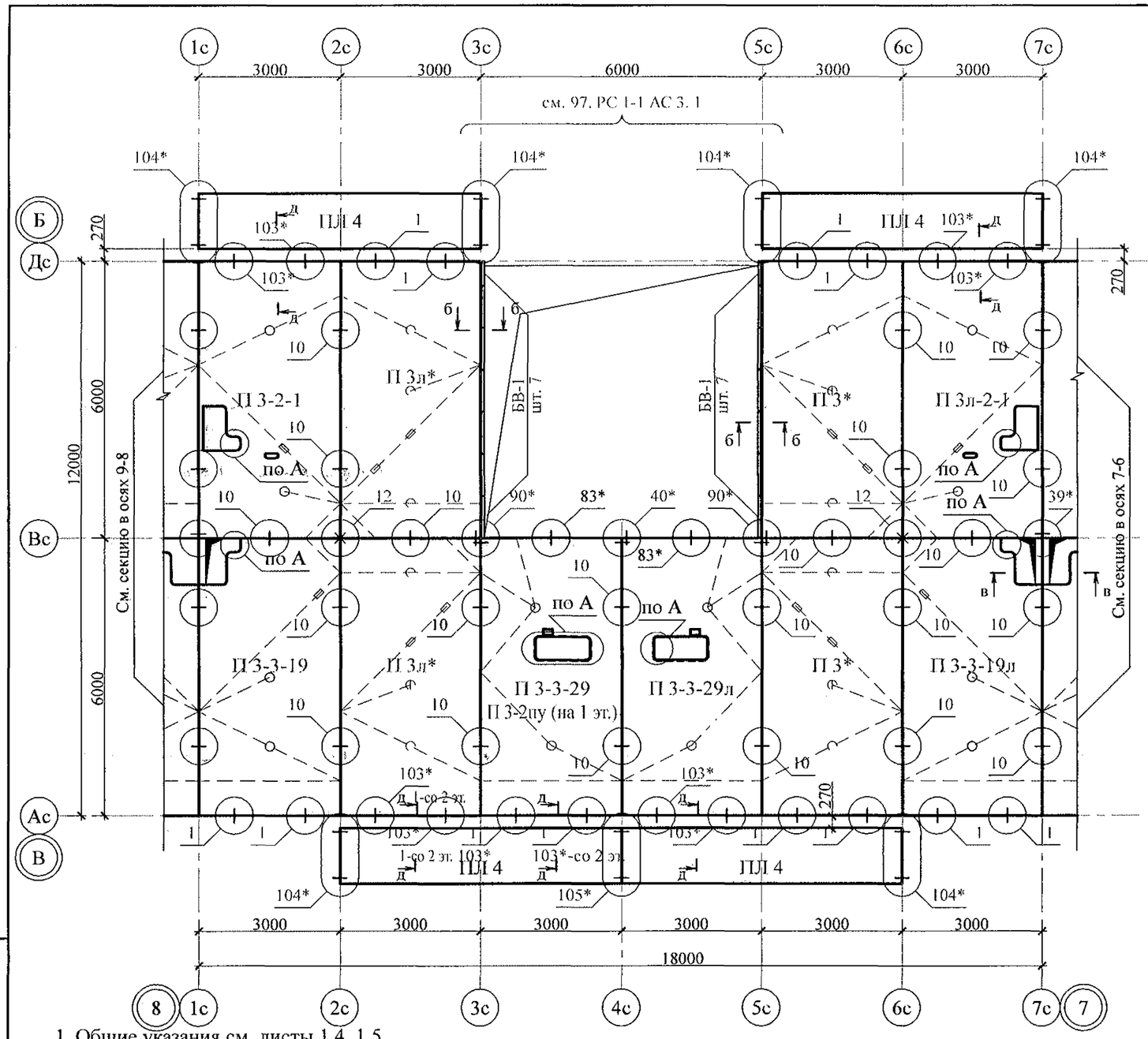

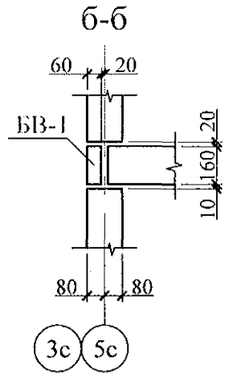

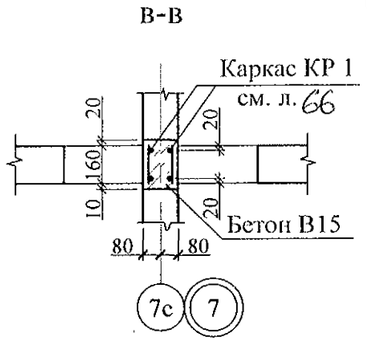

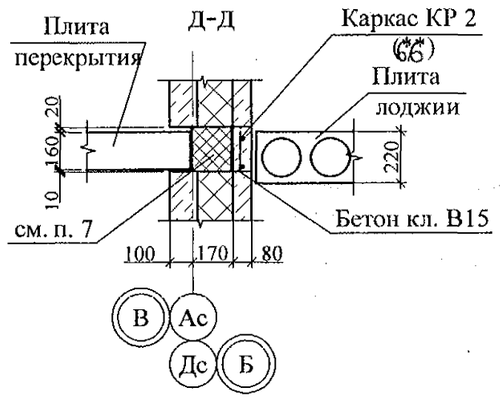

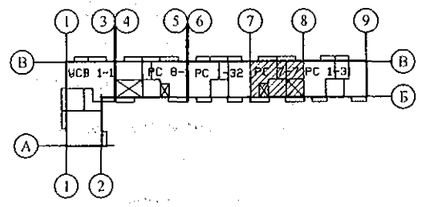

1. Общие указания см. листы 1.4, 1.5.
2. Плиты перекрытия укладывать на стеновые панели по слою цементно-песчаного раствора М100 Пк2 ГОСТ 28013 толщиной слоя 10 мм.
3. Швы между плитами перекрытий до установки внутренних стеновых панелей очистить от строительного мусора и замонолитить цементным раствором М100 Пк3 ГОСТ 28013.
4. Монтажные узлы см.серию 97 УАС. 1 - 2, выпуск 2 (вариант изготовления в горизонте); узлы в скобках ( ) - серию 97. 1 / 99 - УАС. 1 - 3, выпуск 2; узлы со знаком * - серию 97. 241 / 06 УМ - АС 5.
5. Спецификацию элементов конструкций см. л. 86.
6. После монтажа коммуникаций все используемые и неиспользуемые отверстия в плитах замонолитить бетоном класса В15 ГОСТ 26633 на мелком заполнителе, отверстия превышающие 60 мм замонолитить по узлу А на л. 66.
7. Пакет из пенополистирола ПСБ-С-25 ГОСТ 15588 размером 90х190 мм, обёрнутый пергамином.

Взам. инв. №

Подп. и дата

Инв. № подл.

Изм.	Кол.Уч.	Лист	№док	Подпись	Дата
Исполнил		Каблуков			
Проверил		Кидралеева			
Н. контр.		Кидралеева			

789 - 14 - 2015 - АС 2

Свердловская область, г. Каменск-Уральский, пересечение улиц Каменской и Героев Отечества

Жилой дом №14 многоэтажной застройки со встроенными помещениями общественного назначения

Стадия	Лист	Листов
Р	22	

Схема расположения элементов планов перекрытий 1 ... 9 этажей секции в осях 8-7

КБ СТРОИТЕЛЬНЫЕ ТЕХНОЛОГИИ

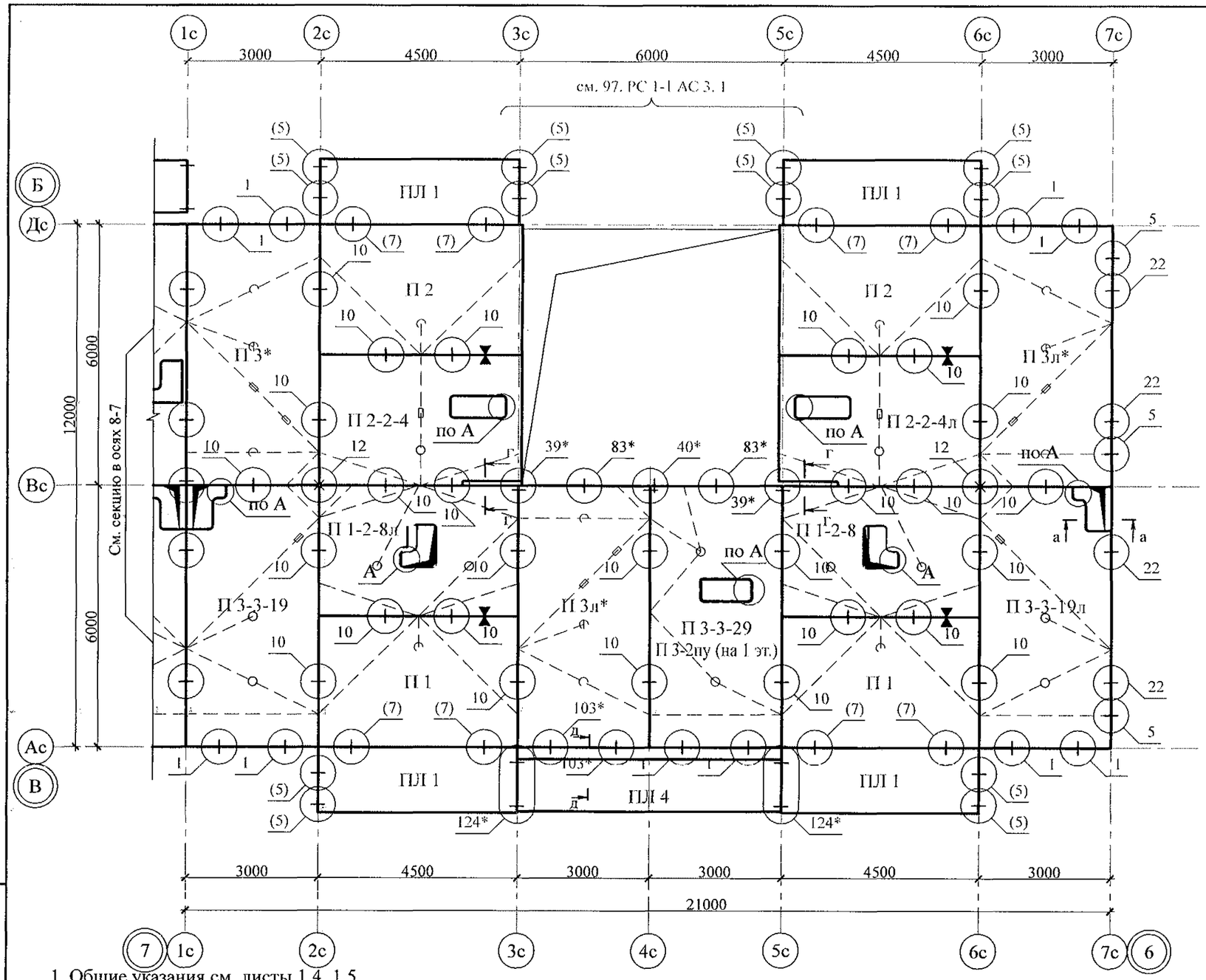

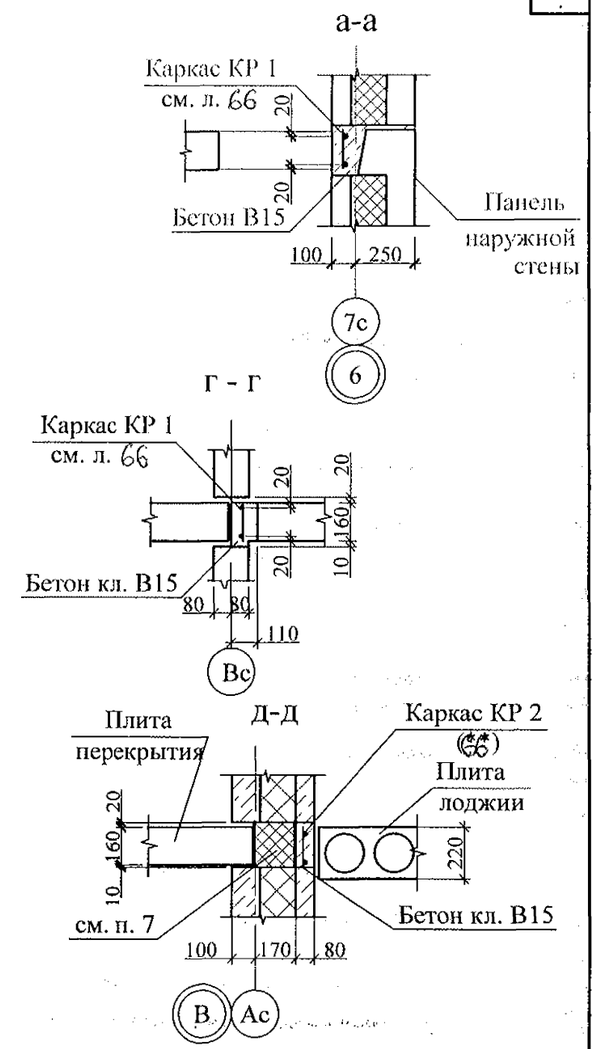

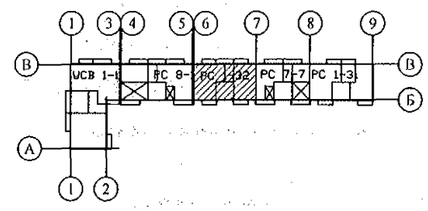

1. Общие указания см. листы 1.4, 1.5.
2. Плиты перекрытия укладывать на стеновые панели по слою цементно-песчаного раствора М100 Пк2 ГОСТ 28013 толщиной слоя 10 мм.
3. Швы между плитами перекрытий до установки внутренних стеновых панелей очистить от строительного мусора и замонолитить цементным раствором М100 Пк3 ГОСТ 28013.
4. Монтажные узлы см.серию 97 УАС. 1 - 2, выпуск 2 (вариант изготовления в горизонте); узлы в скобках ( ) - серию 97. 1 / 99 - УАС. 1 - 3, выпуск 2; узлы со знаком * - серию 97. 241 / 06 УМ - АС 5.
5. Спецификацию элементов конструкций см. л. 87.
6. После монтажа коммуникаций все используемые и неиспользуемые отверстия в плитах замонолитить бетоном класса В15 ГОСТ 26633 на мелком заполнителе, отверстия превышающие 60 мм замонолитить по узлу А на л. 66.
7. Пакет из пенополистирола ПСБ-С-25 ГОСТ 15588 размером 90х190 мм, обёрнутый пергамином.

Взам. инв. №

Подп. и дата

Инв. № подл.

Изм.	Кол.Уч.	Лист	№док	Подпись	Дата
Исполнил		Каблуков			
Проверил		Кидралеева			
Н. контр.		Кидралеева			

789 - 14 - 2015 - АС 2

Свердловская область, г. Каменск-Уральский, пересечение улиц Каменской и Героев Отечества

Жилой дом №14 многоэтажной застройки со встроенными помещениями общественного назначения

Стадия	Лист	Листов
Р	23	

Схема расположения элементов планов перекрытий 1 ... 9 этажей секции в осях 7-6

КБ СТРОИТЕЛЬНЫЕ ТЕХНОЛОГИИ

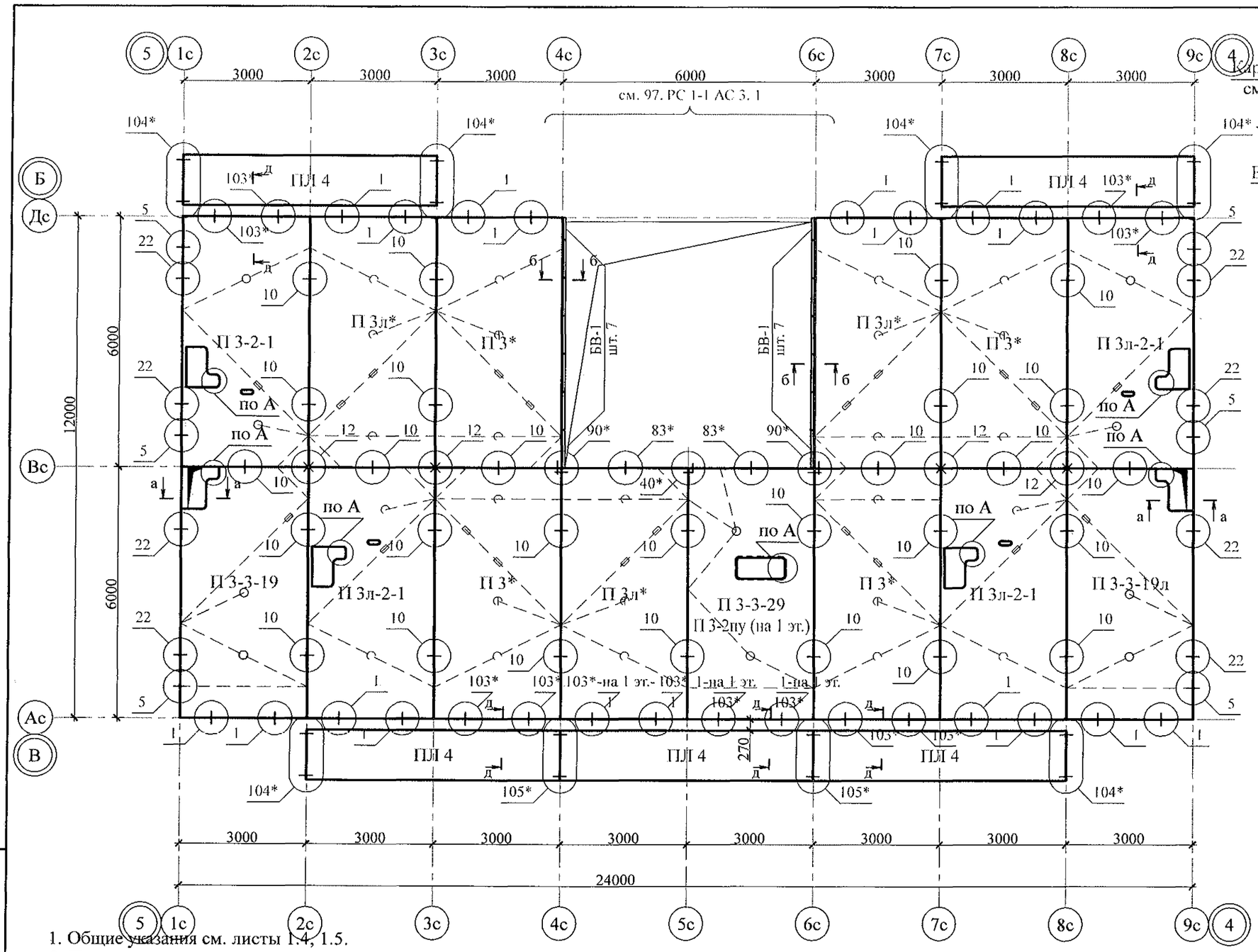

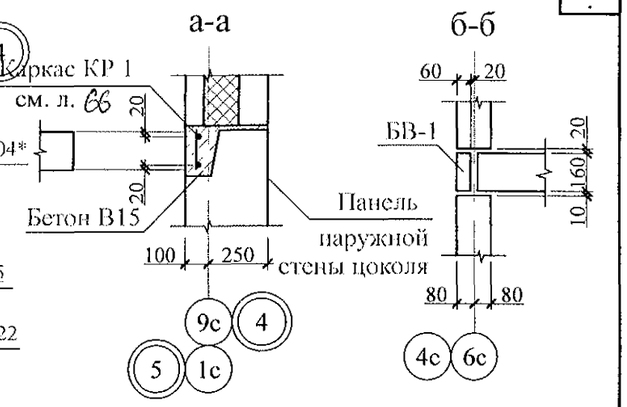

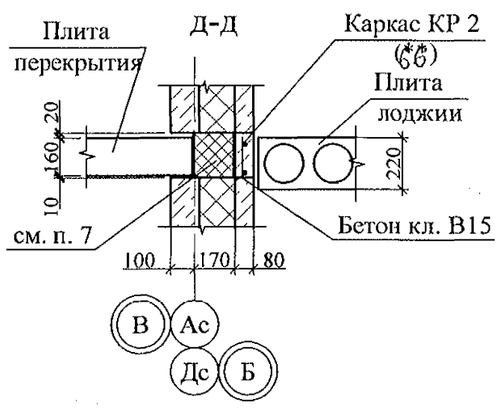

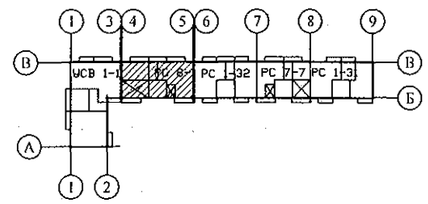

1. Общие указания см. листы 1.4, 1.5.
2. Плиты перекрытия укладывать на стеновые панели по слою цементно-песчаного раствора М100 Пк2 ГОСТ 28013 толщиной слоя 10 мм.
3. Швы между плитами перекрытий до установки внутренних стеновых панелей очистить от строительного мусора и замонолитить цементным раствором М100 Пк3 ГОСТ 28013.
4. Монтажные узлы см.серию 97 УАС. 1 - 2, выпуск 2 (вариант изготовления в горизонте); узлы в скобках ( ) - серию 97. 1 / 99 - УАС. 1 - 3, выпуск 2; узлы со знаком * - серию 97. 241 / 06 УМ - АС 5.
5. Спецификацию элементов конструкций см. л. 88.
6. После монтажа коммуникаций все используемые и неиспользуемые отверстия в плитах замонолитить бетоном класса В15 ГОСТ 26633 на мелком заполнителе, отверстия превышающие 60 мм замонолитить по узлу А на л. 66.
7. Пакет из пенополистирола ПСБ-С-25 ГОСТ 15588 размером 90х190 мм, обёрнутый пергамином.

Взам. инв. №
Подп. и дата
Инв. № подл.

Изм.	Кол.Уч	Лист	№док	Подпись	Дата
Исполнил		Каблуков			
Проверил		Кидралеева			
Н. контр.		Кидралеева			

789 - 14 - 2015 - АС 2

Свердловская область, г. Каменск-Уральский, пересечение улиц Каменской и Героев Отечества

Жилой дом №14 многоэтажной застройки со встроенными помещениями общественного назначения

Стадия	Лист	Листов
Р	24	

Схема расположения элементов планов перекрытий 1 ... 9 этажей секции в осях 5-4

КБ СТРОИТЕЛЬНЫЕ ТЕХНОЛОГИИ

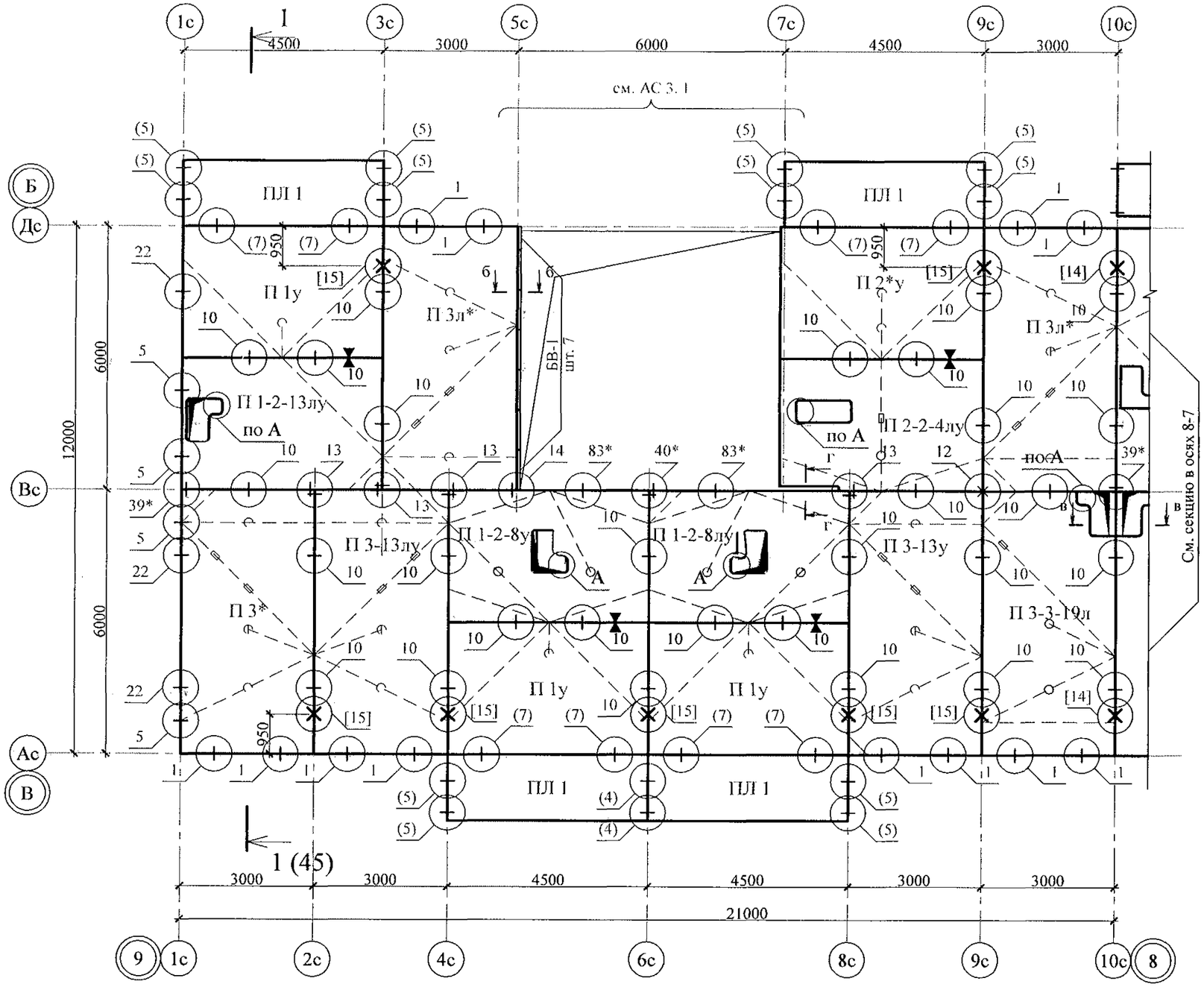

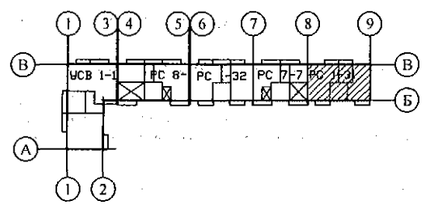

1. Общие указания см. листы 1.4, 1.5.
2. Общие примечания см. л. 21.
3. Узлы [14], [15] см. серию 97 часть 8 / 1. 2, раздел 8. 3 - 1, вып. 3.
4. Сечения б-б, в-в, г-г см. на л. 21.

Изм.	Кол.Уч.	Лист	№док	Подпись	Дата
Исполнил		Каблуков			
Проверил		Кидралеева			
Н. контр.		Кидралеева			

789 - 14 - 2015 - АС 2

Свердловская область, г. Каменск-Уральский, пересечение улиц Каменской и Героев Отечества

Жилой дом №14 многоэтажной застройки со встроенными помещениями общественного назначения

Стадия	Лист	Листов
Р	25	

Схема расположения элементов плана перекрытия 10 этажа секции в осях 9-8

КБ СТРОИТЕЛЬНЫЕ ТЕХНОЛОГИИ

Взам. инв. №

Подп. и дата

Инв. № подл.

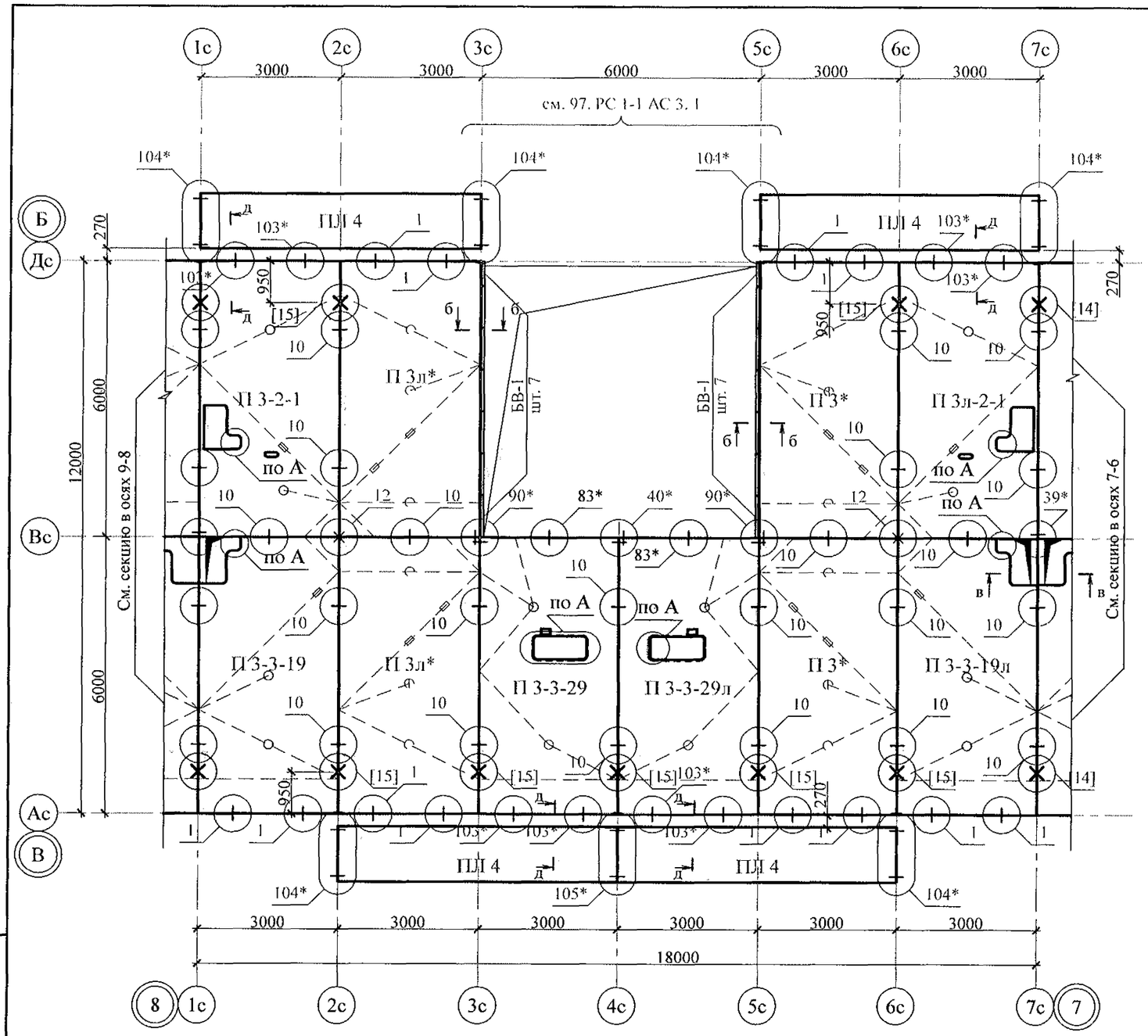

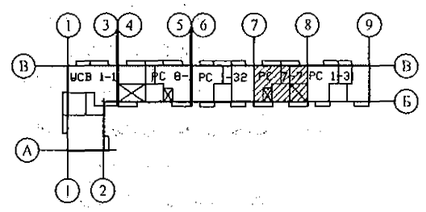

1. Общие указания см. листы 1.4, 1.5.
2. Общие примечания см. л. 22.
3. Узлы [14], [15] см. серию 97 часть 8 / 1. 2, раздел 8. 3 - 1, вып. 3.
4. Сечения б-б, в-в, д-д см. на л. 22.

Взам. инв. №	Подп. и дата	Инв. № подл.

Изм.	Кол.Уч.	Лист	№док	Подпись	Дата
Исполнил		Каблуков			
Проверил		Кидралеева			
Н. контр.		Кидралеева			

789 - 14 - 2015 - АС 2

Свердловская область, г. Каменск-Уральский, пересечение улиц Каменской и Героев Отечества

Жилой дом №14 многоэтажной застройки со встроенными помещениями общественного назначения

Стадия	Лист	Листов
Р	26	

Схема расположения элементов плана перекрытия 10 этажа секции в осях 8-7

КБ СТРОИТЕЛЬНЫЕ ТЕХНОЛОГИИ

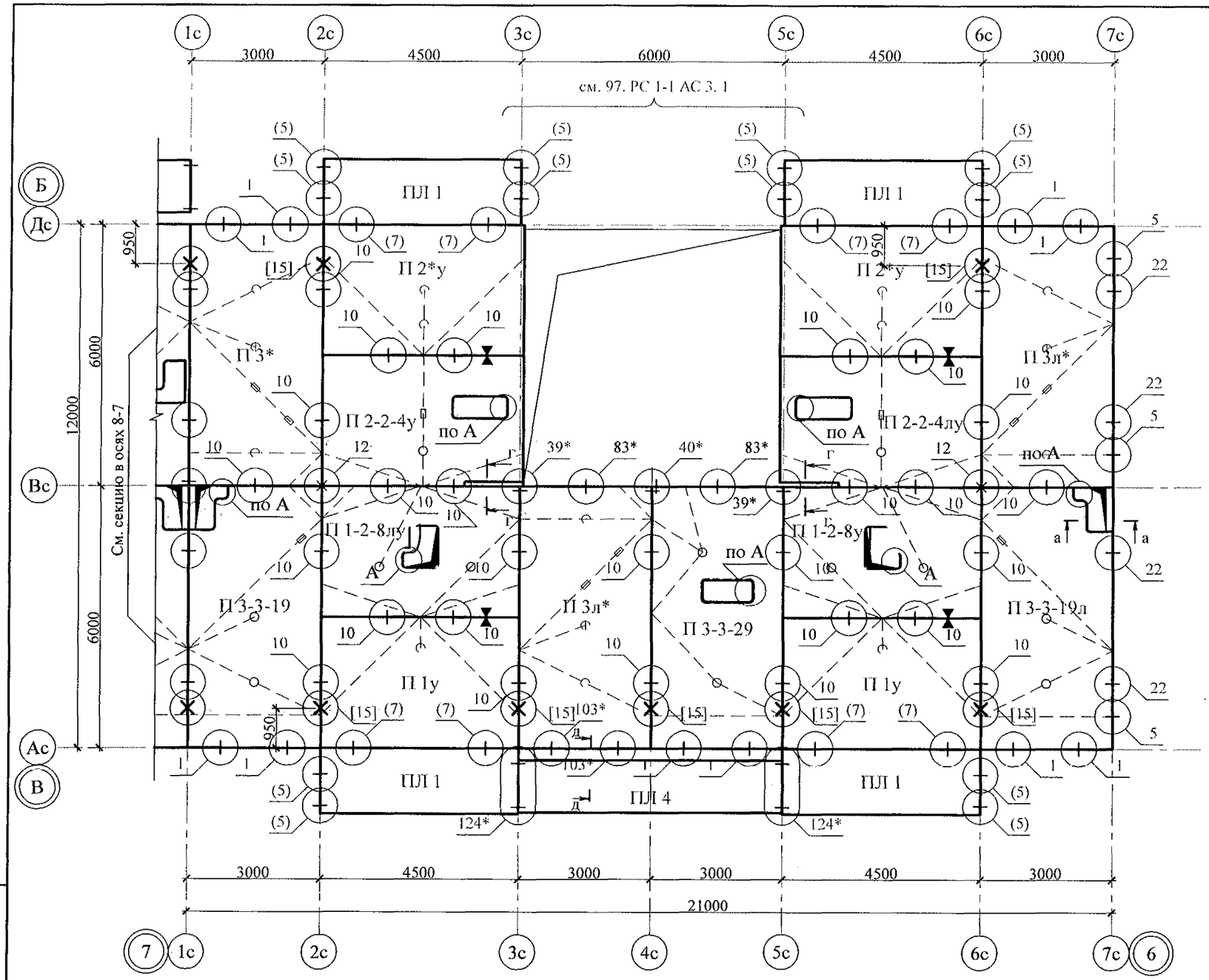

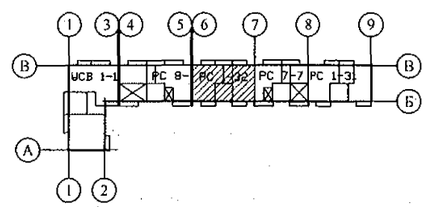

1. Общие указания см. листы 1.4, 1.5.
2. Общие примечания см. л. 23.
3. Узлы [14], [15] см. серию 97 часть 8 / 1. 2, раздел 8. 3 - 1, вып. 3.
4. Сечения а-а, г-г, д-д см. на л. 23.

Изм.	Кол.Уч.	Лист	№док	Подпись	Дата
Исполнил		Каблуков			
Проверил		Кидралеева			
Н. контр.		Кидралеева			

789 - 14 - 2015 - АС 2

Свердловская область, г. Каменск-Уральский, пересечение улиц Каменской и Героев Отечества

Жилой дом №14 многоэтажной застройки со встроенными помещениями общественного назначения

Стадия	Лист	Листов
Р	27	

Схема расположения элементов плана перекрытия 10 этажа секции в осях 7-6

КБ СТРОИТЕЛЬНЫЕ ТЕХНОЛОГИИ

Взам. инв. №

Подп. и дата

Инв. № подл.

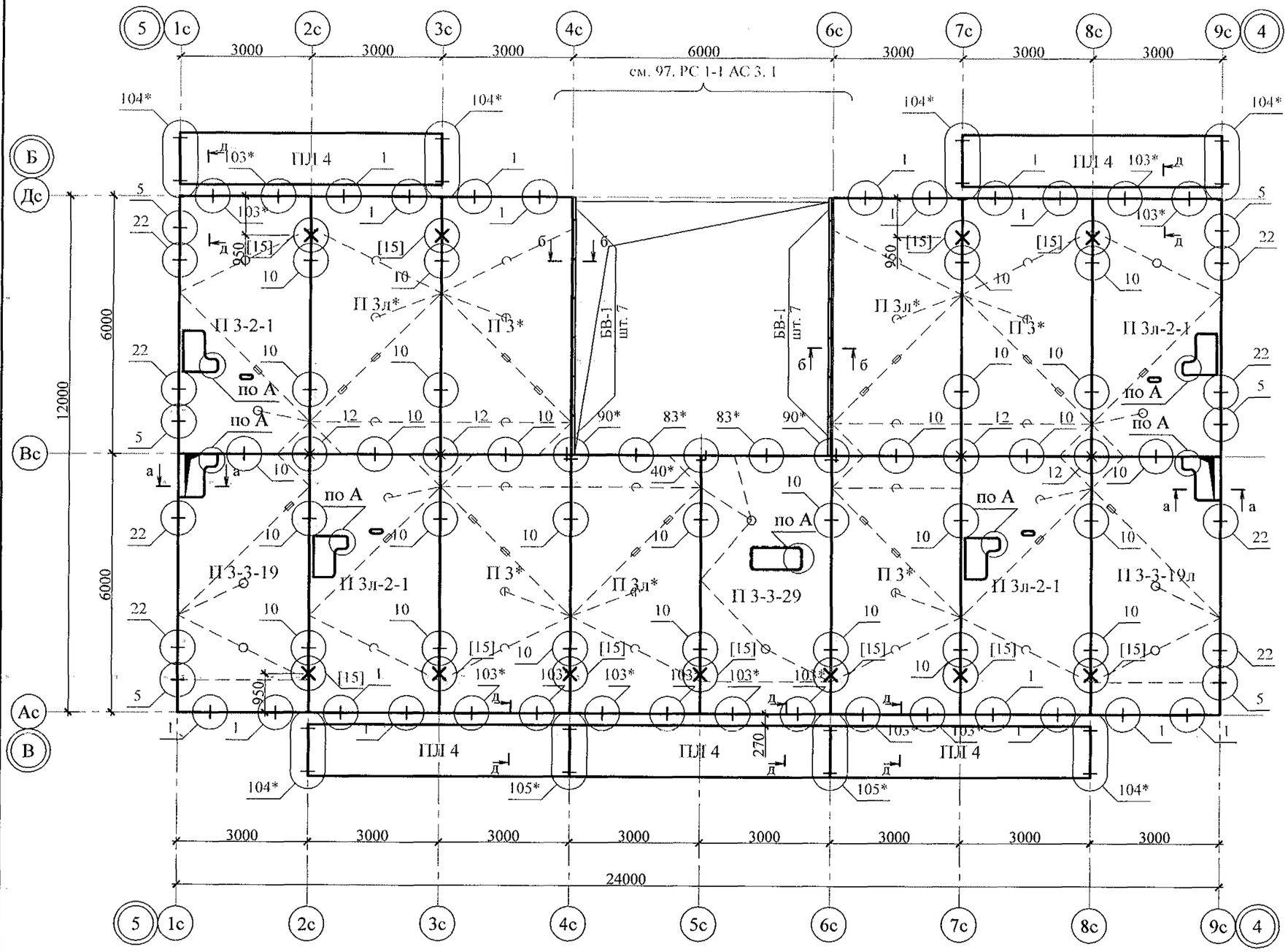

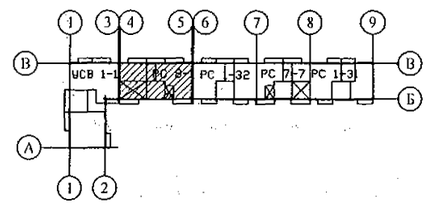

1. Общие указания см. листы 1.4, 1.5.
2. Общие примечания см. л. 24.
3. Узлы [14], [15] см. серию 97 часть 8 / 1. 2, раздел 8. 3 - 1, вып. 3.
4. Сечения а-а, б-б, д-д см. на л. 24.

Взам. инв. №	Подп. и дата	Инв. № подл.

Изм.	Кол.Уч	Лист	№док	Подпись	Дата
Исполнил		Каблуков			
Проверил		Кидралеева			
Н. контр.		Кидралеева			

789 - 14 - 2015 - АС 2

Свердловская область, г. Каменск-Уральский, пересечение улиц Каменской и Героев Отечества

Жилой дом №14 многоэтажной застройки со встроенными помещениями общественного назначения

Стадия	Лист	Листов
Р	28	

Схема расположения элементов плана перекрытия 10 этажа секции в осях 5-4

КБ СТРОИТЕЛЬНЫЕ ТЕХНОЛОГИИ

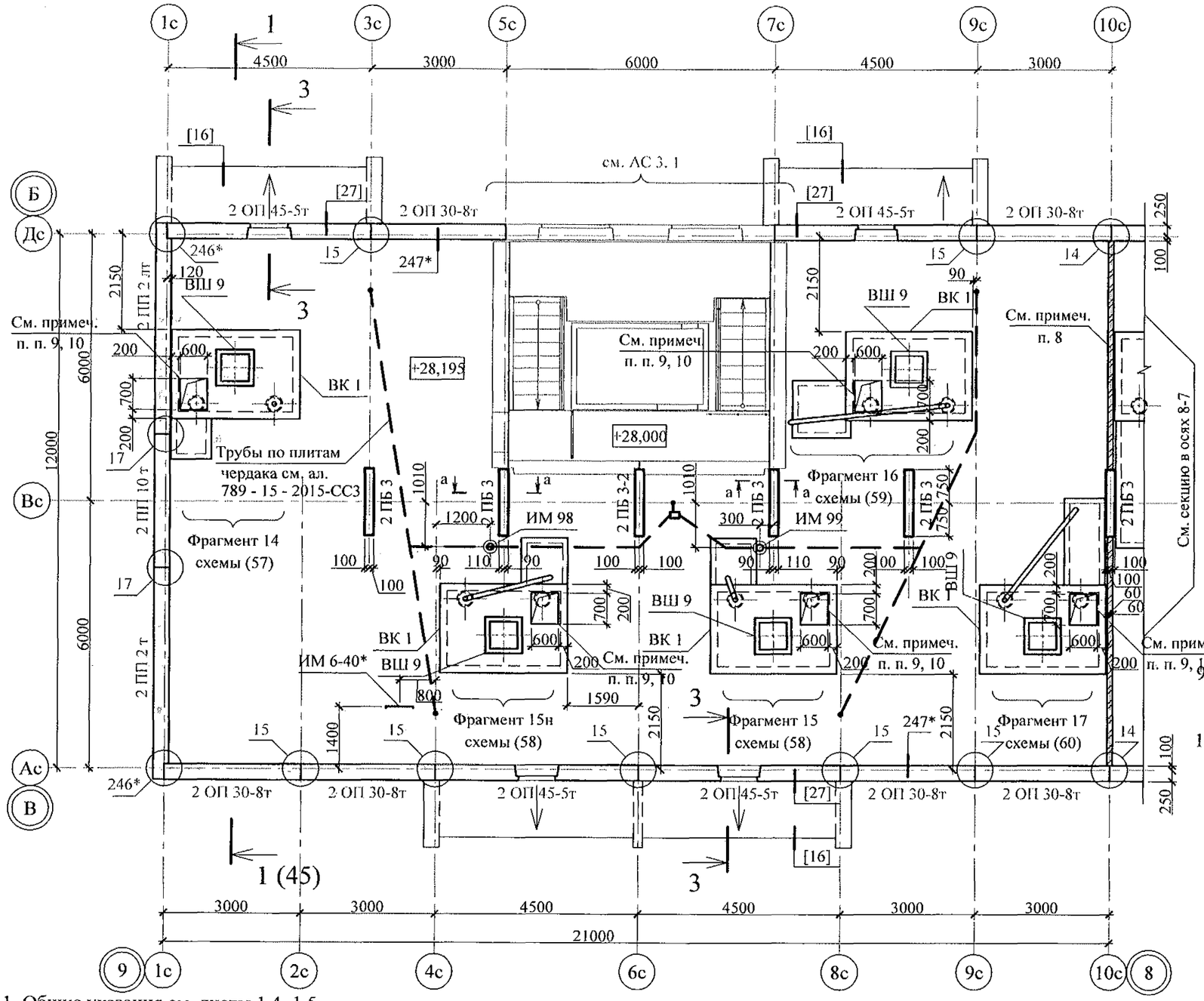

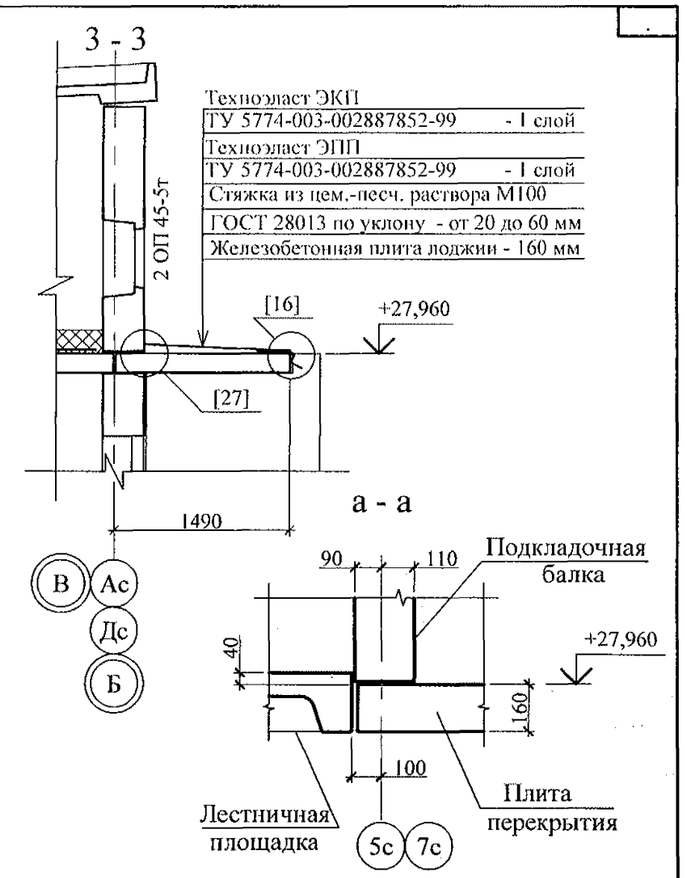

9. В верхней части венткороба ВК 1, с привязкой с каждой стороны по 200 мм, безударным способом выполнить проём размером 600х700 мм.
10. В подготовленный проём установить смотровой люк с пределом огнестойкости EI 30. Шов между рамой люка и конструкцией ВК 1 выполнить герметичным с заполнением негорючими материалами: противопожарной пеной, термоактивной пеной и противодымным уплотнителем. При открывании дверцы люка размеры проёма в чистоте должны быть не менее 500х600 мм.

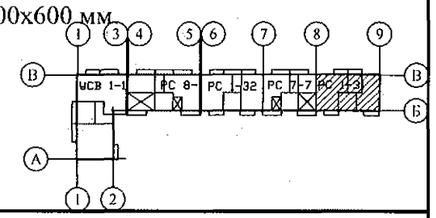

1. Общие указания см. листы 1.4, 1.5.
2. Сечения и узлы см. серию 97 часть 8 / 1. 2, раздел 8. 3 - 1, вып. 3; узлы в квадратных скобках [ ] см. ал. 97. 241 / 06 УО - АС 4; узлы со знаком * - серию 97. 241 / 06 УМ- АС 5.
3. Неиспользованные вафли заделать бетоном класса В15.
4. Спецификацию элементов конструкций см. л. 85.
5. Узлы крепления радиостойки, телеантены и трубостойки диспетчеризации см. серию 97, часть 8 / 1. 2, раздел 8. 3-1, вып. 3.
6. Отверстия в венткоробах ВК 1 для пропуска вентстояка пробить по месту.
7. Утепление венткоробов ВК 1 условно не показано.
8. Кладку выполнять из кирпича керамического марки КР-р-пу 250х120х65/1НФ/100/2,0/25 ГОСТ 530-2012 на цементно-песчаном растворе М50 Пк 3 ГОСТ 28013.

Взам. инв. №
Подп. и дата
Инв. № подл.

Изм.	Кол.Уч	Лист	№док	Подпись	Дата
Исполнил		Каблуков			
Проверил		Кидралеева			
Н. контр.		Кидралеева			

789 - 14 - 2015 - АС 2

Свердловская область, г. Каменск-Уральский, пересечение улиц Каменской и Героев Отечества

Жилой дом №14 многоэтажной застройки со встроенными помещениями общественного назначения

Стадия	Лист	Листов
Р	29	

Схема расположения элементов плана чердака секции в осях 9-8

КБ СТРОИТЕЛЬНЫЕ ТЕХНОЛОГИИ

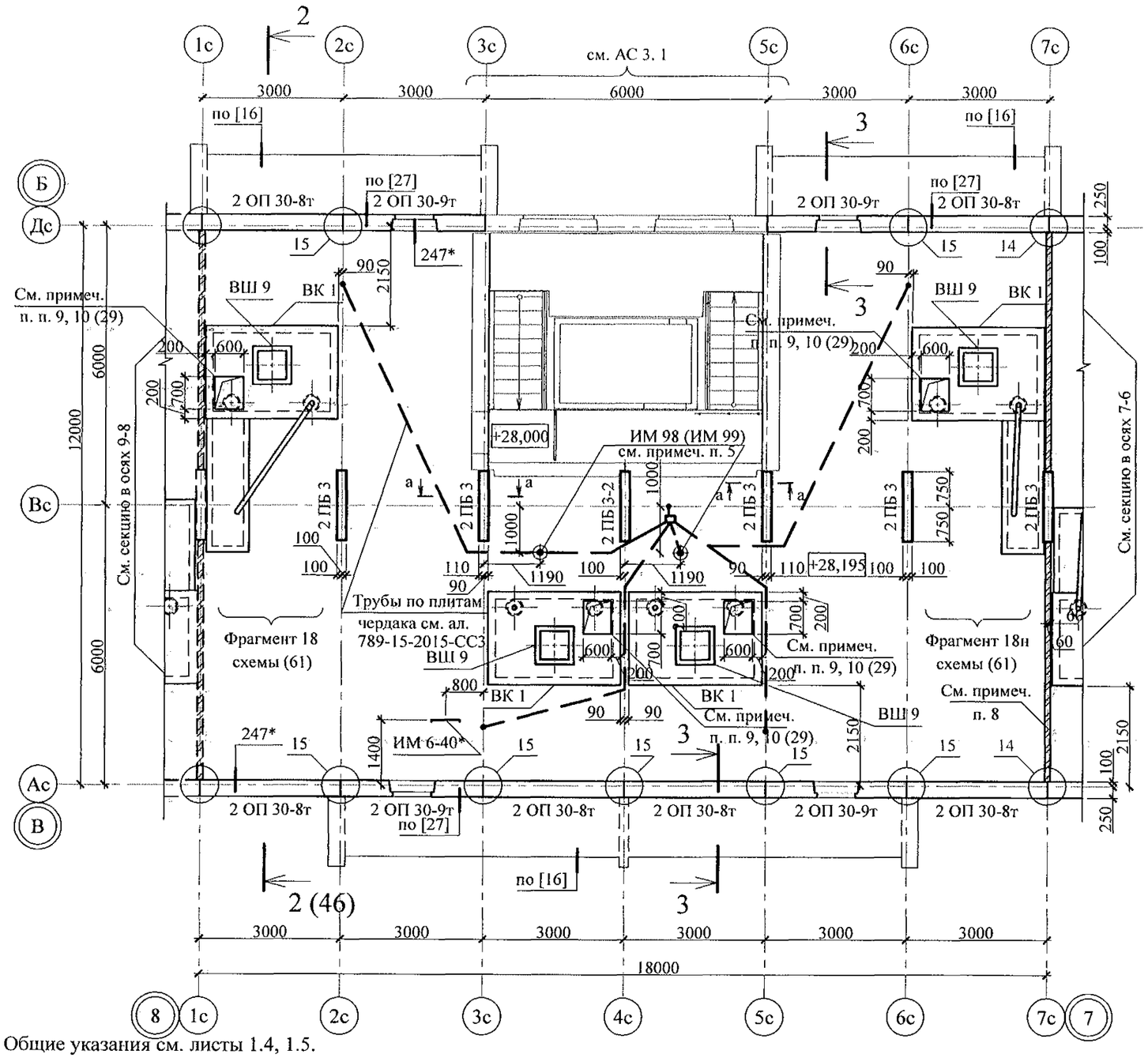

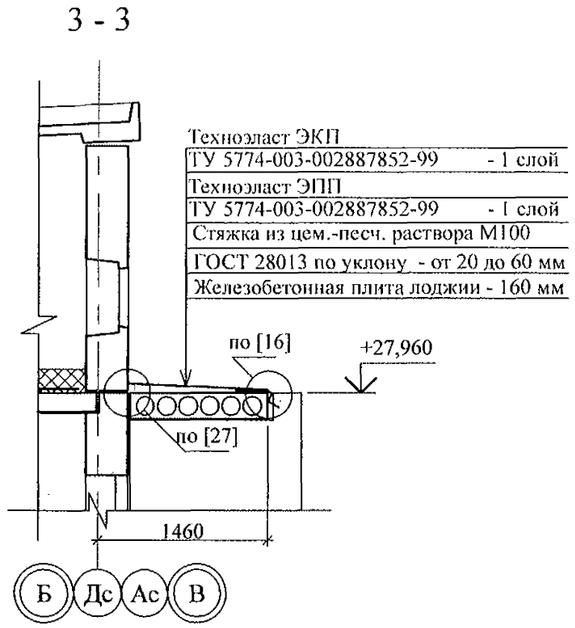

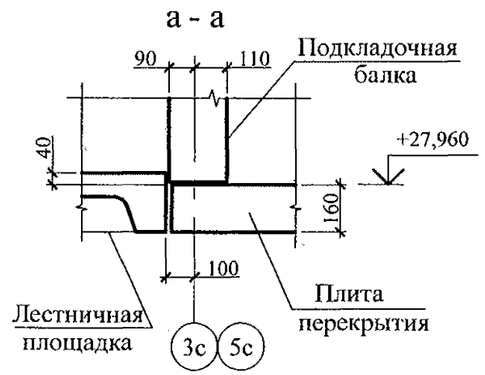

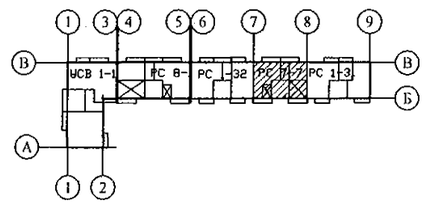

1. Общие указания см. листы 1.4, 1.5.
2. Сечения и узлы см. серию 97 часть 8 / 1. 2, раздел 8. 3 - 1, вып. 3;
   узлы в квадратных скобках [ ] см. ал. 97. 241 / 06 УО - АС 4;
   узлы со знаком * - серию 97. 241 / 06 УМ- АС 5.
3. Неиспользованные вафли заделать бетоном класса В15.
4. Спецификацию элементов конструкций см. л. 86.
5. Узлы крепления радиостойки, телеантены и трубостойки диспетчеризации см. серию 97, часть 8 / 1. 2, раздел 8. 3-1, вып. 3.
6. Отверстия в венткоробах ВК 1 для пропуска вентстояка пробить по месту.
7. Утепление венткоробов ВК 1 условно не показано.
8. Кладку выполнять из кирпича керамического марки КР-р-пу 250х120х65/1НФ/100/2,0/25 ГОСТ 530-2012 на цементно-песчаном растворе М50 Пк 3 ГОСТ 28013.

Взам. инв. №
Подп. и дата
Инв. № подл.

Изм.	Кол.Уч	Лист	№док	Подпись	Дата
Исполнил		Каблуков			
Проверил		Кидралеева			
Н. контр.		Кидралеева			

789 - 14 - 2015 - АС 2

Свердловская область, г. Каменск-Уральский, пересечение улиц Каменской и Героев Отечества

Жилой дом №14 многоэтажной застройки со встроенными помещениями общественного назначения

Стадия	Лист	Листов
Р	30	

Схема расположения элементов плана чердака секции в осях 8-7

КБ СТРОИТЕЛЬНЫЕ ТЕХНОЛОГИИ

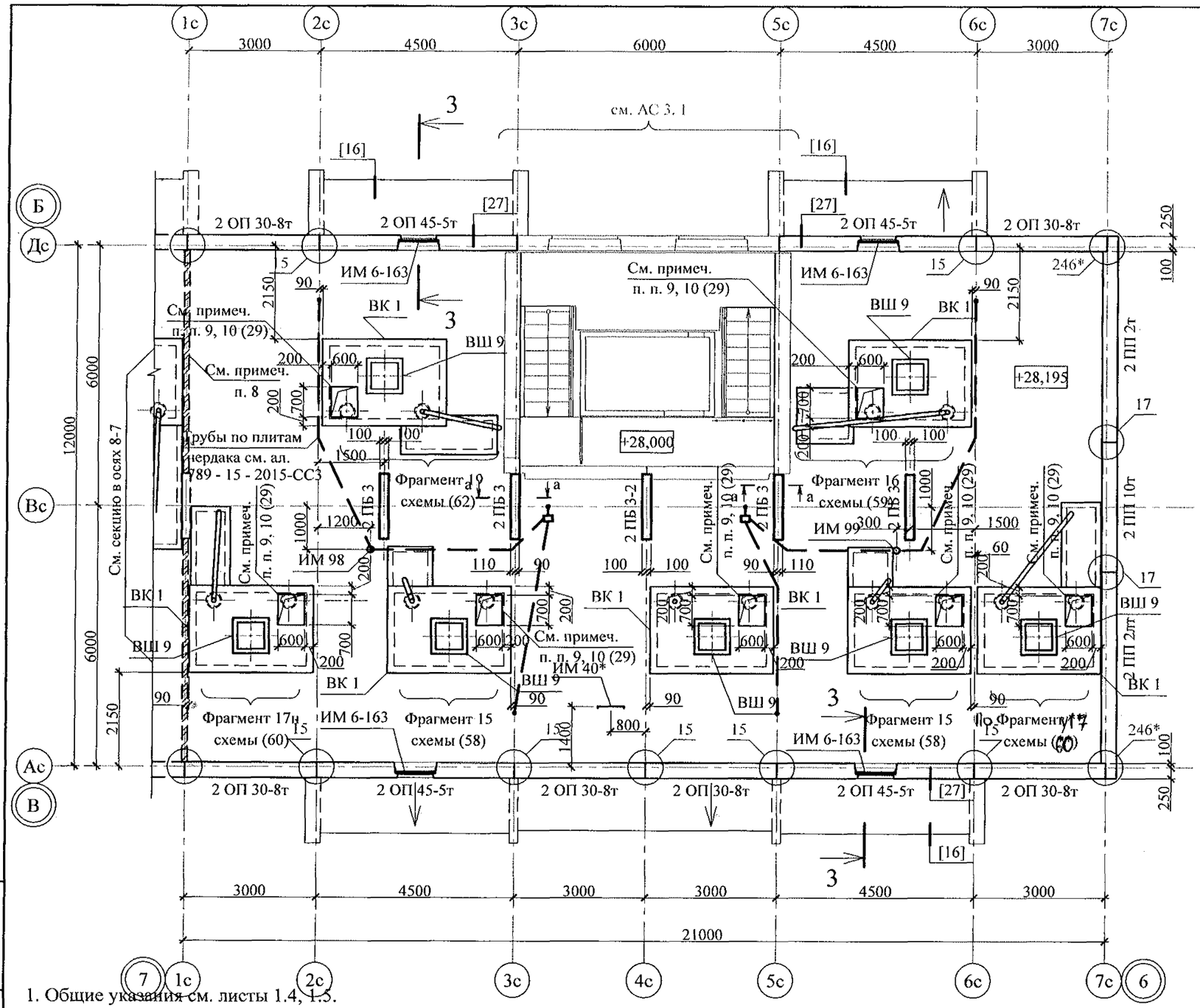

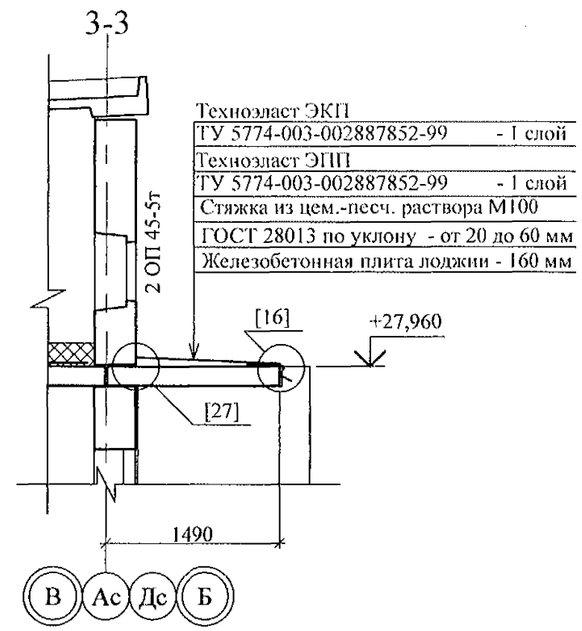

а - а

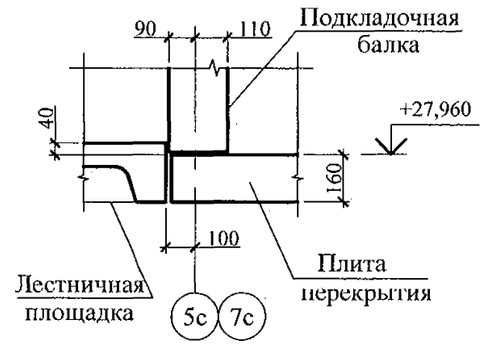

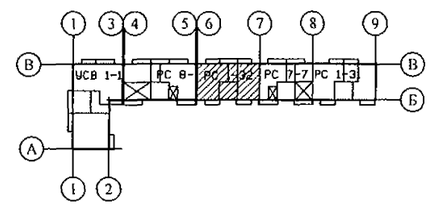

1. Общие указания см. листы 1.4, 1.5.
2. Сечения и узлы см. серию 97 часть 8 / 1. 2, раздел 8. 3 - 1, вып. 3;
   узлы в квадратных скобках [ ] см. ал. 97. 241 / 06 УО - АС 4;
   узлы со знаком * - серию 97. 241 / 06 УМ- АС 5.
3. Неиспользованные вафли заделать бетоном класса В15.
4. Спецификацию элементов конструкций см. л. 87.
5. Узлы крепления радиостойки, телеантены и трубостойки диспетчеризации см. серию 97, часть 8 / 1. 2, раздел 8. 3-1, вып. 3.
6. Отверстия в венткоробах ВК 1 для пропуска вентстояка пробить по месту.
7. Утепление венткоробов ВК 1 условно не показано.
8. Кладку выполнять из кирпича керамического марки КР-р-пу 250х120х65/1НФ/100/2,0/25 ГОСТ 530-2012 на цементно-песчаном растворе М50 Пк 3 ГОСТ 28013.

Взам. инв. №

Подп. и дата

Инв. № подл.

Изм.	Кол.Уч	Лист	№док	Подпись	Дата
Исполнил		Каблуков			
Проверил		Кидралеева			
Н. контр.		Кидралеева			

789 - 14 - 2015 - АС 2

Свердловская область, г. Каменск-Уральский, пересечение улиц Каменской и Героев Отечества

Жилой дом №14 многоэтажной застройки со встроенными помещениями общественного назначения

Стадия	Лист	Листов
Р	31	

Схема расположения элементов плана чердака секции в осях 7-6

КБ СТРОИТЕЛЬНЫЕ ТЕХНОЛОГИИ

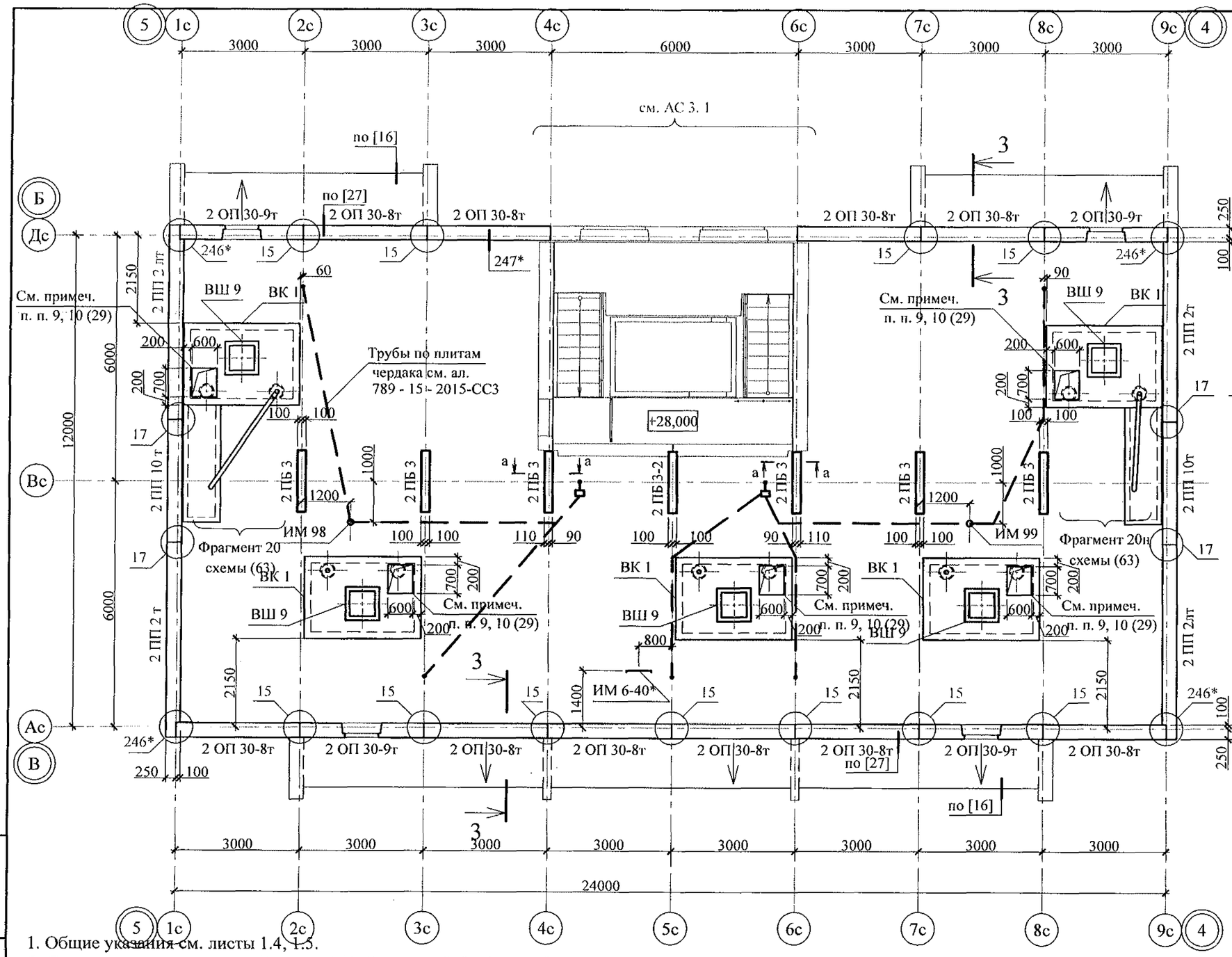

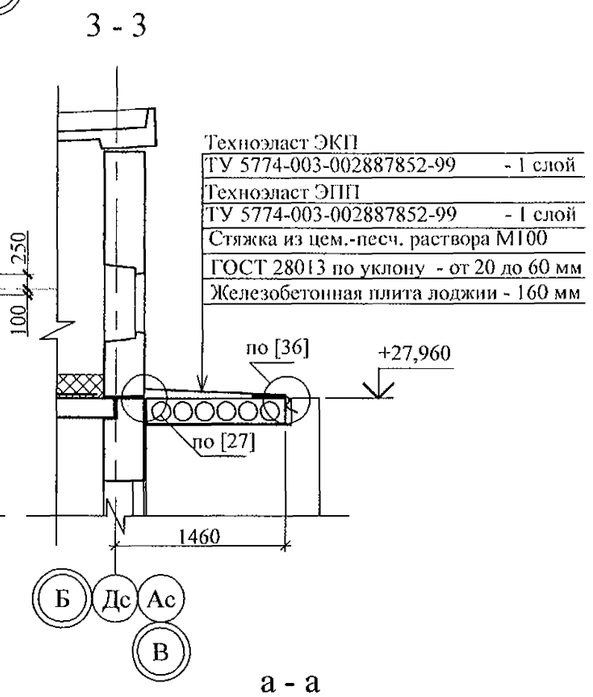

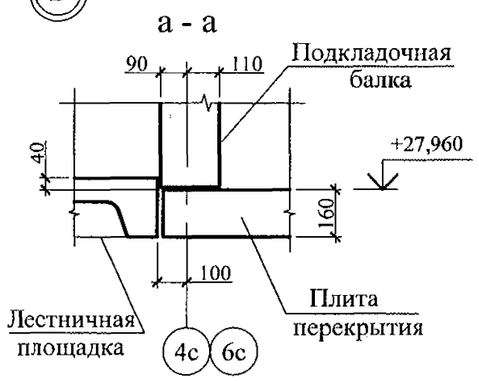

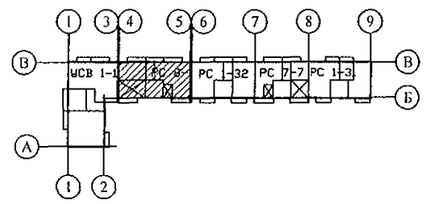

1. Общие указания см. листы 1.4, 1.5.
2. Сечения и узлы см. серию 97 часть 8 / 1. 2, раздел 8. 3 - 1, вып. 3;
   узлы в квадратных скобках [ ] см. ал. 97. 241 / 06 УО - АС 4;
   узлы со знаком * - серию 97. 241 / 06 УМ- АС 5.
3. Неиспользованные вафли заделать бетоном класса В15.
4. Спецификацию элементов конструкций см. л. 88.
5. Узлы крепления радиостойки, телеантены и трубостойки диспетчеризации см. серию 97, часть 8 / 1. 2, раздел 8. 3-1, вып. 3.
6. Отверстия в венткоробах ВК 1 для пропуска вентстояка пробить по месту.
7. Утепление венткоробов ВК 1 условно не показано.
8. Кладку выполнять из кирпича керамического марки КР-р-пу 250х120х65/1НФ/100/2,0/25 ГОСТ 530-2012 на цементно-песчаном растворе М50 Пк 3 ГОСТ 28013.

Изм.	Кол.Уч	Лист	№док	Подпись	Дата
Исполнил		Каблуков			
Проверил		Кидралеева			
Н. контр.		Кидралеева			

789 - 14 - 2015 - АС 2

Свердловская область, г. Каменск-Уральский, пересечение улиц Каменской и Героев Отечества

Жилой дом №14 многоэтажной застройки со встроенными помещениями общественного назначения

Стадия	Лист	Листов
Р	32	

Схема расположения элементов плана чердака секции в осях 5-4

КБ СТРОИТЕЛЬНЫЕ ТЕХНОЛОГИИ

Взам. инв. №

Подп. и дата

Инв. № подл.

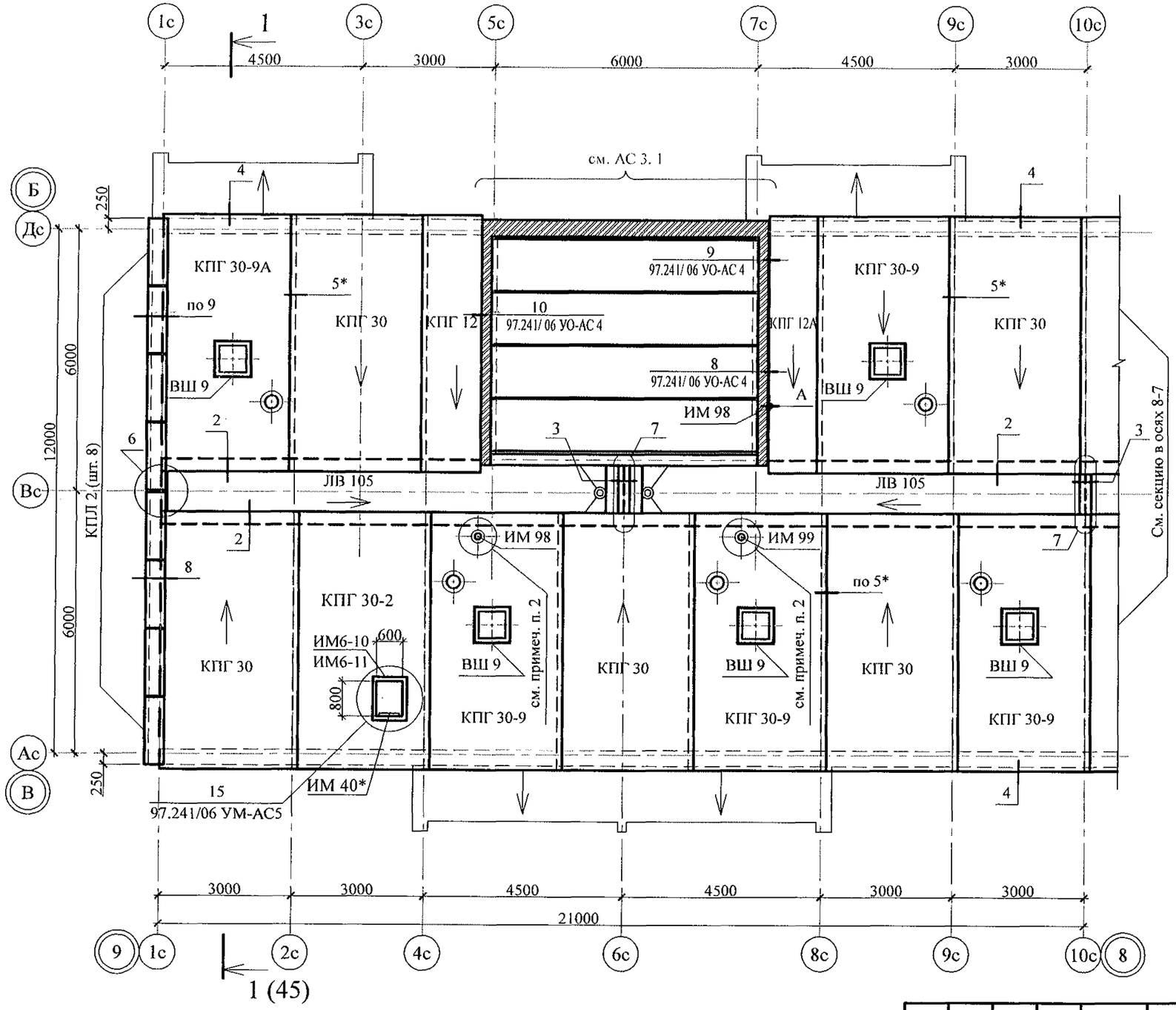

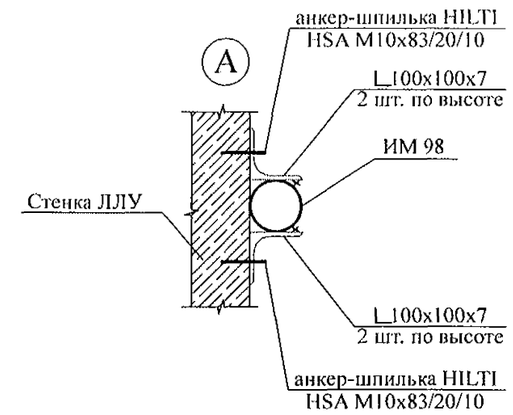

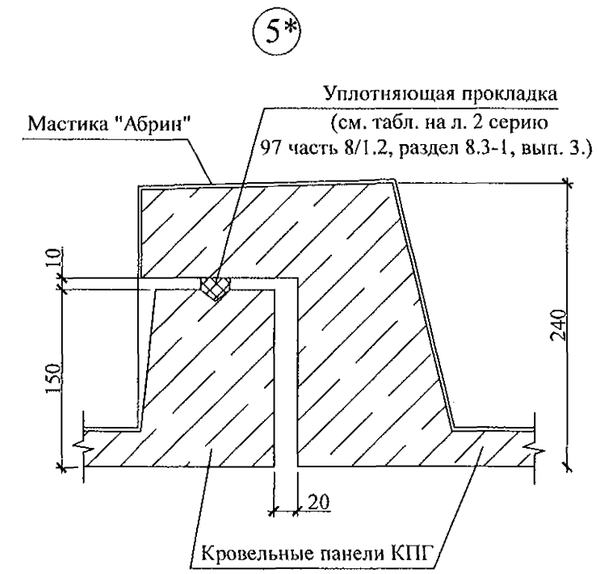

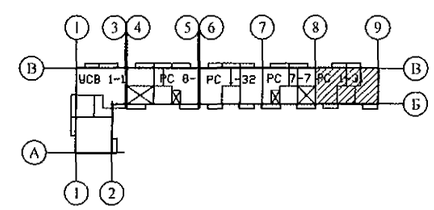

1. Общие указания см. листы 1.4, 1.5.
2. Узлы 3, 4, 5, 7 , а также узлы крепления радиостойки, телеантенны и трубостойки диспетчеризации см. серию 97, часть 8/1.2, раздел 8.3-1, вып. 3.
3. Неиспользованные вафли заделать бетоном класса В15.
4. Спецификацию элементов конструкций см. л. 85.

Изм.	Кол.Уч.	Лист	№док	Подпись	Дата
Исполнил		Каблуков			
Проверил		Кидралеева			
Н. контр.		Кидралеева			

789 - 14 - 2015 - АС 2

Свердловская область, г. Каменск-Уральский, пересечение улиц Каменской и Героев Отечества

Жилой дом №14 многоэтажной застройки со встроенными помещениями общественного назначения

Стадия	Лист	Листов
Р	33	

Схема расположения элементов плана кровли секции в осях 9-8

КБ СТРОИТЕЛЬНЫЕ ТЕХНОЛОГИИ

Взам. инв. №

Подп. и дата

Инв. № подл.

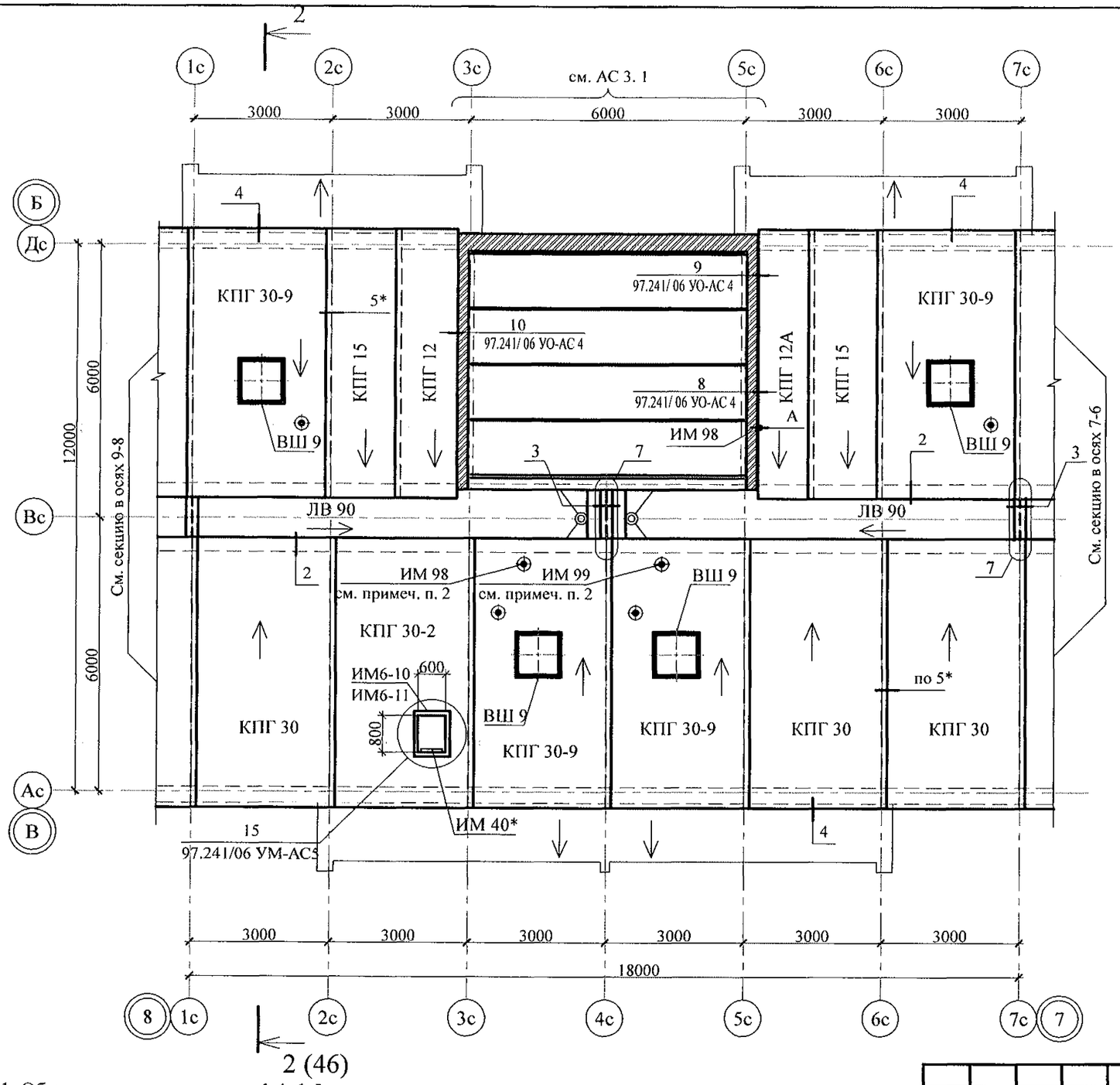

2 (46)

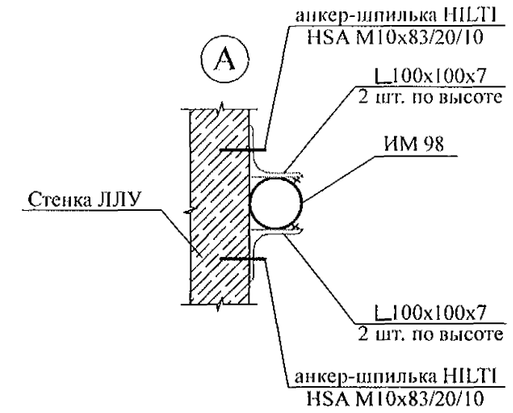

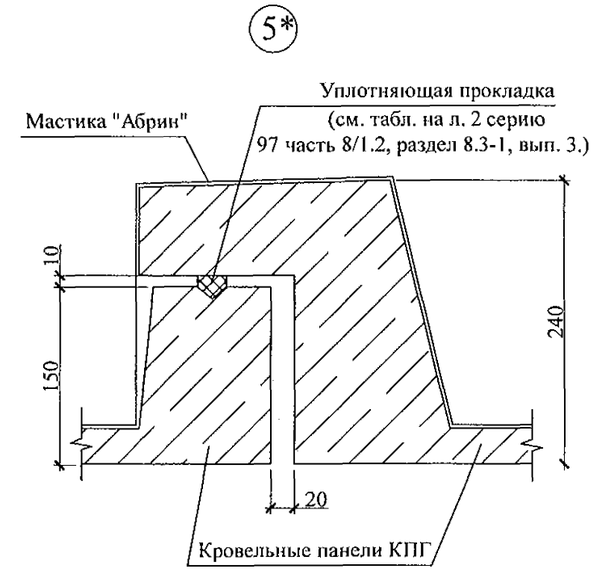

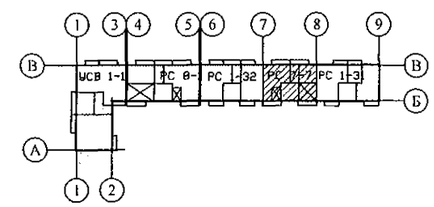

1. Общие указания см. листы 1.4, 1.5.
2. Узлы 3, 4, 5, 7 , а также узлы крепления радиостойки, телеантенны и трубостойки диспетчеризации см. серию 97, часть 8/1.2, раздел 8.3-1, вып. 3.
3. Неиспользованные вафли заделать бетоном класса В15.
4. Спецификацию элементов конструкций см. л. 86.

Изм.	Кол.Уч	Лист	№док	Подпись	Дата
Исполнил		Каблуков			
Проверил		Кидралеева			
Н. контр.		Кидралеева			

789 - 14 - 2015 - АС 2

Свердловская область, г. Каменск-Уральский, пересечение улиц Каменской и Героев Отечества

Жилой дом №14 многоэтажной застройки со встроенными помещениями общественного назначения

Стадия	Лист	Листов
Р	34	

Схема расположения элементов плана кровли секции в осях 8-7

КБ СТРОИТЕЛЬНЫЕ ТЕХНОЛОГИИ

Взам. инв. №

Подп. и дата

Инв. № подл.

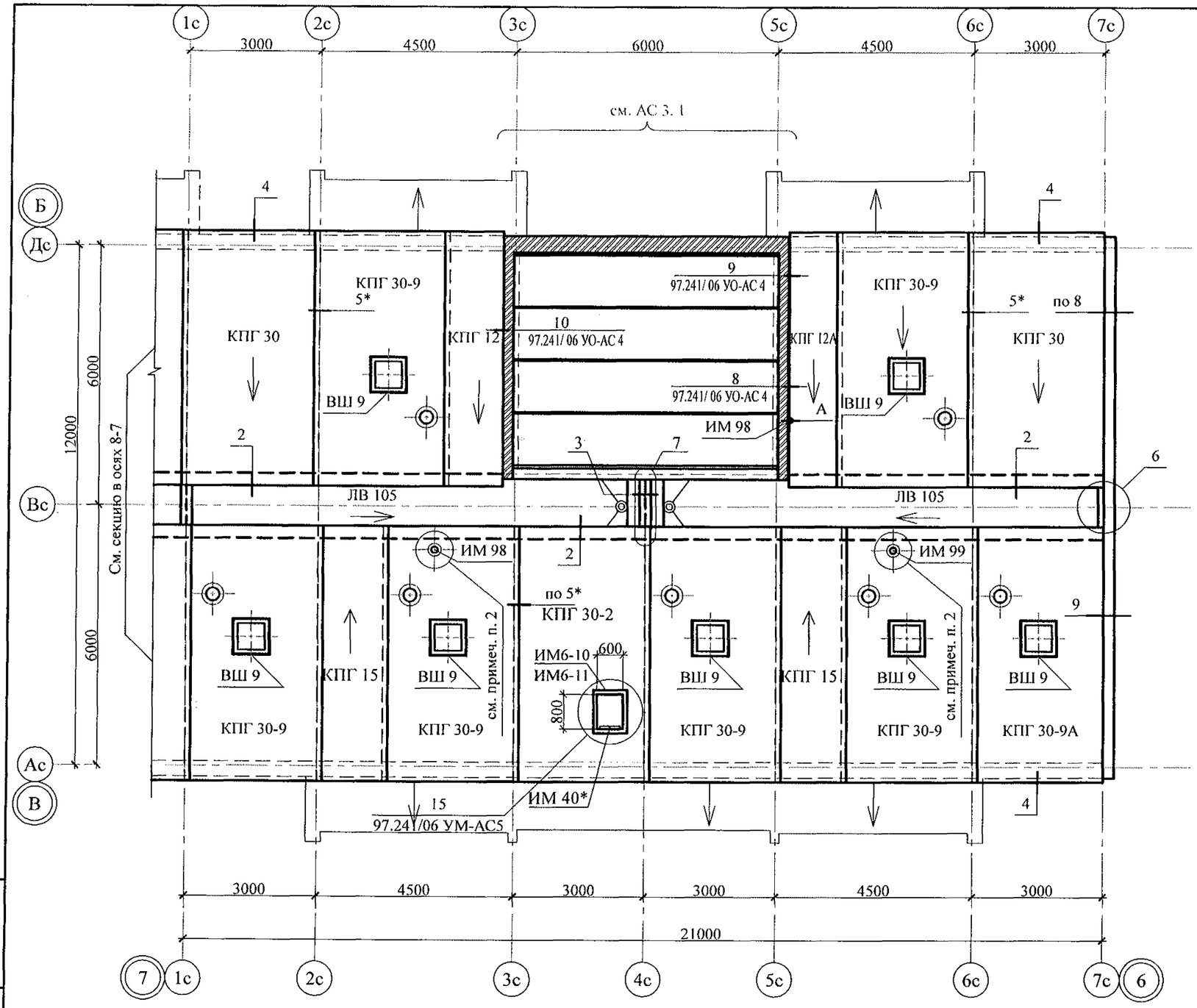

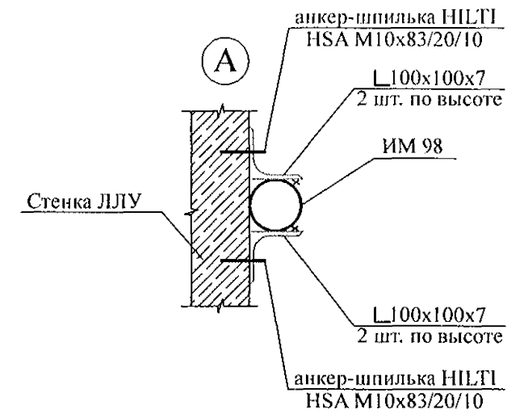

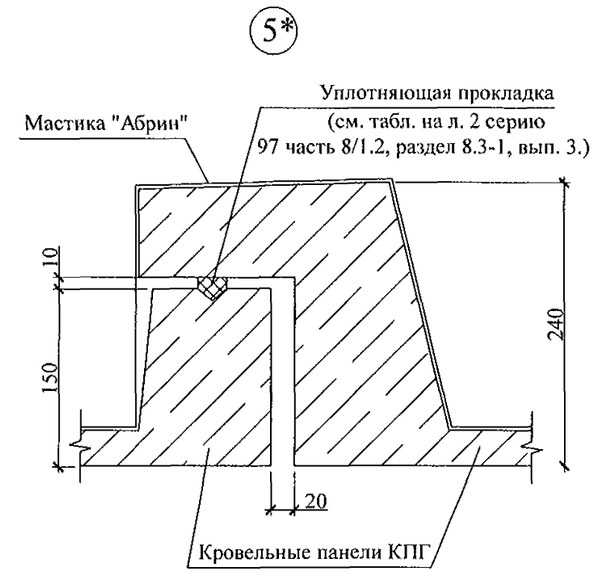

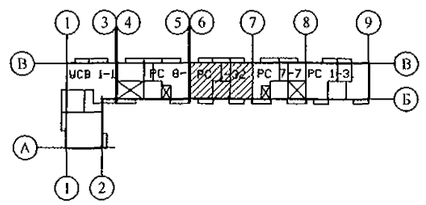

1. Общие указания см. листы 1.4, 1.5.
2. Узлы 3, 4, 5, 7 , а также узлы крепления радиостойки, телеантенны и трубостойки диспетчеризации см. серию 97, часть 8/1.2, раздел 8.3-1, вып. 3.
3. Неиспользованные вафли заделать бетоном класса В15.
4. Спецификацию элементов конструкций см. л. 87.

Изм.	Кол.Уч	Лист	№док	Подпись	Дата
Исполнил		Каблуков			
Проверил		Кидралеева			
Н. контр.		Кидралеева			

789 - 14 - 2015 - АС 2

Свердловская область, г. Каменск-Уральский, пересечение улиц Каменской и Героев Отечества

Жилой дом №14 многоэтажной застройки со встроенными помещениями общественного назначения

Стадия	Лист	Листов
Р	35	

Схема расположения элементов плана кровли секции в осях 7-6

КБ СТРОИТЕЛЬНЫЕ ТЕХНОЛОГИИ

Взам. инв. №

Подп. и дата

Инв. № подл.

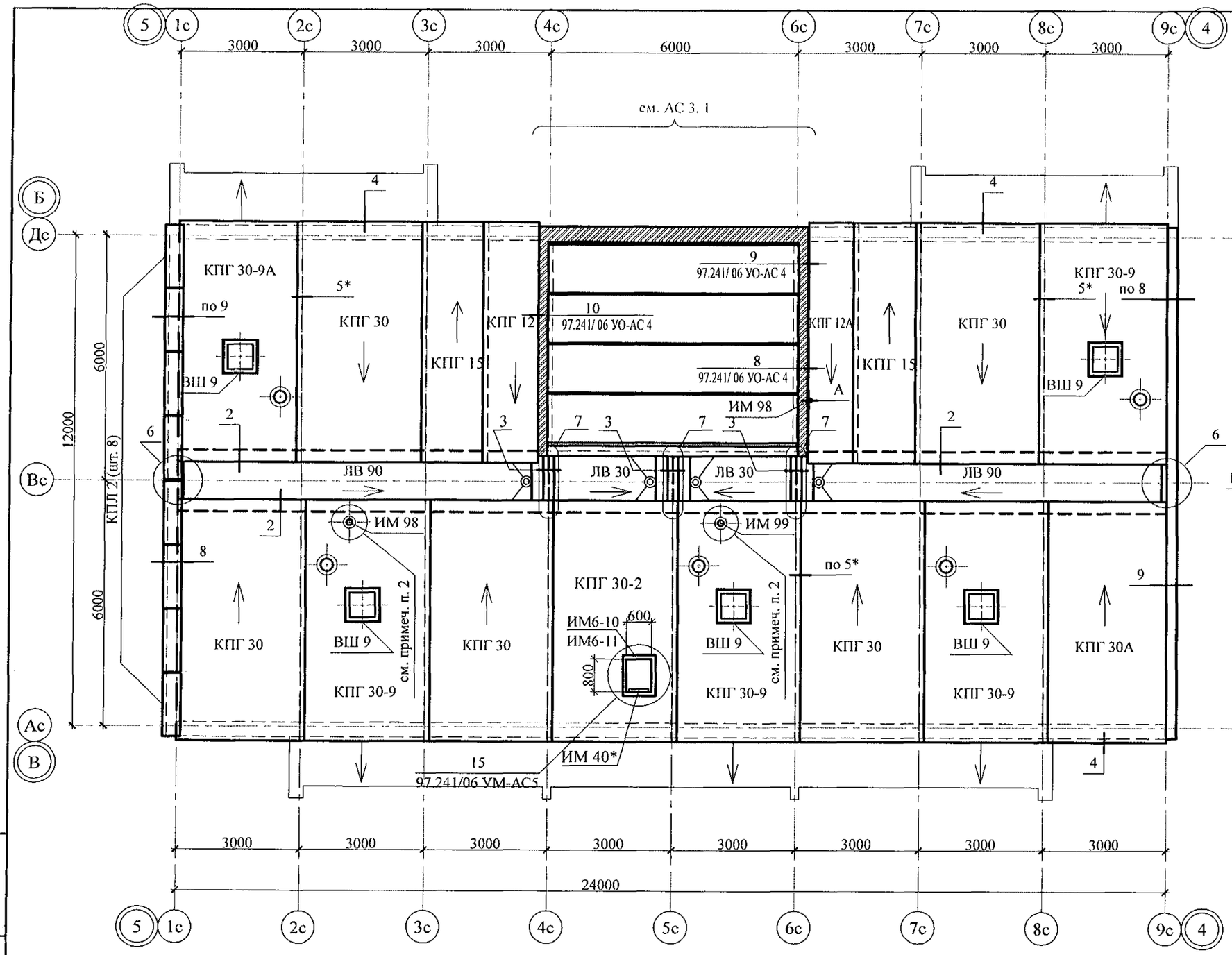

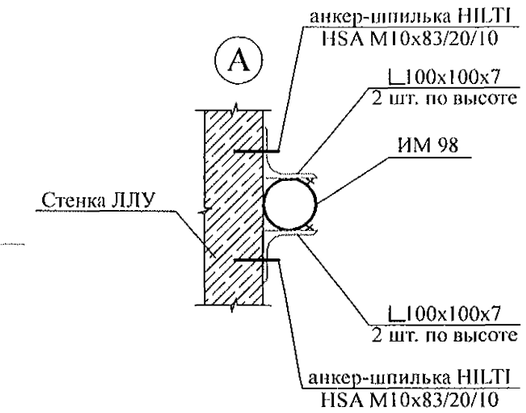

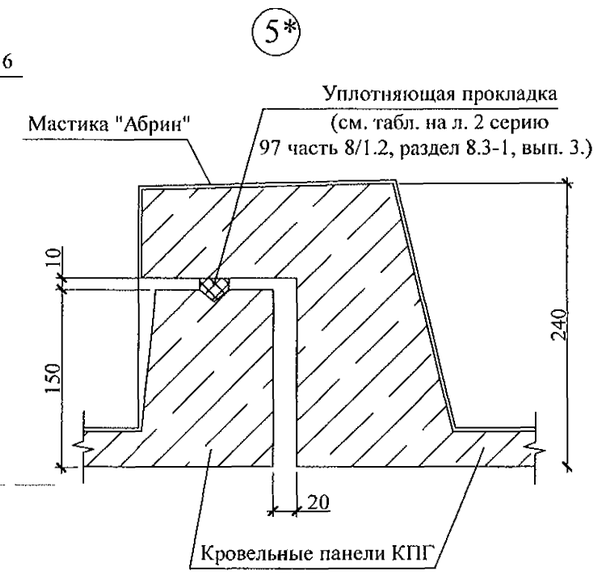

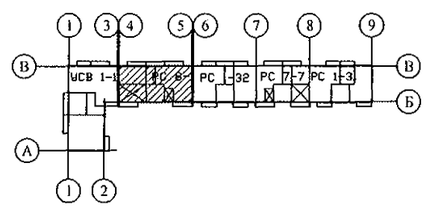

1. Общие указания см. листы 1.4, 1.5.
2. Узлы 3, 4, 5, 7 , а также узлы крепления радиостойки, телеантенны и трубостойки диспетчеризации см. серию 97, часть 8/1.2, раздел 8.3-1, вып. 3.
3. Неиспользованные вафли заделать бетоном класса В15.
4. Спецификацию элементов конструкций см. л. 88.

Изм.	Кол.Уч	Лист	№док	Подпись	Дата
Исполнил		Каблуков			
Проверил		Кидралеева			
Н. контр.		Кидралеева			

789 - 14 - 2015 - АС 2

Свердловская область, г. Каменск-Уральский, пересечение улиц Каменской и Героев Отечества

Жилой дом №14 многоэтажной застройки со встроенными помещениями общественного назначения

Стадия	Лист	Листов
Р	36	

Схема расположения элементов плана кровли секции в осях 5-4

КБ СТРОИТЕЛЬНЫЕ ТЕХНОЛОГИИ

Взам. инв. №

Подп. и дата

Инв. № подл.

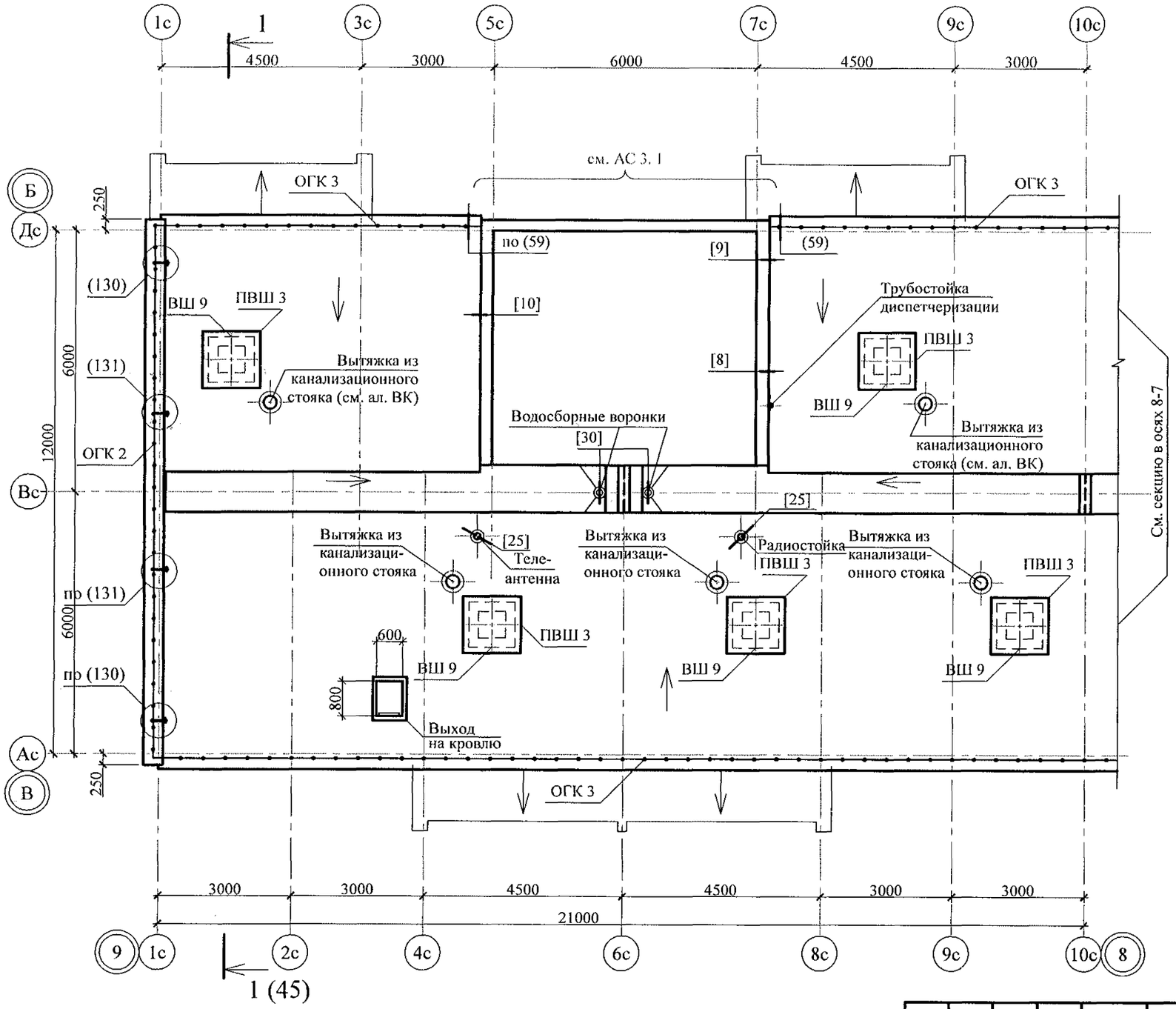

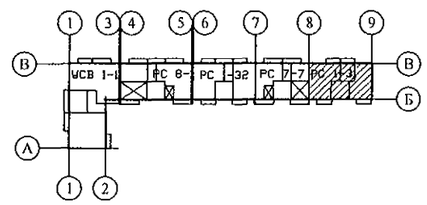

1. Общие указания см. листы 1.4, 1.5.
2. Узлы 3, 4, 5, 7, а также узлы крепления радиостойки, телеантенны и трубостойки диспетчеризации см. серию 97, часть 8/1.2, раздел 8.3-1, вып.3; узлы в скобках ( ) - см. ал. 97. 241 / 06 УМ - АС 5; узлы в скобках [ ] - см. ал. 97. 241 / 06 УО - АС 4.
3. Неиспользованные вафли заделать бетоном класса В15.
4. Спецификацию элементов конструкций см. л. 85.

Изм.	Кол.Уч.	Лист	№док	Подпись	Дата
Исполнил		Каблуков			
Проверил		Кидралеева			
Н. контр.		Кидралеева			

789 - 14 - 2015 - АС 2

Свердловская область, г. Каменск-Уральский, пересечение улиц Каменской и Героев Отечества

Жилой дом №14 многоэтажной застройки со встроенными помещениями общественного назначения

Стадия	Лист	Листов
Р	37	

План кровли секции в осях 9-8

КБ СТРОИТЕЛЬНЫЕ ТЕХНОЛОГИИ

Взам. инв. №

Подп. и дата

Инв. № подл.

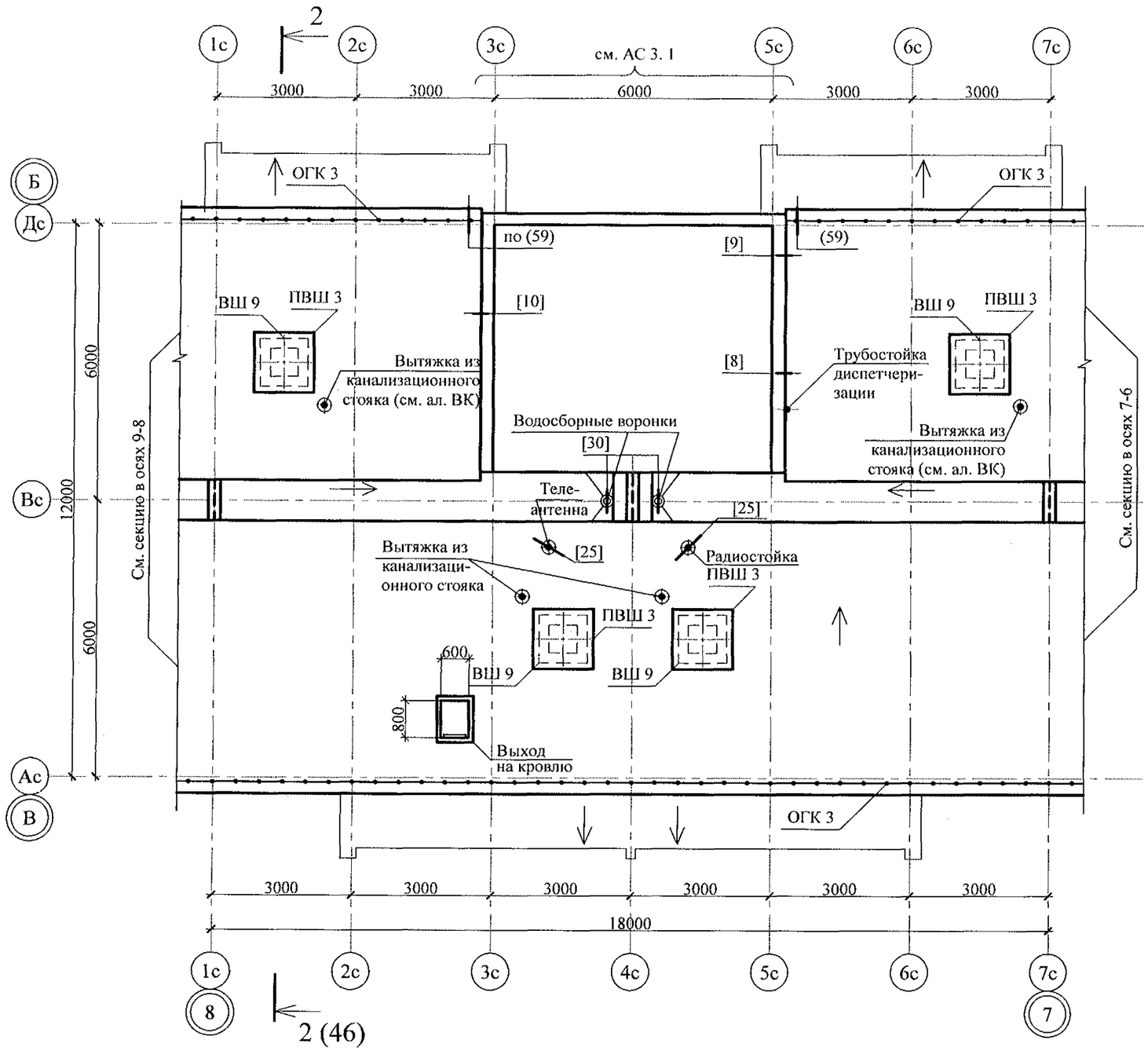

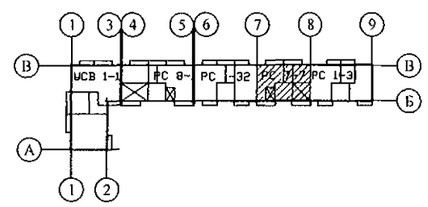

1. Общие указания см. листы 1.4, 1.5.
2. Узлы 3, 4, 5, 7, а также узлы крепления радиостойки, телеантенны и трубостойки диспетчеризации см. серию 97, часть 8/1.2, раздел 8.3-1, вып.3; узлы в скобках ( ) - см. ал. 97. 241 / 06 УМ - АС 5; узлы в скобках [ ] - см. ал. 97. 241 / 06 УО - АС 4.
3. Неиспользованные вафли заделать бетоном класса В15.
4. Спецификацию элементов конструкций см. л. 86.

Изм.	Кол.Уч	Лист	№док	Подпись	Дата
Исполнил		Каблуков			
Проверил		Кидралеева			
Н. контр.		Кидралеева			

789 - 14 - 2015 - АС 2

Свердловская область, г. Каменск-Уральский, пересечение улиц Каменской и Героев Отечества

Жилой дом №14 многоэтажной застройки со встроенными помещениями общественного назначения

Стадия	Лист	Листов
Р	30	

План кровли секции в осях 8-7

КБ СТРОИТЕЛЬНЫЕ ТЕХНОЛОГИИ

Взам. инв. №

Подп. и дата

Инв. № подл.

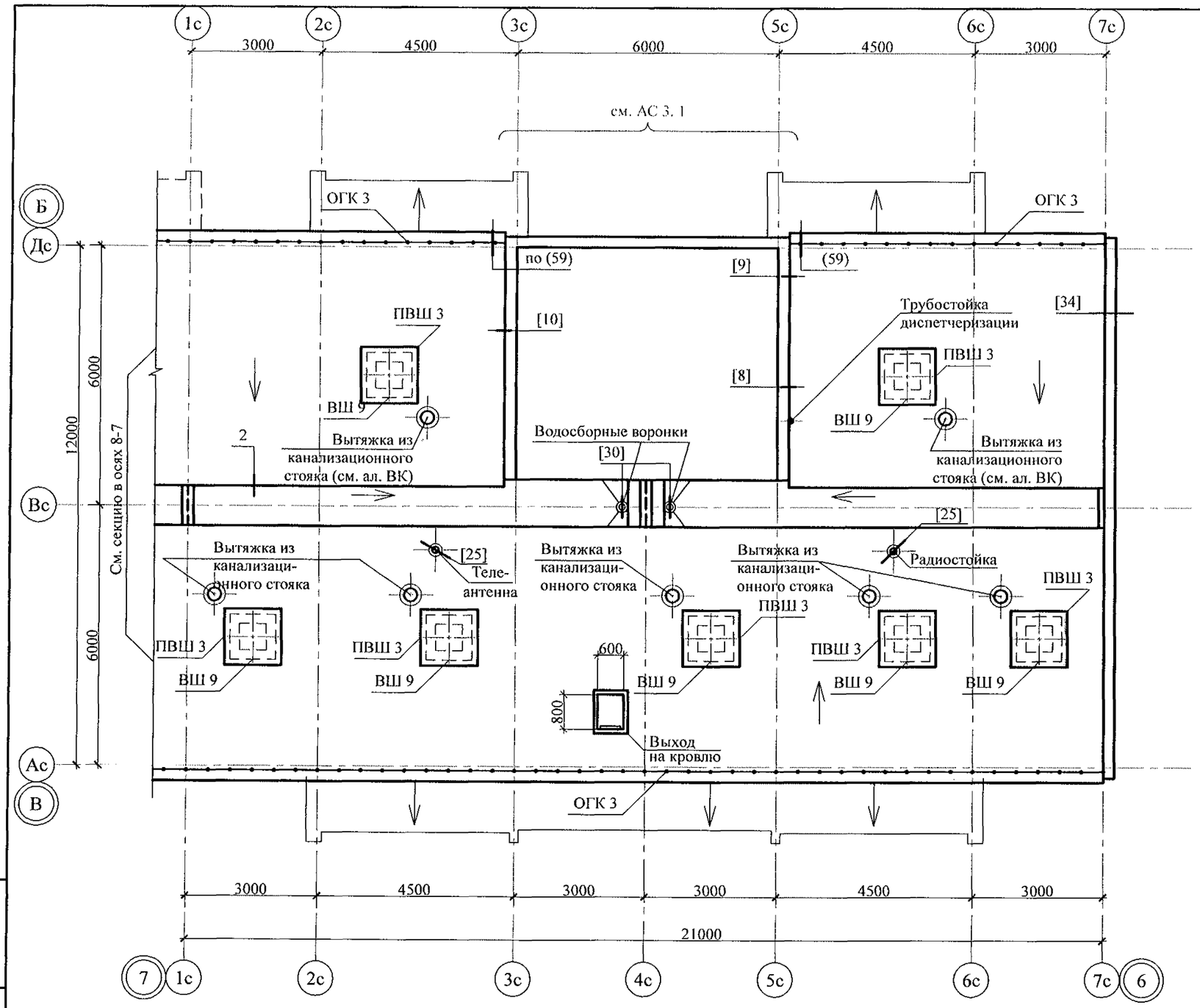

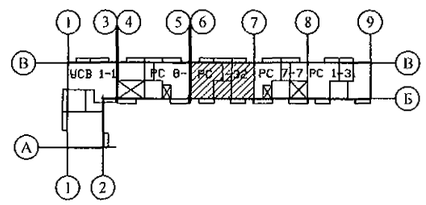

1. Общие указания см. листы 1.4, 1.5.
2. Узлы 3, 4, 5, 7, а также узлы крепления радиостойки, телеантенны и трубостойки диспетчеризации см. серию 97, часть 8/1.2, раздел 8.3-1, вып.3; узлы в скобках ( ) - см. ал. 97. 241 / 06 УМ - АС 5; узлы в скобках [ ] - см. ал. 97. 241 / 06 УО - АС 4.
3. Неиспользованные вафли заделать бетоном класса В15.
4. Спецификацию элементов конструкций см. л. 87.

Взам. инв. №

Подп. и дата

Инв. № подл.

Изм.	Кол.Уч.	Лист	№док	Подпись	Дата
Исполнил		Каблуков			
Проверил		Кидралеева			
Н. контр.		Кидралеева			

789 - 14 - 2015 - АС 2

Свердловская область, г. Каменск-Уральский, пересечение улиц Каменской и Героев Отечества

Жилой дом №14 многоэтажной застройки со встроенными помещениями общественного назначения

Стадия	Лист	Листов
Р	39	

План кровли секции в осях 7-6

КБ СТРОИТЕЛЬНЫЕ ТЕХНОЛОГИИ

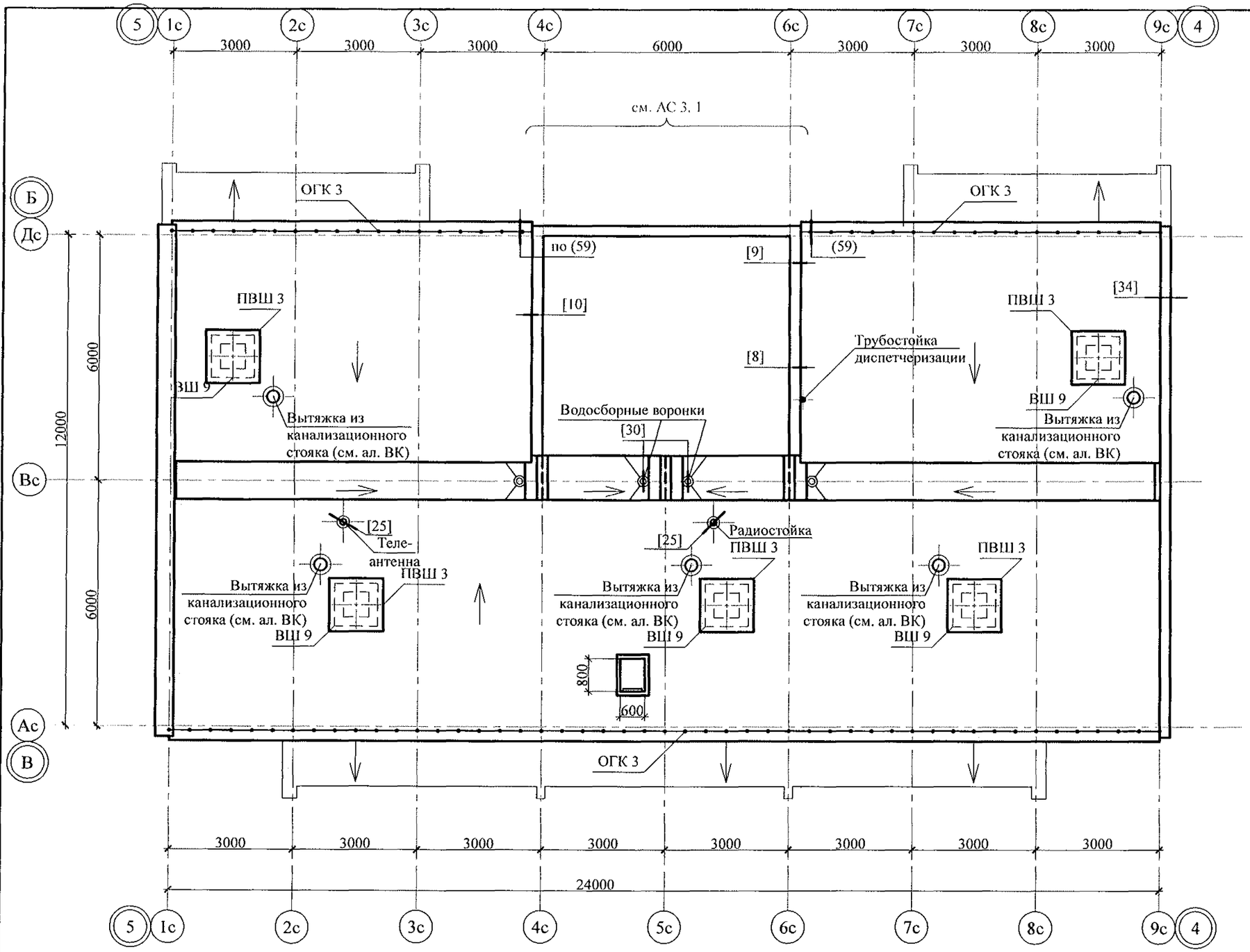

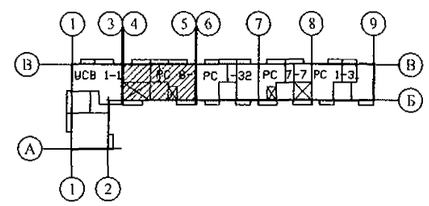

1. Общие указания см. листы 1.4, 1.5.
2. Узлы 3, 4, 5, 7, а также узлы крепления радиостойки, телеантенны и трубостойки диспетчеризации см. серию 97, часть 8/1.2, раздел 8.3-1, вып.3; узлы в скобках ( ) - см. ал. 97. 241 / 06 УМ - АС 5; узлы в скобках [ ] - см. ал. 97. 241 / 06 УО - АС 4.
3. Неиспользованные вафли заделать бетоном класса В15.
4. Спецификацию элементов конструкций см. л. 88.

Взам. инв. №

Подп. и дата

Инв. № подл.

Изм.	Кол.Уч	Лист	№док	Подпись	Дата
Исполнил		Каблуков			
Проверил		Кидралеева			
Н. контр.		Кидралеева			

789 - 14 - 2015 - АС 2

Свердловская область, г. Каменск-Уральский, пересечение улиц Каменской и Героев Отечества

Жилой дом №14 многоэтажной застройки со встроенными помещениями общественного назначения

Стадия	Лист	Листов
Р	40	

План кровли секции в осях 5-4

КБ СТРОИТЕЛЬНЫЕ ТЕХНОЛОГИИ

Схема расположения ограждений лоджий 1 ... 10 этажей

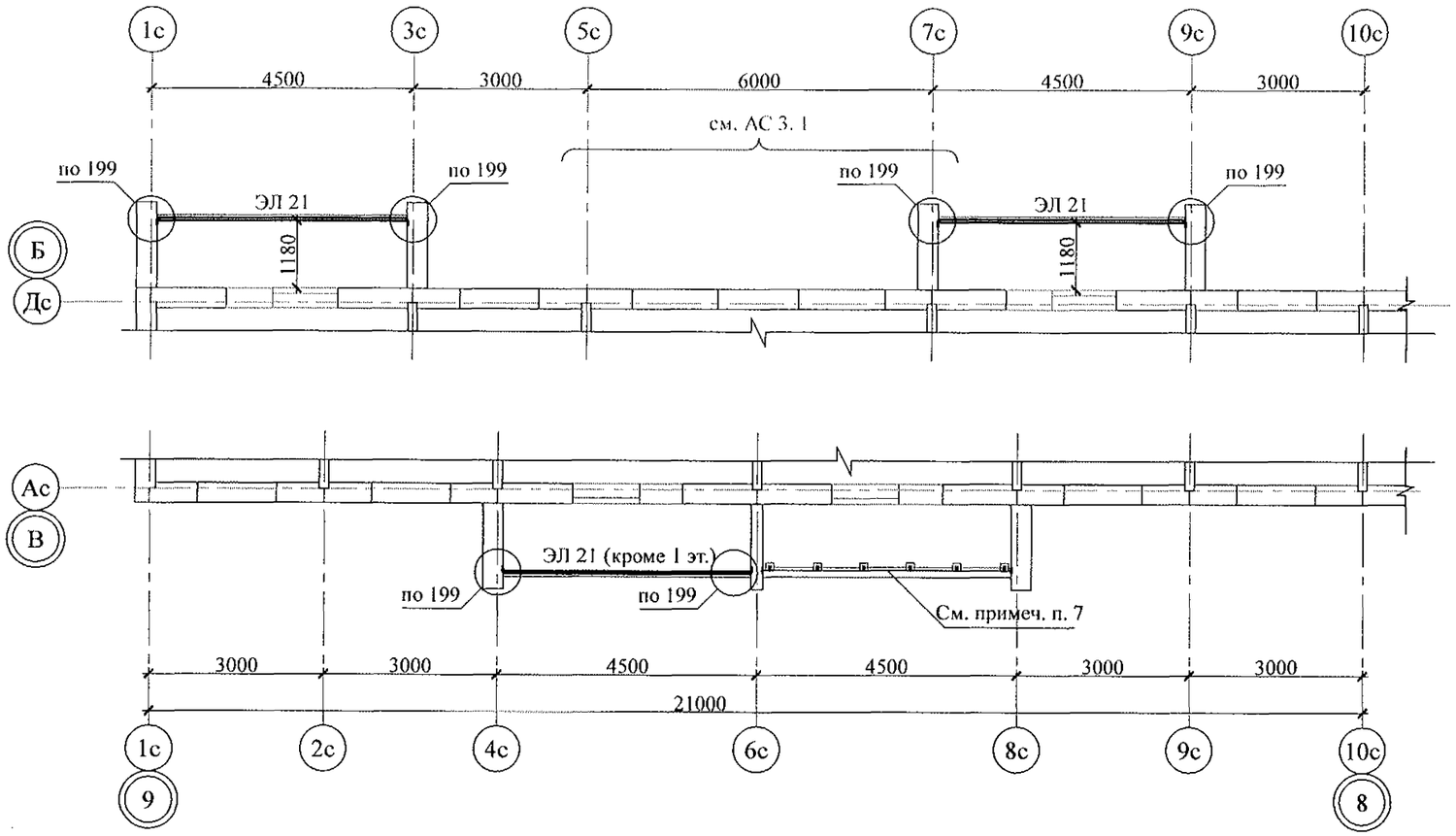

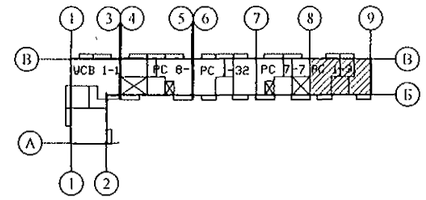

1. Общие указания см. листы 1.4, 1.5.
2. Спецификацию элементов конструкций см. л. 85.
3. Узлы см. альбом 97.241/06 УМ - АС 5.
4. Металлические изделия после монтажа окрасить атмосферостойкими лакокрасочными покрытиями группы I (СНИП 2.03.11) за 2 раза, по предварительно очищенной поверхности.
5. Сварные соединения выполнить ручной дуговой сваркой по ГОСТ 5264 электродами Э42 ГОСТ 9467, катетом сварного шва - не более наименьшей толщины соединяемых элементов.
6. Стойки стальных ограждений ОГм 24 крепить к плитам лоджий дюбелями или распорными анкерами, рассчитанными на совместное усилие не менее 7 кН.
7. В осях 6с-8с с 1-го по 10-й этаж стальные ограждения лоджий включены в состав витражной конструкции (см. ал. АР).

						789 - 14 - 2015 - АС 2			
						Свердловская область, г. Каменск-Уральский, пересечение улиц Каменской и Героев Отечества			
Изм.	Кол.Уч.	Лист	№док	Подпись	Дата				
						Жилой дом №14 многоэтажной застройки со встроенными помещениями общественного назначения	Стадия	Лист	Листов
Исполнил		Каблуков					Р	41	
Проверил		Кидралеева				Схема расположения ограждений лоджий 1 ... 10 этажей секции в осях 9-8	КБ СТРОИТЕЛЬНЫЕ ТЕХНОЛОГИИ		
Н. контр.		Кидралеева							

Взам. инв. №

Подп. и дата

Инв. № подл.

Схема расположения ограждений лоджий 1 ... 10 этажей

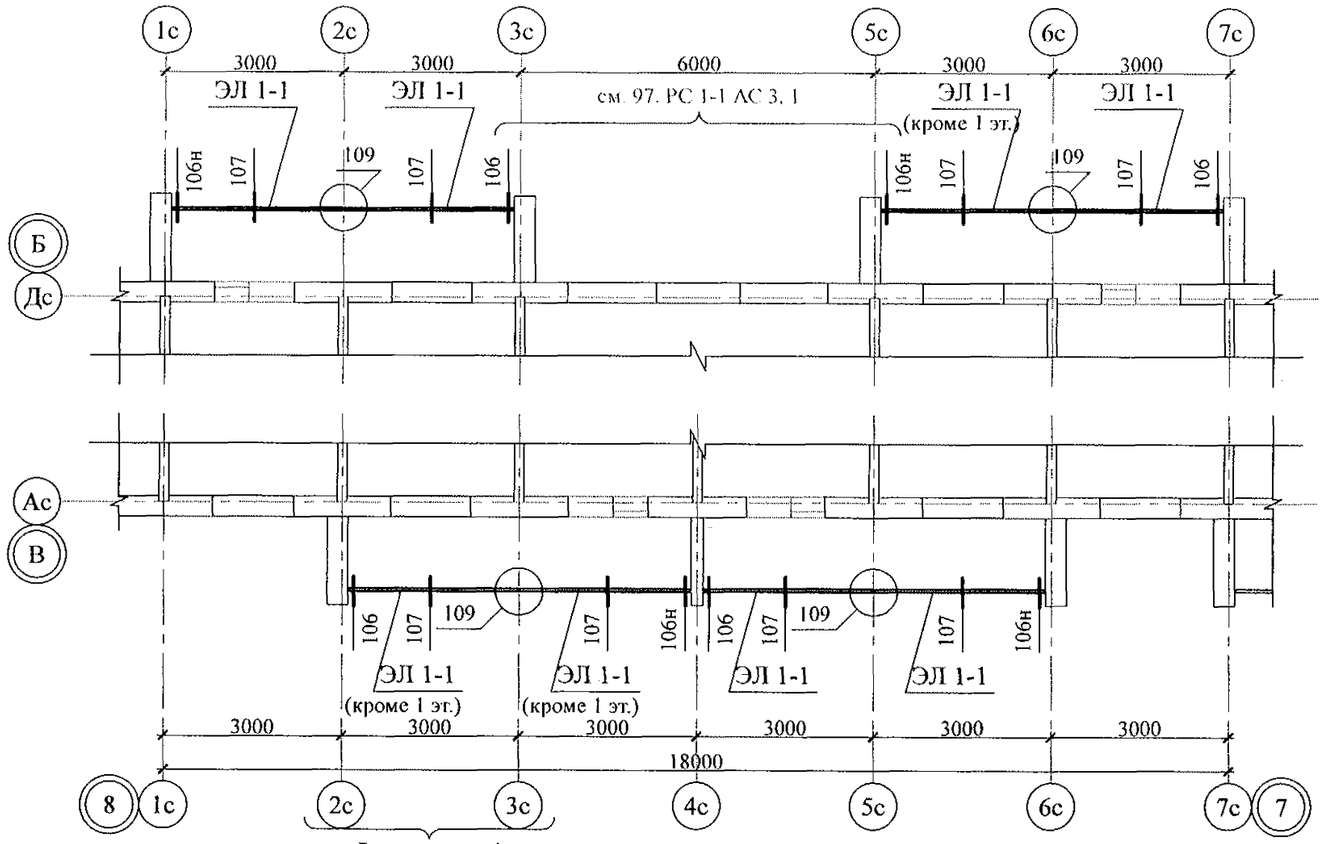

Фрагмент А

Схема расположения ограждений лоджий 3 ... 9 этажей

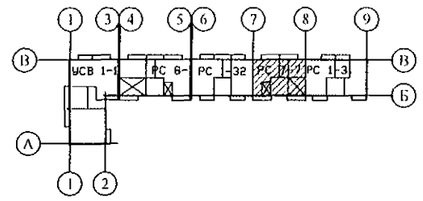

Фрагмент А
(для 1 эт.)

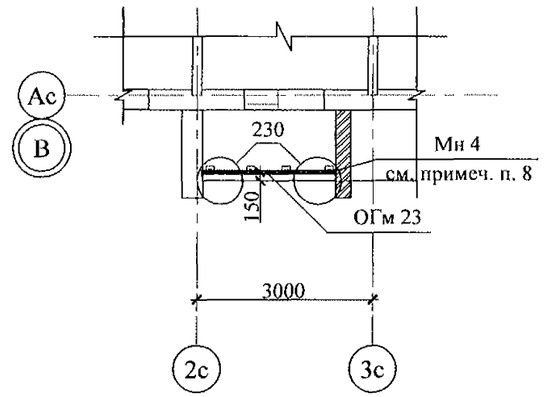

1. Общие указания см. листы 1.4, 1.5.
2. Спецификацию элементов см. конструкций л. 86.
3. Узлы см. альбом 97.241/06 УМ - АС 5.
4. Металлические изделия после монтажа окрасить атмосферостойкими лакокрасочными покрытиями группы I (СНИП 2.03.11) за 2 раза, по предварительно очищенной поверхности.
5. Сварные соединения выполнить ручной дуговой сваркой по ГОСТ 5264 электродами Э42 ГОСТ 9467, катетом сварного шва - не более наименьшей толщины соединяемых элементов.
6. Стойки стального ограждения ОГм 23 крепить к стенам и плитам лоджий дюбелями или распорными анкерами, рассчитанными на совместное усилие не менее 7 кН.
7. В осях 2с-6с с 3-го по 9-й этаж стальные ограждения лоджий включены в состав витражной конструкции (см. ал. АР).
8. Деталь Мн 4 по оси 3с установить в кирпичную кладку зеркально закладной детали в стенке лоджии по оси 2с.

Взам. инв. №	Подп. и дата	Инв. № подл.

Изм.	Кол.Уч	Лист	№док	Подпись	Дата
Исполнил		Каблуков			
Проверил		Кидралеева			
Н. контр.		Кидралеева			

789 - 14 - 2015 - АС 2

Свердловская область, г. Каменск-Уральский, пересечение улиц Каменской и Героев Отечества

Жилой дом №14 многоэтажной застройки со встроенными помещениями общественного назначения

Стадия	Лист	Листов
Р	42	

Схема расположения ограждений лоджий 1 ... 10 этажей секции в осях 8-7

КБ СТРОИТЕЛЬНЫЕ ТЕХНОЛОГИИ

Схема расположения ограждений лоджий 1 ... 10 этажей

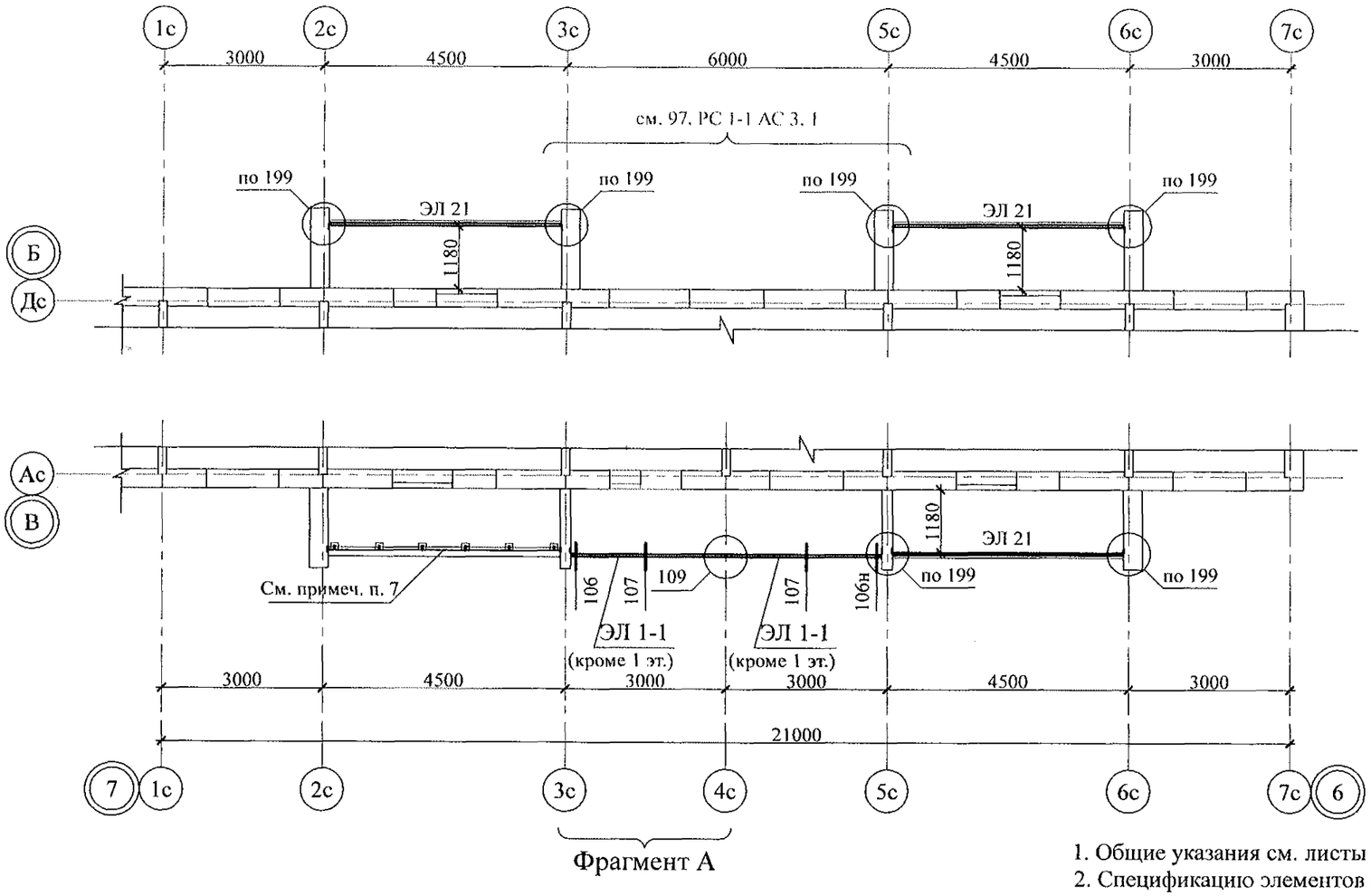

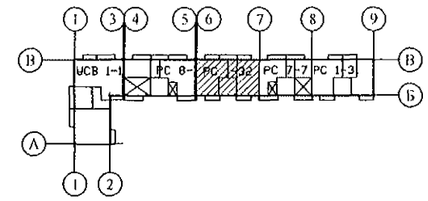

Фрагмент А
(для 1 эт.)

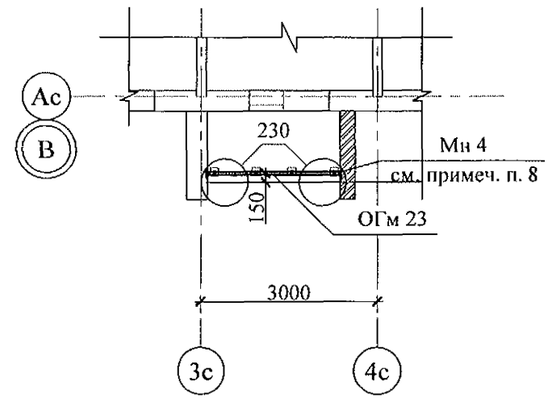

1. Общие указания см. листы 1.4, 1.5.
2. Спецификацию элементов конструкций см. л. 87.
3. Узлы см. альбом 97.241/06 УМ - АС 5.
4. Металлические изделия после монтажа окрасить атмосферостойкими лакокрасочными покрытиями группы I (СНИП 2.03.11) за 2 раза, по предварительно очищенной поверхности.
5. Сварные соединения выполнить ручной дуговой сваркой по ГОСТ 5264 электродами Э42 ГОСТ 9467, катетом сварного шва - не более наименьшей толщины соединяемых элементов.
6. Стойки стального ограждения ОГм 23 крепить к стенам и плитам лоджий дюбелями или распорными анкерами, рассчитанными на совместное усилие не менее 7 кН.
7. В осях 2с-3с с 1-го по 10-й этаж стальные ограждения лоджий включены в состав витражной конструкции (см. ал. АР).
8. Деталь Мн 4 по оси 4с установить в кирпичную кладку зеркально закладной детали в стенке лоджии по оси 3с.

Взам. инв. №	Подп. и дата	Инв. № подл.

Изм.	Кол.Уч	Лист	№док	Подпись	Дата
Исполнил		Каблуков			
Проверил		Кидралеева			
Н. контр.		Кидралеева			

789 - 14 - 2015 - АС 2

Свердловская область, г. Каменск-Уральский, пересечение улиц Каменской и Героев Отечества

Жилой дом №14 многоэтажной застройки со встроенными помещениями общественного назначения

Стадия	Лист	Листов
Р	43	

Схема расположения ограждений лоджий 1 ... 10 этажей секции в осях 7-6

КБ СТРОИТЕЛЬНЫЕ ТЕХНОЛОГИИ

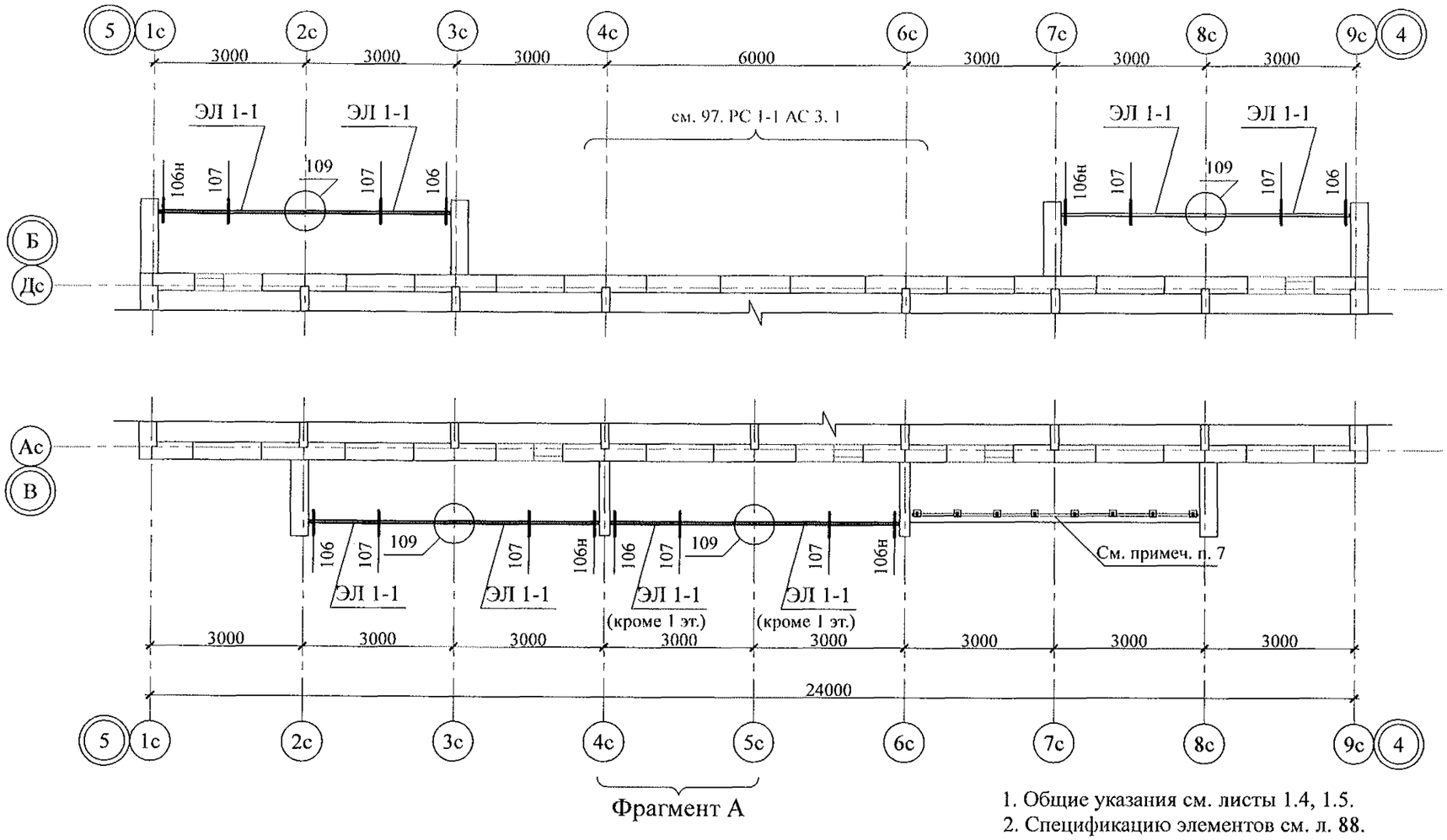

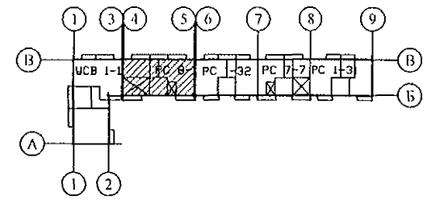

Фрагмент А
(для 1 эт.)

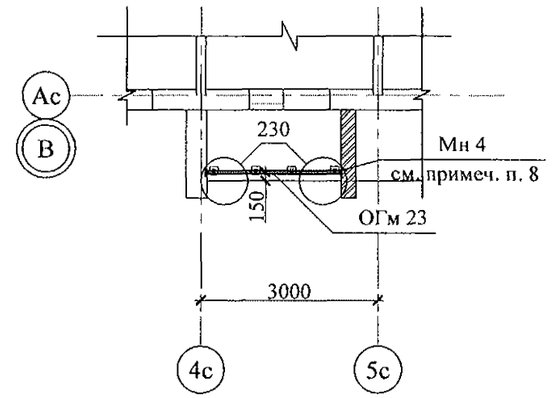

1. Общие указания см. листы 1.4, 1.5.
2. Спецификацию элементов см. л. 88.
3. Узлы см. альбом 97.241/06 УМ - АС 5.
4. Металлические изделия после монтажа окрасить атмосферостойкими лакокрасочными покрытиями группы I (СНИП 2.03.11) за 2 раза, по предварительно очищенной поверхности.
5. Сварные соединения выполнить ручной дуговой сваркой по ГОСТ 5264 электродами Э42 ГОСТ 9467, катетом сварного шва - не более наименьшей толщины соединяемых элементов.
6. Стойки стального ограждения ОГм 23 крепить к стенам и плитам лоджий дюбелями или распорными анкерами, рассчитанными на совместное усилие не менее 7 кН.
7. В осях 6с-8с с 1-го по 10-й этаж стальные ограждения лоджий включены в состав витражной конструкции (см. ал. АР).
8. Деталь Мн 4 по оси 5с установить в кирпичную кладку зеркально закладной детали в стенке лоджии по оси 4с.

						789 - 14 - 2015 - АС 2			
						Свердловская область, г. Каменск-Уральский, пересечение улиц Каменской и Героев Отечества			
Изм.	Кол.Уч	Лист	№док	Подпись	Дата				
						Жилой дом №14 многоэтажной застройки со встроенными помещениями общественного назначения	Стадия	Лист	Листов
Исполнил		Каблуков					Р	44	
Проверил		Кидралеева				Схема расположения ограждений лоджий 1 ... 10 этажей секции в осях 5-4	КБ СТРОИТЕЛЬНЫЕ ТЕХНОЛОГИИ		
Н. контр.		Кидралеева							

Взам. инв. №

Подп. и дата

Инв. № подл.

Инв. № подл.	Подп. и дата	Взам. инв. №

Кровельная панель

Чердачное пространство	
Стяжка из цементно-песчаного раствора М150 Пк4 ГОСТ 28013 с микрофиброй	- 40 мм
Плита пенополистирольная теплоизоляционная марки ППС-14-Р-А-1000х1000х50 ГОСТ 15588-2014 картой 6х6 м с рассечкой на ширину 300 мм из минераловатной плиты ТЕХНОРУФ 50 ТУ 5762-043-017925162-2006	- 200 мм
Пароизоляционная плёнка Изоспан В ТУ 5774-003-18603495-2004	- 1 слой
Битумно-полимерный праймер	- 0,15 мм
Железобетонная плита перекрытия	- 160 мм

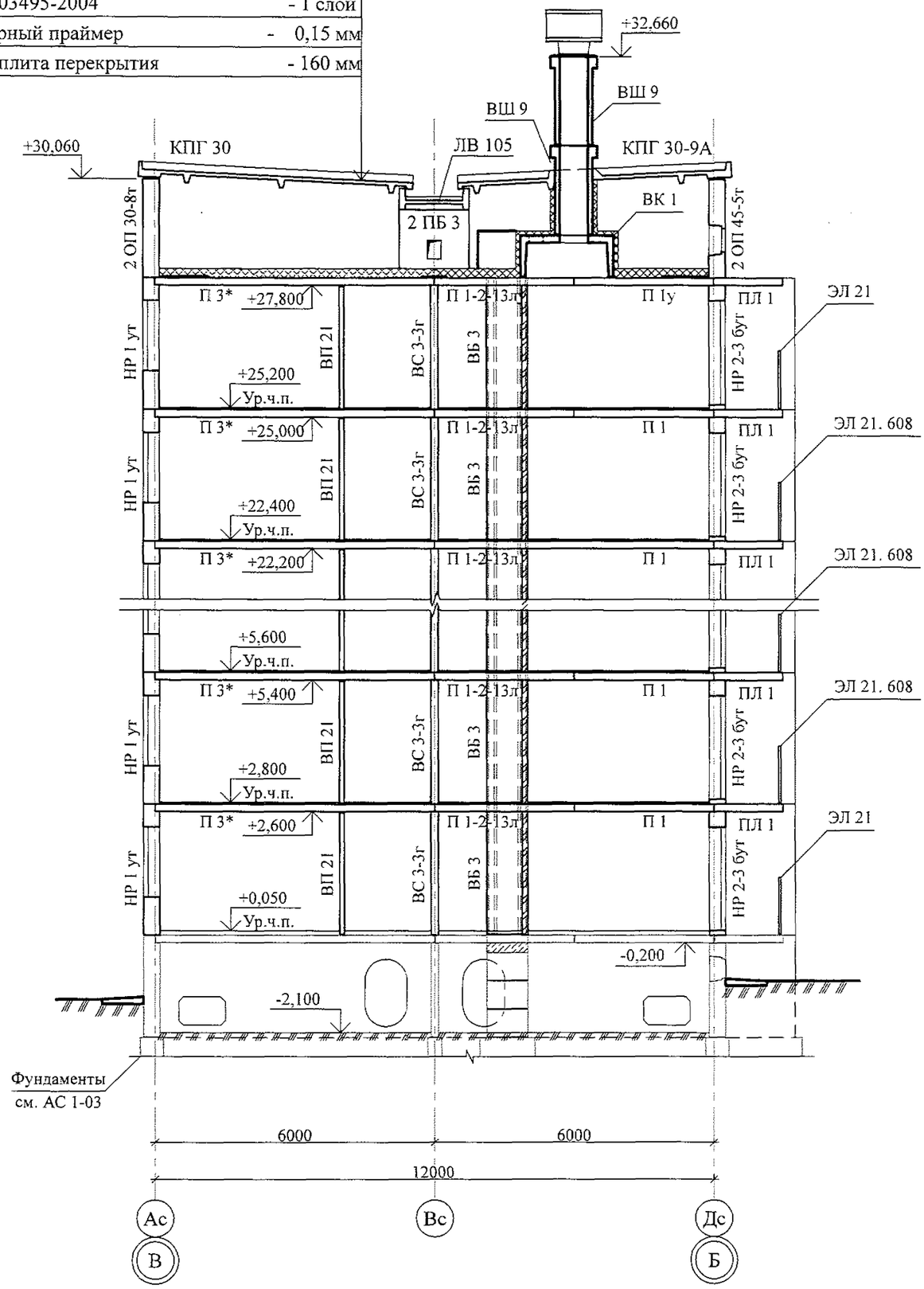

Изм.	Кол.уч	Лист	№док	Подпись	Дата

Исполнил	Каблуков	
Проверил	Кидралеева	
Н. контр.	Кидралеева	

789 - 14 - 2015 - АС 2

Свердловская область, г. Каменск-Уральский, пересечение улиц Каменской и Героев Отечества

Жилой дом №14 многоэтажной застройки со встроенными помещениями общественного назначения

Разрез 1-1

Стадия	Лист	Листов
Р	45	

КБ СТРОИТЕЛЬНЫЕ ТЕХНОЛОГИИ

Кровельная панель
Чердачное пространство
Стяжка из цементно-песчаного раствора М150 Пк4 ГОСТ 28013 с микрофиброй - 40 мм
Плита пенополистирольная теплоизоляционная марки ППС-14-Р-А-1000х1000х50 ГОСТ 15588-2014 картой 6х6 м с рассечкой на ширину 300 мм из минераловатной плиты ТЕХНОРУФ 50 ТУ 5762-043-017925162-2006 - 200 мм
Пароизоляционная плёнка Изоспан В ТУ 5774-003-18603495-2004 - 1 слой
Битумно-полимерный праймер - 0,15 мм
Железобетонная плита перекрытия - 160 мм

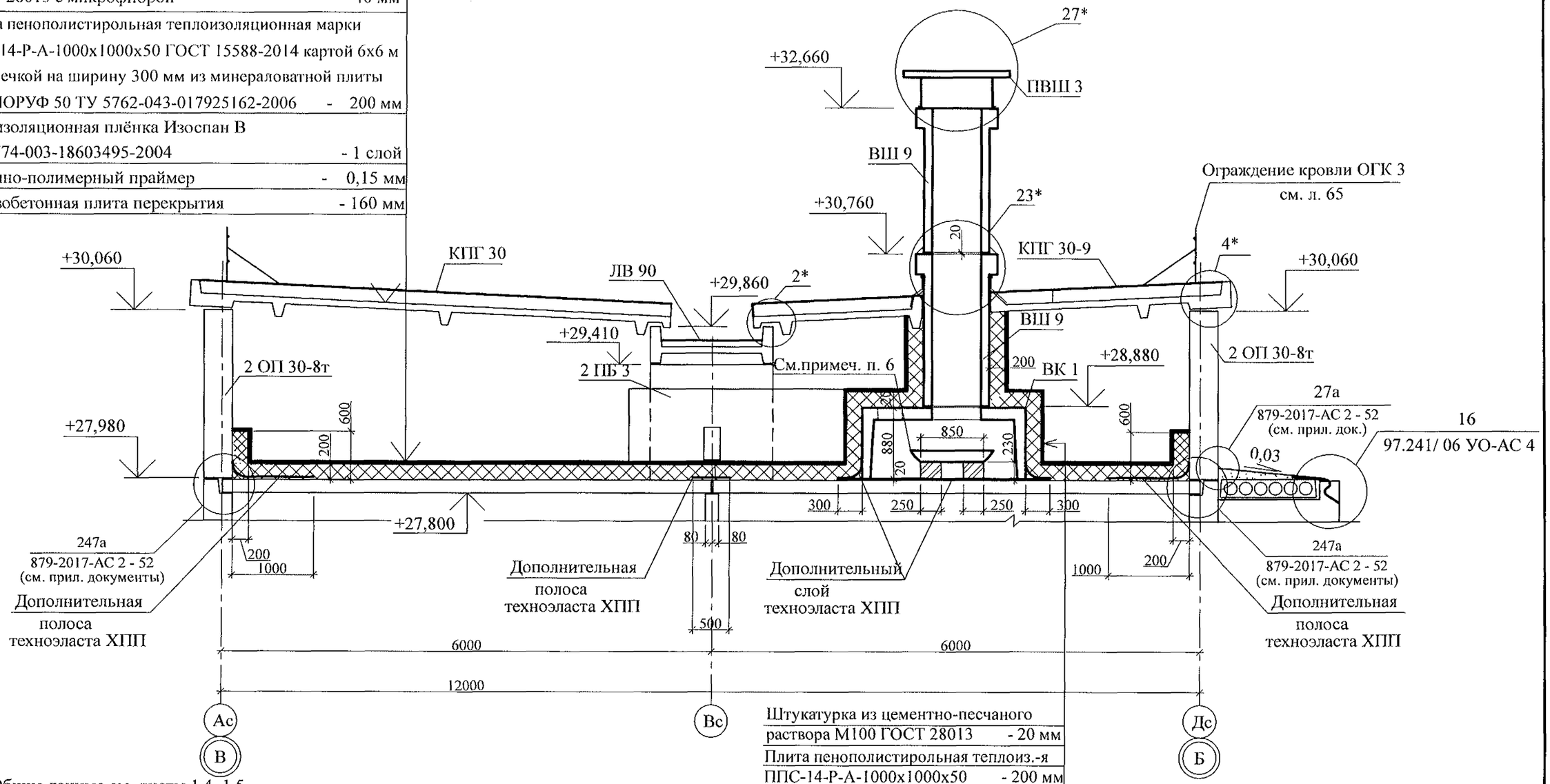

Штукатурка из цементно-песчаного раствора М100 ГОСТ 28013 - 20 мм
Плита пенополистирольная теплоиз.-я ППС-14-Р-А-1000х1000х50 - 200 мм
Вентиляционный короб ВК 1

1. Общие данные см. листы 1.4, 1.5.
2. Узлы со знаком * и деталь ограждения кровли смотри серию 97.8/1.2, раздел 8.3-1, вып. 3.
3. Металлические ограждения кровли после монтажа окрасить атмосферостойкими лакокрасочными покрытиями группы I (СНИП 2.03.11) за 2 раза по предварительно очищенной поверхности.
4. Сварные соединения выполнить ручной дуговой сваркой по ГОСТ 11584 электродами Э42 ГОСТ 9467, катет шва брать не более наименьшей толщины свариваемых элементов.
5. Утеплитель приклеить на предварительно очищенную от пыли и грязи поверхность чердачных панелей клеем для пенополистирола.
6. Внутри элемента ВК 1 под элементом ВШ-9 установить стальной поддон размером 800х800 мм высотой 250 мм с покрытием антикоррозионным составом. Поддон установить на 4-х кирпичных столбиках размером 250х250 мм высотой 230 мм. Столбики выполнить по местуне перекрывая каналы в вентблоках, из кирпича керамического марки КР-р-по 250х120х65/1НФ/100/2,0/35/ ГОСТ 530-2012 на цементно-песчаном растворе М50 Пк 3 по ГОСТ 28013. Кирпичную кладку обмазать горячим битумом за 2 раза.

Взам. инв. №
Подп. и дата
Инв. № подл.

Изм.	Кол.Уч	Лист	№док	Подпись	Дата
Исполнил		Каблуков			
Проверил		Кидралеева			
Н. контр.		Кидралеева			

789 - 14 - 2015 - АС 2

Свердловская область, г. Каменск-Уральский, пересечение улиц Каменской и Героев Отечества

Жилой дом №14 многоэтажной застройки со встроенными помещениями общественного назначения

Стадия	Лист	Листов
Р	46	

Разрез 2-2

КБ СТРОИТЕЛЬНЫЕ ТЕХНОЛОГИИ

Фрагмент 1

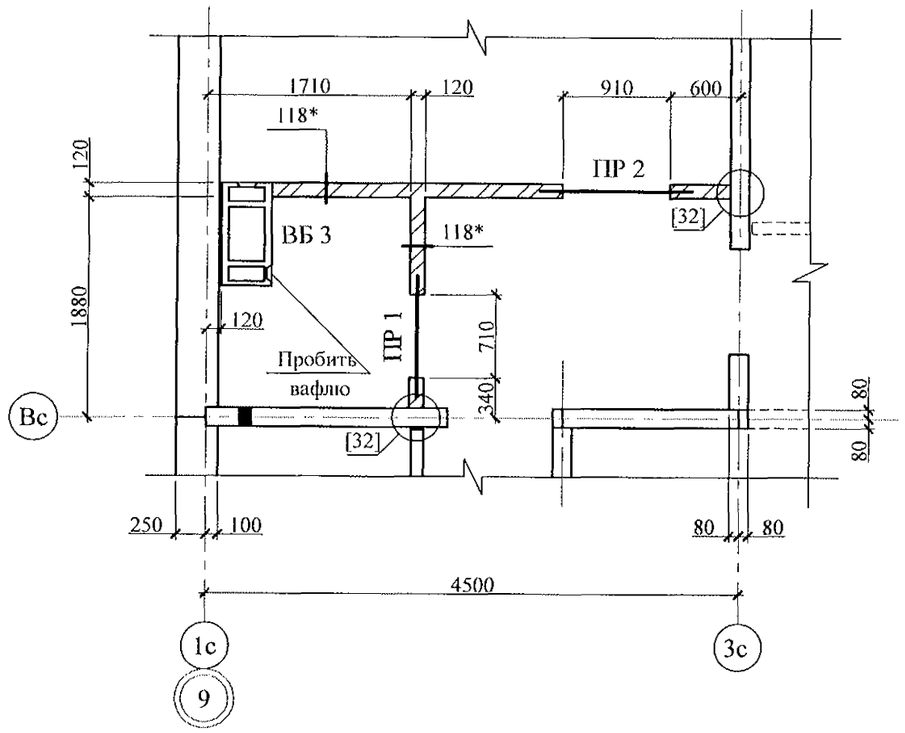

Фрагмент 3

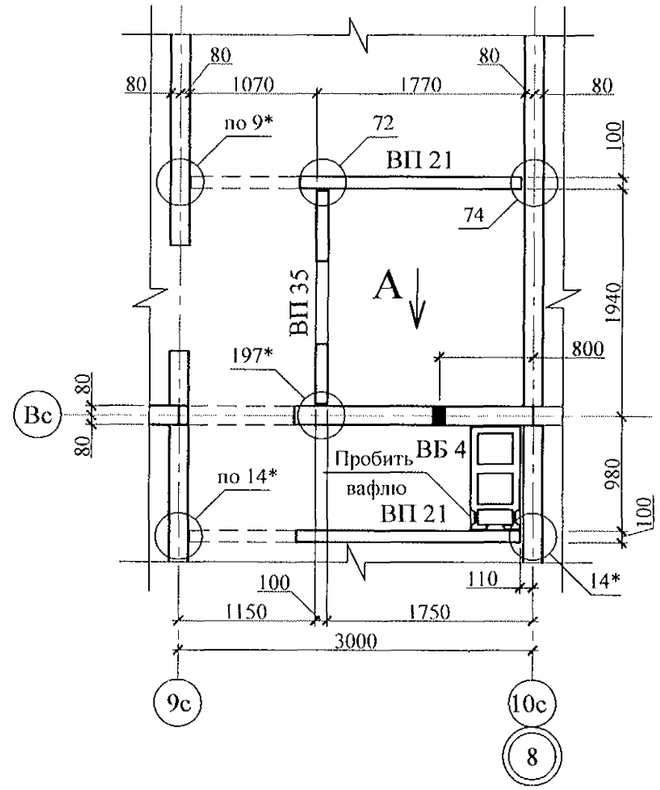

Ведомость перемычек

Тип	Схема сечения
ПР 1 (ПР 2)	+27,270 +24,470 +21,670 +18,870 +16,070 +13,270 +10,470 +7,670 +4,870 +2,120 1 (2)

Фрагмент 2

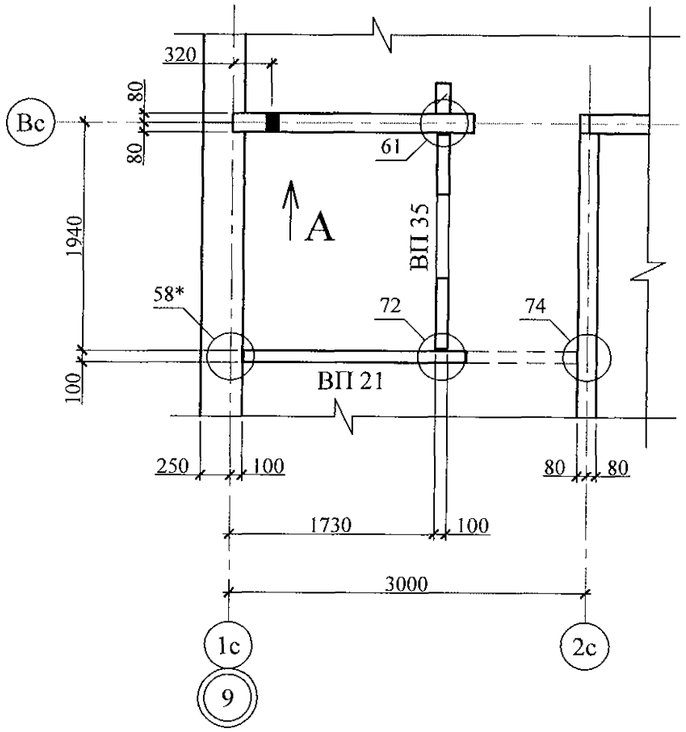

Вид А

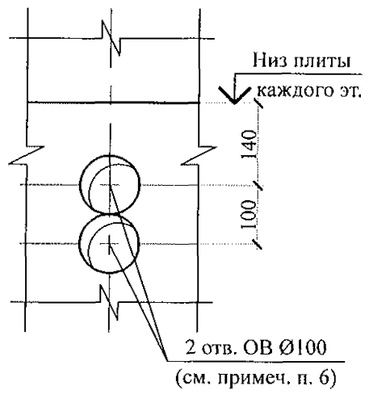

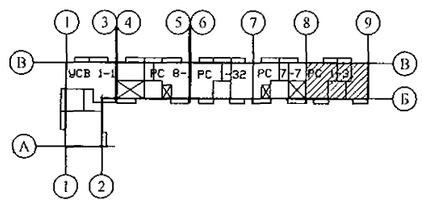

1. Общие указания см. листы 1.4, 1.5.
2. Монтажные узлы см. серию 97, часть 8/1.2; р. 8.1-1, вып. 4;
   узлы со знаком * - ал. 97. 241/ 06 УМ - АС 5;
   узлы в скобках [ ] - 97. 241/06 УО - АС 4.
   На схемах расположения элементов планов узлы условно не замаркированы.
3. Кладку перегородок по фрагменту 1 выполнять из полнотелого кирпича марки КР-р-по 250х120х65/1НФ/100/2,0/25 ГОСТ 530-2012 на цементно-песчаном растворе М50 Пк3 ГОСТ 28013 и оштукатурить с 2-х сторон цементно-песчаным раствором М50 Пк3 ГОСТ 28013 толщиной слоя 20 мм.
4. Перемычки ПР 1 (ПР 2) укладывать по слою цементно-песчаного раствора М50 Пк3 ГОСТ 28013 толщиной 10 мм на высоте 2070 мм от уровня чистого пола каждого этажа.
5. Между верхом кирпичной перегородки и плитой перекрытия выполнить зазор 20-40 мм и заполнить упругим материалом (минеральная вата, войлок, вилотерм, пакля).
6. Отверстия ОВ выполнить по виду А по месту безударным способом.
   Размеры в плане даны до центра отверстий.

Взам. инв. №	Подп. и дата	Инв. № подл.

Изм.	Кол.Уч	Лист	№док	Подпись	Дата
Исполнил		Каблуков			
Проверил		Кидралеева			
Н. контр.		Кидралеева			

789 - 14 - 2015 - АС 2

Свердловская область, г. Каменск-Уральский, пересечение улиц Каменской и Героев Отечества

Жилой дом №14 многоэтажной застройки со встроенными помещениями общественного назначения

Стадия	Лист	Листов
Р	47	

Схемы расположения элементов планов 1 ... 10 этажей. Фрагменты 1, 2, 3. Вид А

КБ СТРОИТЕЛЬНЫЕ ТЕХНОЛОГИИ

Фрагмент 4

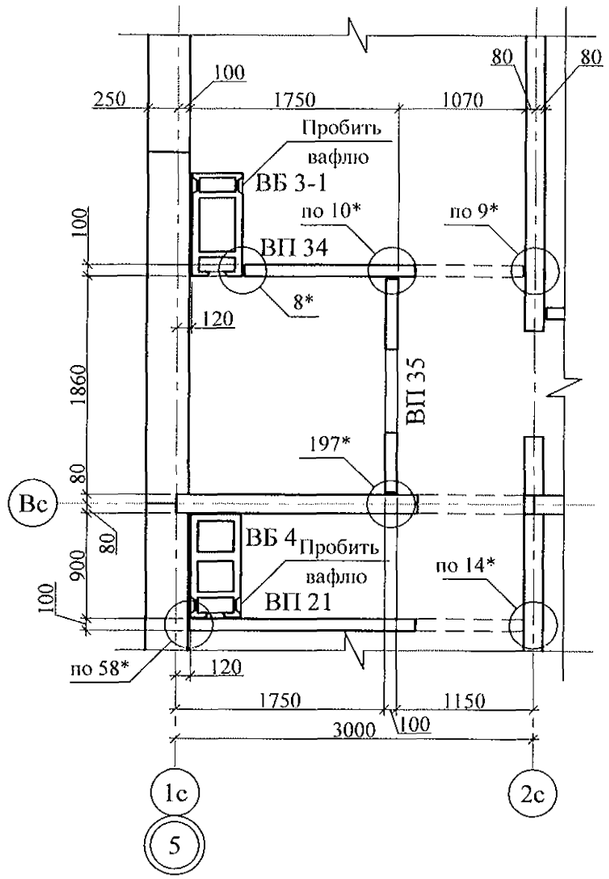

Фрагмент 5

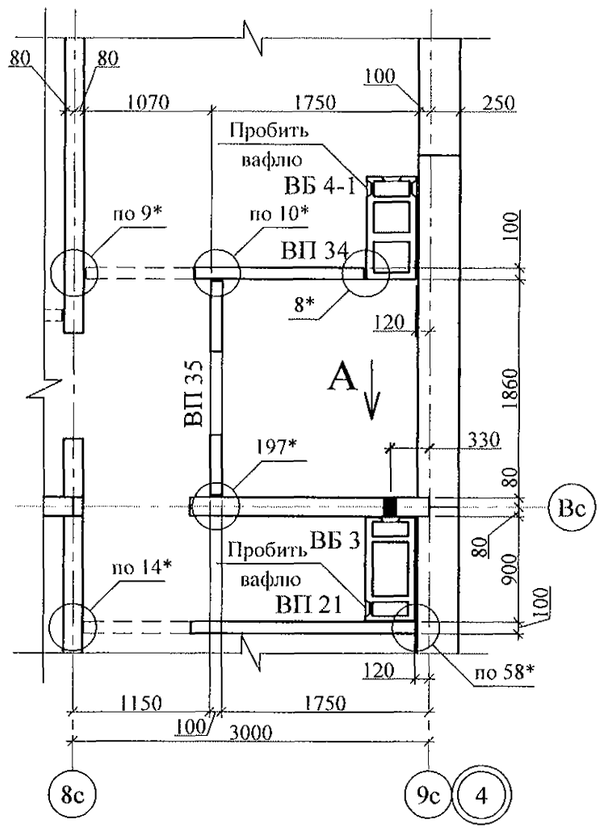

Фрагмент 6 (6н)

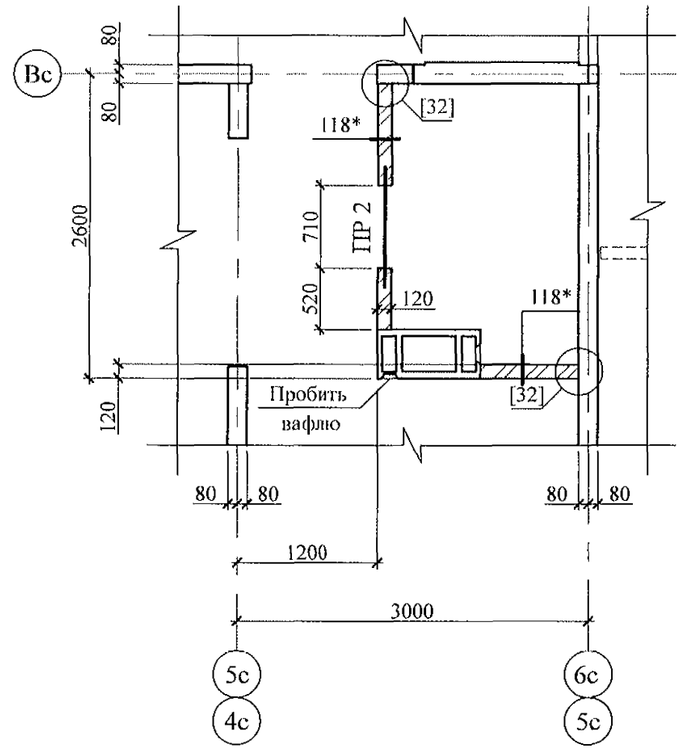

Ведомость перемычек

Тип	Схема сечения
ПР 2	+2,070 (от ур. ч.п.) 1

Вид А

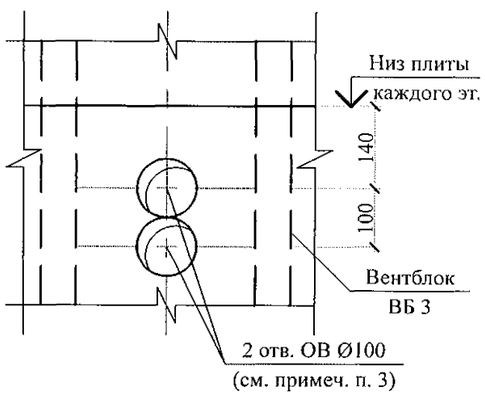

1. Общие указания см. лист 1.4, 1.5.
2. Монтажные узлы см. серию 97 часть 8 / 1. 2; р. 8. 1 - 1, выпуск 4; узлы со знаком * - ал. 97. 241/ 06 УМ - АС 5; узлы в скобках [ ] - 97. 241/06 УО - АС 4.
3. Кладку перегородки фрагментов 6 (6н) выполнить из полнотелого кирпича марки КР-р-по 250х120х65/1НФ/100/2,0/50/ ГОСТ 530 на цементно-песчаном растворе М50 Пк3 по ГОСТ 28013 и оштукатурить с 2-х сторон цементно-песчаным раствором М50 Пк3 по ГОСТ 28013 толщиной 20 мм.
4. Между верхом кирпичной перегородки и плитой перекрытия выполнить зазор 20-40 мм и заполнить упругим материалом (минеральная вата, войлок, вилотерм, пакля).
5. Отверстия ОВ выполнить по виду А по месту безударным способом.
6. Фрагмент 6н выполнить зеркально фрагменту 6.

Взам. инв. №

Подп. и дата

Инв. № подл.

Изм.	Кол.Уч	Лист	№док	Подпись	Дата
Исполнил		Каблуков			
Проверил		Кидралеева			
Н. контр.		Кидралеева			

789 - 14 - 2015 - АС 2

Свердловская область, г. Каменск-Уральский, пересечение улиц Каменской и Героев Отечества

Жилой дом №14 многоэтажной застройки со встроенными помещениями общественного назначения

Стадия	Лист	Листов
Р	48	

Схемы расположения элементов планов 1 ... 10 этажей. Фрагменты 4, 5, 6, 6н. Вид А

КБ СТРОИТЕЛЬНЫЕ ТЕХНОЛОГИИ

Фрагмент 7

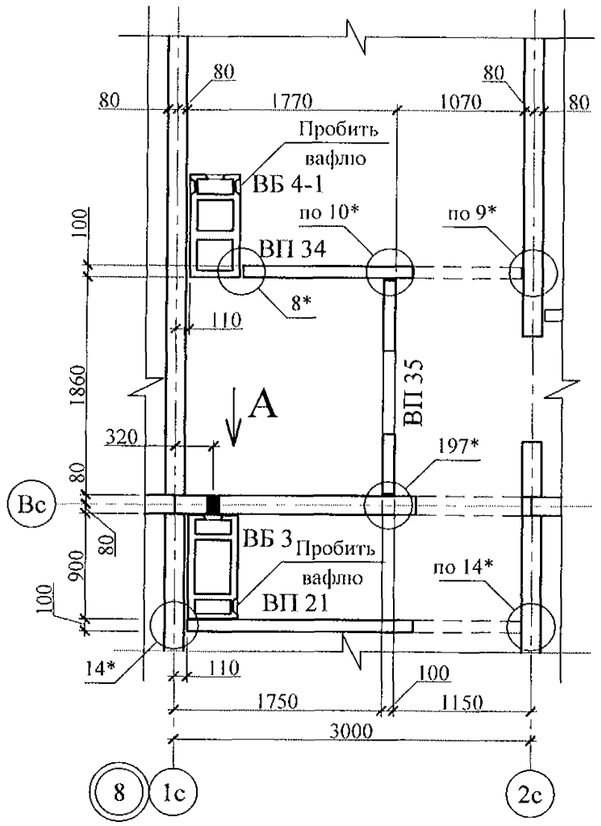

Фрагмент 8

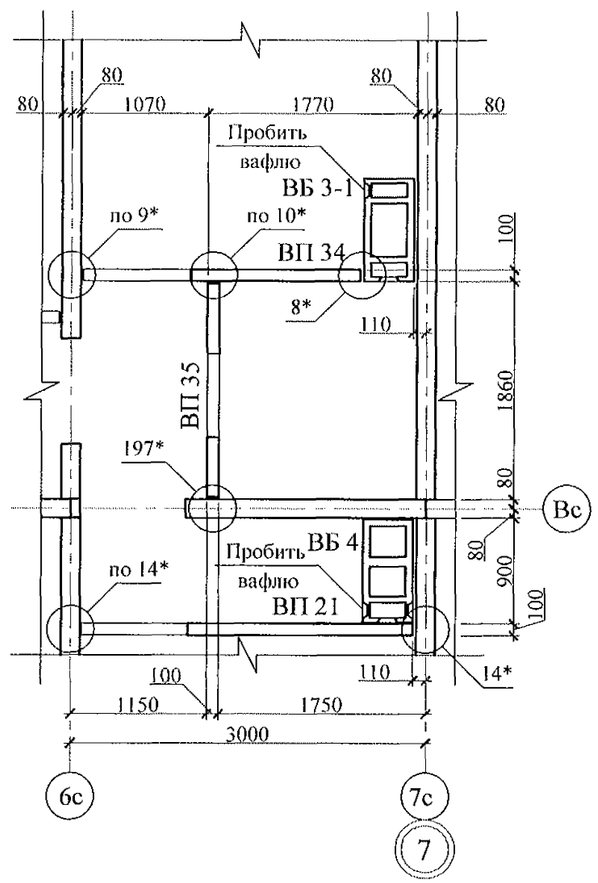

Фрагмент 9

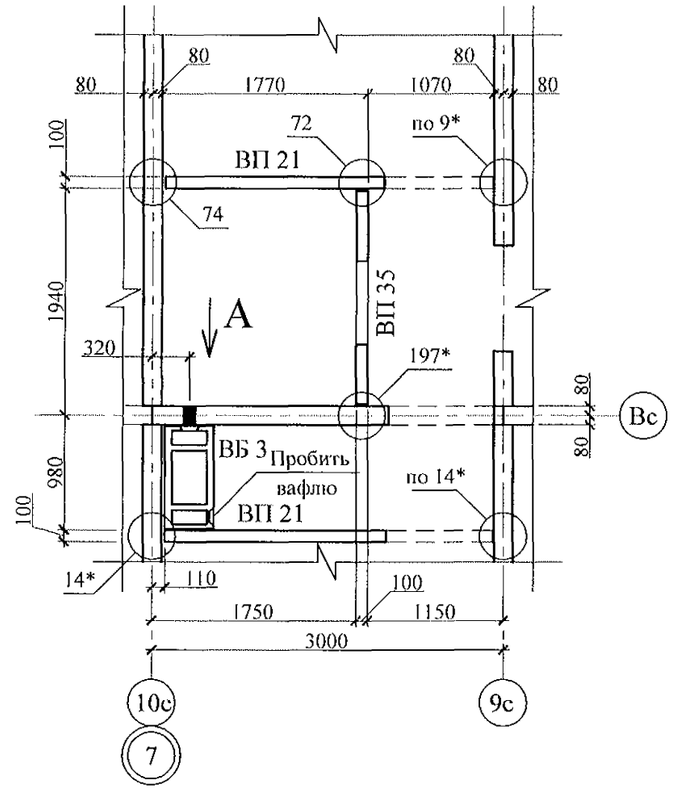

1. Общие указания см. лист 1.4, 1.5.
2. Монтажные узлы см. серию 97 часть 8 / 1. 2; р. 8. 1 - 1, выпуск 4;
   узлы со знаком * - ал. 97. 241/ 06 УМ - АС 5; узлы в скобках [ ] - 97. 241/06 УО - АС 4.
3. Отверстия ОВ выполнить по виду А по месту безударным способом.

Вид А

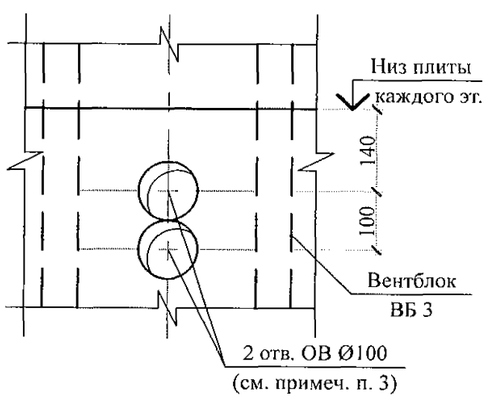

Взам. инв. №	Подп. и дата	Инв. № подл.

Изм.	Кол.Уч.	Лист	№док	Подпись	Дата
Исполнил		Каблуков			
Проверил		Кидралеева			
Н. контр.		Кидралеева			

789 - 14 - 2015 - АС 2

Свердловская область, г. Каменск-Уральский, пересечение улиц Каменской и Героев Отечества

Жилой дом №14 многоэтажной застройки со встроенными помещениями общественного назначения

Стадия	Лист	Листов
Р	49	

Схемы расположения элементов планов 1 ... 10 этажей. Фрагменты 7, 8, 9. Вид А

КБ СТРОИТЕЛЬНЫЕ ТЕХНОЛОГИИ

Фрагмент 10

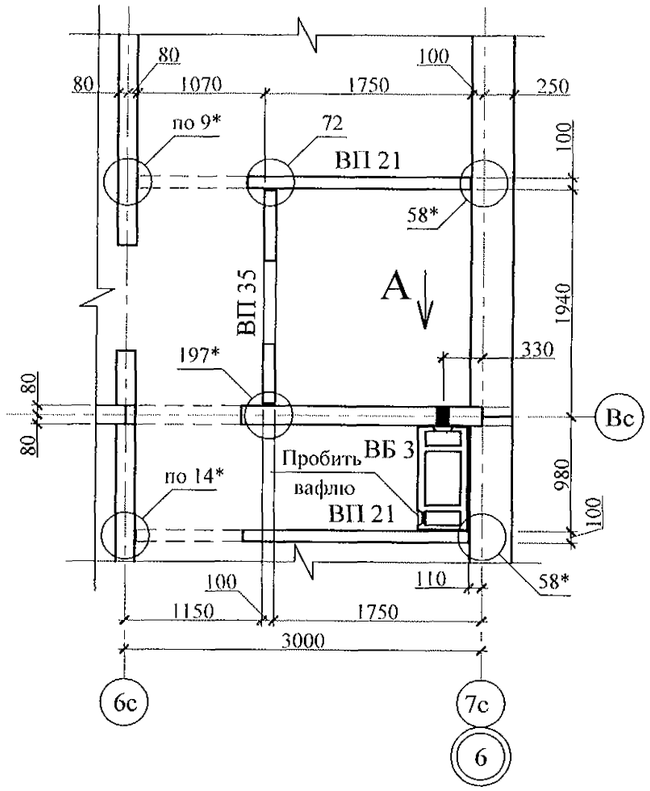

Фрагмент 11

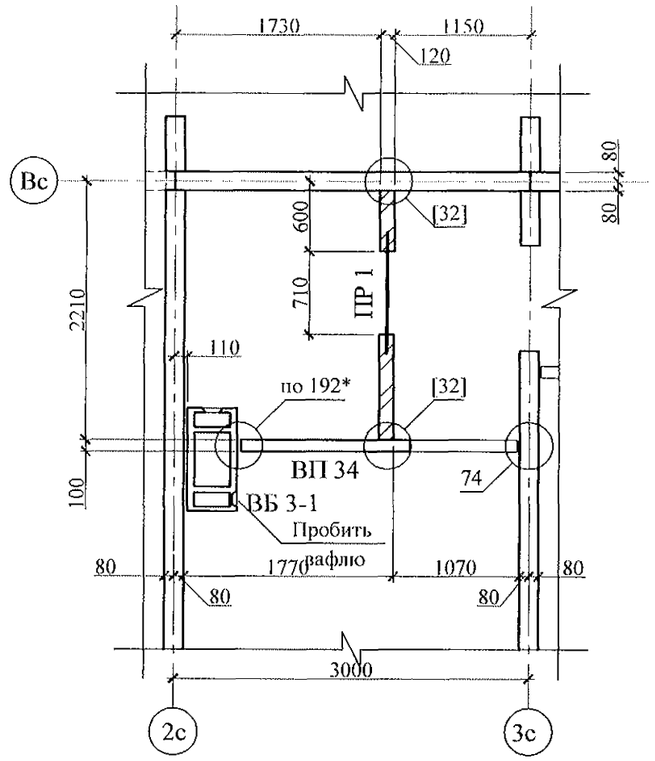

Ведомость перемычек

Тип	Схема сечения
ПР 1	+27,270 +24,470 +21,670 +18,870 +16,070 +13,270 +10,470 +7,670 +4,870 +2,120 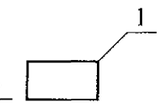

Вид А

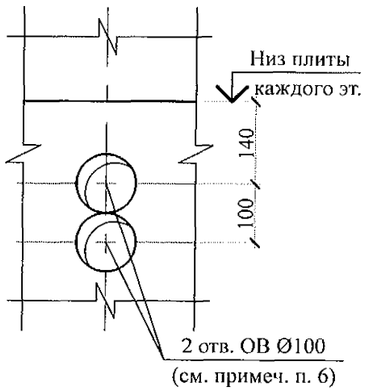

1. Общие указания см. листы 1.4, 1.5.
2. Монтажные узлы см. серию 97, часть 8/1.2; р. 8.1-1, вып. 4;
   узлы со знаком * - ал. 97. 241/ 06 УМ - АС 5;
   узлы в скобках [ ] - 97. 241/06 УО - АС 4.
   На схемах расположения элементов планов узлы условно не замаркированы.
3. Кладку перегородки по фрагменту 11 выполнять из полнотелого кирпича марки КР-р-по 250х120х65/1НФ/100/2,0/25 ГОСТ 530-2012 на цементно-песчаном растворе М50 Пк3 ГОСТ 28013 и оштукатурить с 2-х сторон цементно-песчаным раствором М50 Пк3 ГОСТ 28013 толщиной слоя 20 мм.
4. Перемычку ПР 1 укладывать по слою цементно-песчаного раствора М50 Пк3 ГОСТ 28013 толщиной 10 мм на высоте 2070 мм от уровня чистого пола каждого этажа.
5. Между верхом кирпичной перегородки и плитой перекрытия выполнить зазор 20-40 мм и заполнить упругим материалом (минеральная вата, войлок, вилотерм, пакля).
6. Отверстия ОВ выполнить по виду А по месту безударным способом.
   Размеры в плане даны до центра отверстий.

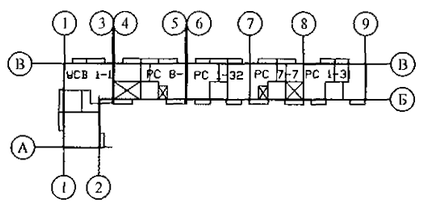

Изм.	Кол.Уч	Лист	№док	Подпись	Дата
Исполнил		Каблуков			
Проверил		Кидралеева			
Н. контр.		Кидралеева			

789 - 14 - 2015 - АС 2

Свердловская область, г. Каменск-Уральский, пересечение улиц Каменской и Героев Отечества

Жилой дом №14 многоэтажной застройки со встроенными помещениями общественного назначения

Стадия	Лист	Листов
Р	50	

Схемы расположения элементов планов 1 ... 10 этажей. Фрагменты 10, 11. Вид А

КБ СТРОИТЕЛЬНЫЕ ТЕХНОЛОГИИ

Взам. инв. № | Подп. и дата | Инв. № подл.

Фрагмент 12

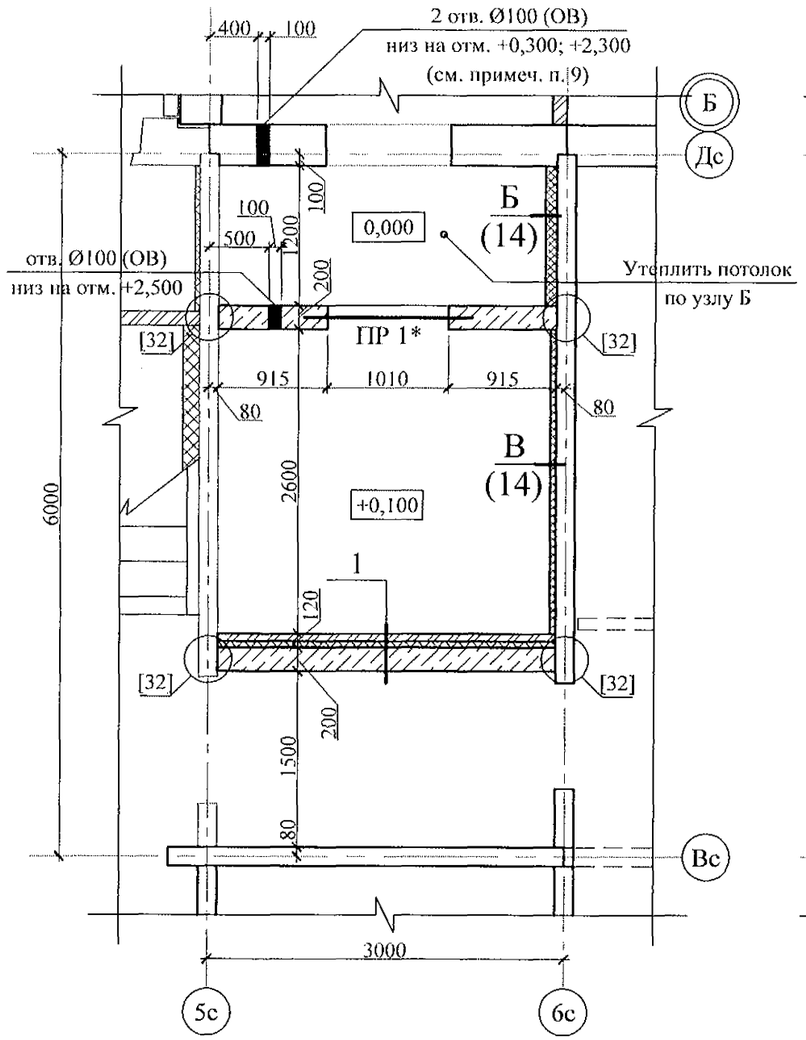

Схема расположения плит на отм. +2,250

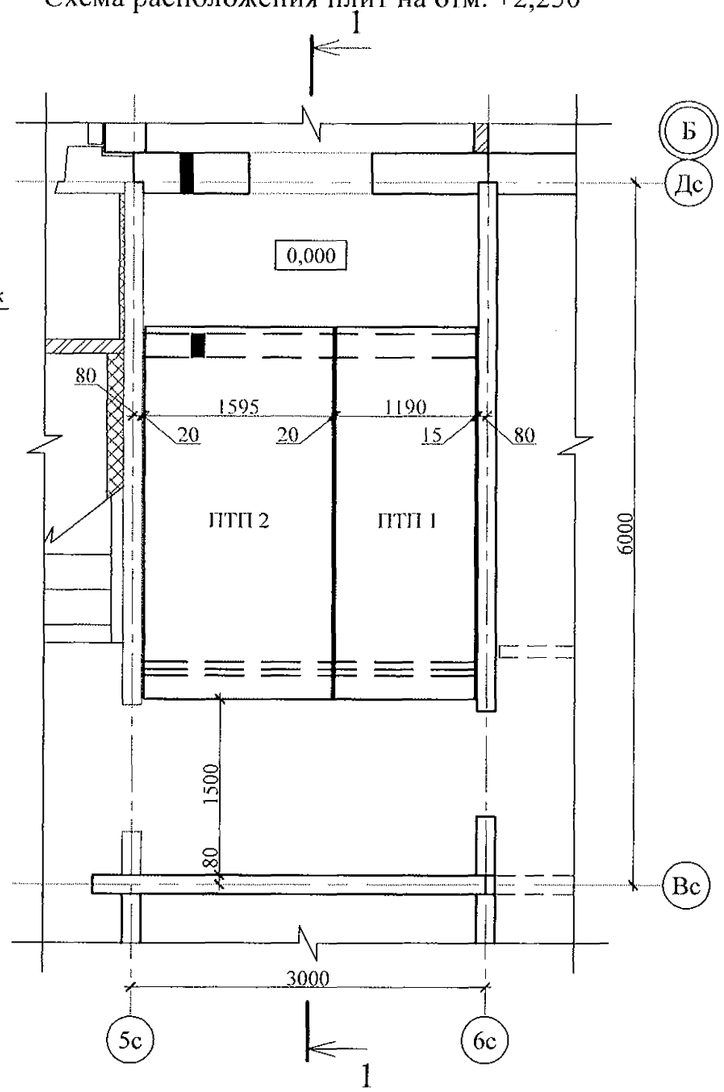

Разрез 1-1

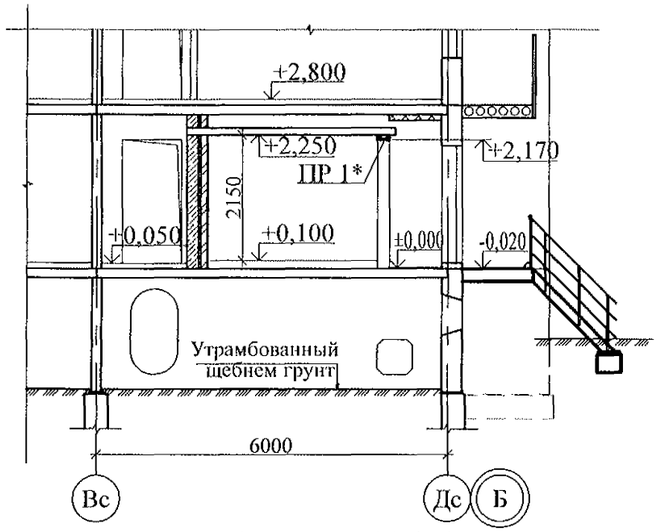

1. Монтажные узлы со знаком * см . ал. 97.241/ 06 УМ -АС 5; узлы в скобках [ ] - ал. 97.241/06 УО -АС 4 .
2. Кладку (65 мм) выполнить из кирпича керамического марки КР-р-по 250х120х65/1НФ/100/2,0/25 ГОСТ 530-2012 на цементно-песчаном растворе М50 Пк3 ГОСТ 28013.
3. Блоки стеновые из ячеистых бетонов марки II-В 2.5 Д 500 F 15-2 (ГОСТ 21520-89) укладывать на цементно-песчаном растворе М 50 Пк3 ГОСТ 28013.
4. Плиты ПТП 1, ПТП 2 опирать на 3 ряда кирпичной кладки (см. примеч. п. 2) по слою цементно-песчаного раствора М50 Пк2 ГОСТ 28013 толщиной 10 мм .
5. Узел крепления утеплителя к потолку см. ал. 97.241/06-АС 4, узел 26.
6. В данных сечениях минераловатные плиты применены в качестве тепло- и звукоизоляции.
7. Спецификацию элементов см. л.
8. Данный лист см. совместно с л.
9. Отверстия выполнить по месту безударным способом.

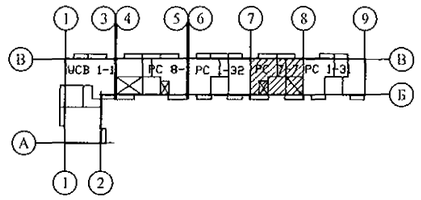

№ сечения	Элементы конструкции стен	Примечание
1	- Кирпичная кладка - 65 мм; - Минераловатные плиты ППЖ-200-1000.500.50 ГОСТ 22950 - 50 мм; - Клеевой состав "TERMOKREPS MW" ТУ 5745-002-50040588 - 5 мм; - Кладка из ячеистых блоков ГОСТ 21520-89 - 200 мм;	см. примеч. п. 6

Марка	Эскиз	Поз.	Наименование	Кол.
ПР 1*	Заполнить бетоном В15; 200; 2; +2,170; 75; 75; 75; 50; 3; шаг 200	2	L 75х8 ГОСТ 8509 L=1400	2
		3	-6х100 L=130 ГОСТ 19903 / С 235 ГОСТ 27772-88	5

Изм.	Кол.Уч	Лист	№док	Подпись	Дата
Исполнил		Каблуков			
Проверил		Кидралеева			
Н. контр.		Климкина			

789 - 14 - 2015 - АС 2

Свердловская область, г. Каменск-Уральский, пересечение улиц Каменской и Героев Отечества

Жилой дом №14 многоэтажной застройки со встроенными помещениями общественного назначения

Стадия	Лист	Листов
Р	51	

Схемы расположения элементов планов 1 ... 10 этажей. Фрагмент 12. Схема расположения плит на отм. +2,250

КБ СТРОИТЕЛЬНЫЕ ТЕХНОЛОГИИ

Взам. инв. № | Подп. и дата | Инв. № подл.

Крыльцо 1

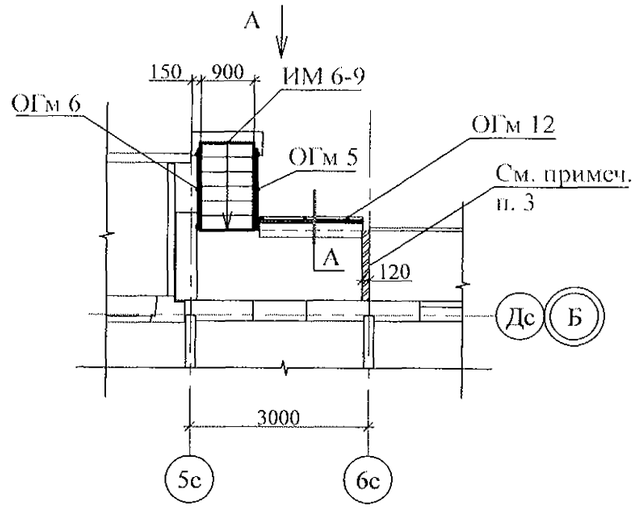

1-1

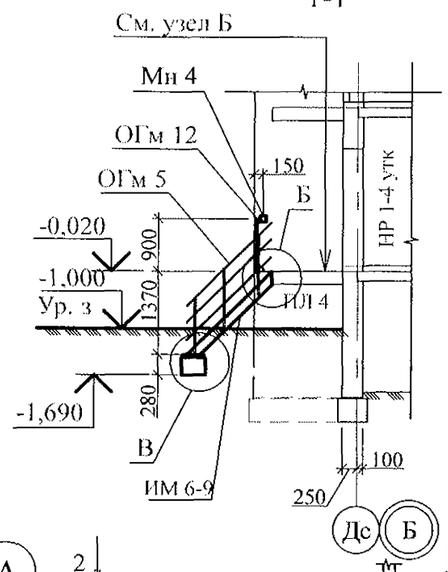

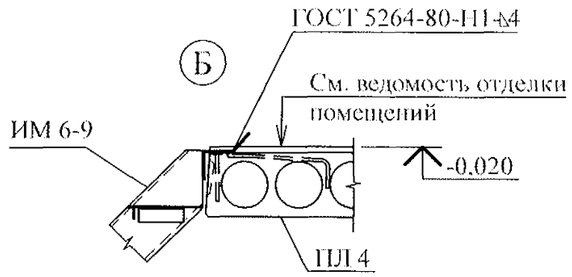

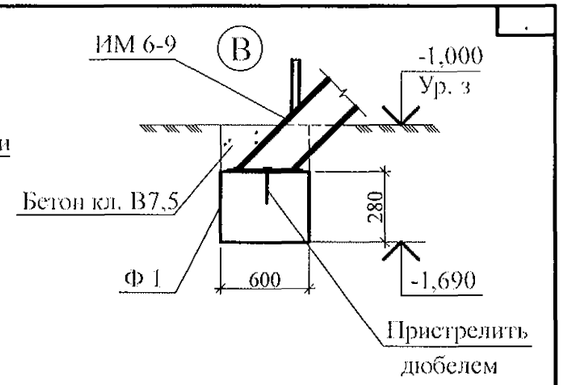

Вид А

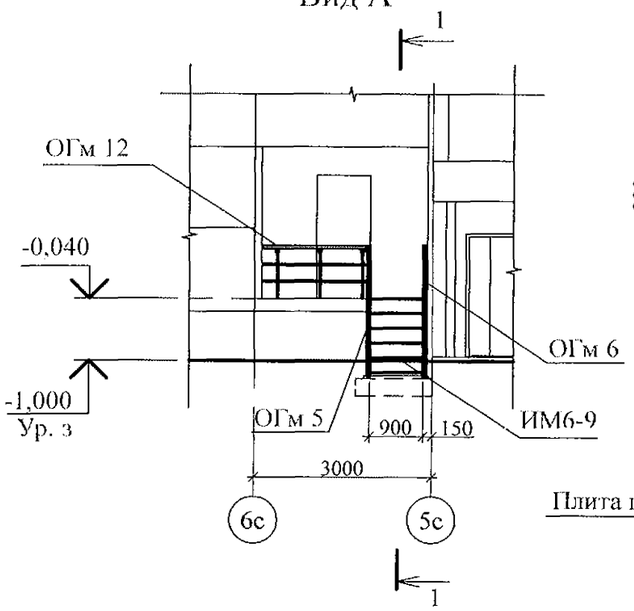

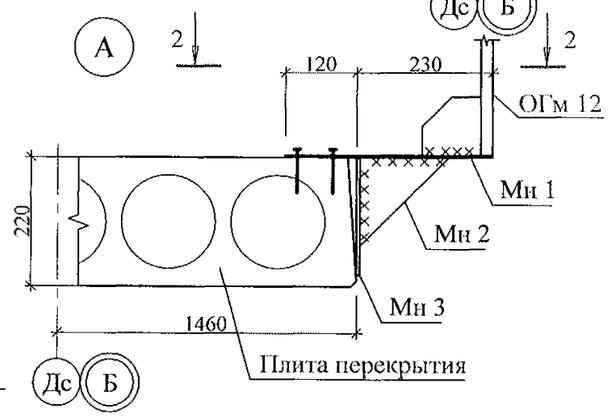

2 - 2

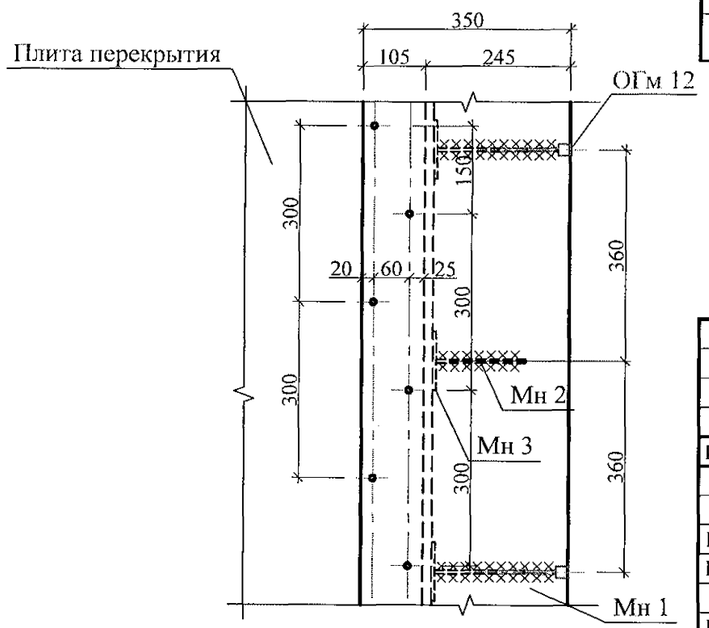

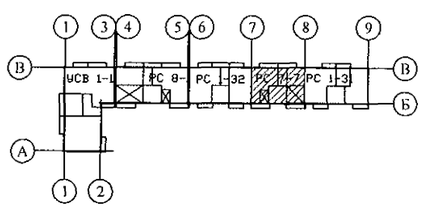

Поз.	Обозначение	Наименование	Кол-во	Масса ед., кг	Примеч.
		Сборочные единицы			
ИМ 6-9	97. 241 / 06 - КМ. И 1 - 1	Лестничный марш металлический ИМ 6-9	1	141,52	
ОГм 5	97. 241 / 06 - КМ. И 1 - 1	Ограждение металлическое ОГм 5	1	23,60	
ОГм 6	97. 241 / 06 - КМ. И 1 - 1	Ограждение металлическое ОГм 6	1	23,60	
ОГм 12	97. 241 / 06 - КМ. И 1 - 1	Ограждение металлическое ОГм 12	1	15,27	
Мн 1		Лист 4х350 ГОСТ 19903 / С 245 ГОСТ 27772 L=1750	1	19,24	
Мн 2		Лист 6х150 ГОСТ 19903 / С 245 ГОСТ 27772 L=150	5	0,53	
Мн 3		Лист 6х100 ГОСТ 19903 / С 245 ГОСТ 27772 L=200	5	0,94	
Мн 4	789 - 14 - 2015 - АС 2 - 53	Изделие закладное Мн 4	1	0,70	
Ф 1	ГОСТ 13579-78*	ФБС 12.6.3-Т	1	460	
		Материалы			
	ГОСТ 26633	Бетон В7,5 (F75)	0,01		$м^3$

1. Общие указания см. листы 1.4, 1.5.
2. Схему расположения элементов лоджий см. лист
3. Элемент ИМ 6-9 приварить к закладным деталям плиты лоджии марки ПЛ 4 по узлу Б.
4. Элемент Мн1 к плите лоджии крепить дюбелями или распорными анкерами, рассчитанными на совместное усилие не менее 7 кН.
5. Закладную деталь Мн 4 месту установить в шов кладки кирпичной перегородки.
6. Ограждение ОГм 12 по месту приварить к закладной детали Мн 4 в уровне поручня.

Изм.	Кол.Уч	Лист	№док	Подпись	Дата
Исполнил		Каблуков			
Проверил		Кидралеева			
Н. контр.		Климкина			

789 - 14 - 2015 - АС 2

Свердловская область, г. Каменск-Уральский, пересечение улиц Каменской и Героев Отечества

Жилой дом №14 многоэтажной застройки со встроенными помещениями общественного назначения

Стадия	Лист	Листов
Р	52	

Схемы расположения элементов планов 1 ... 10 этажей. Крыльцо 1

КБ СТРОИТЕЛЬНЫЕ ТЕХНОЛОГИИ

Взам. инв. №

Подп. и дата

Инв. № подл.

Мн 4

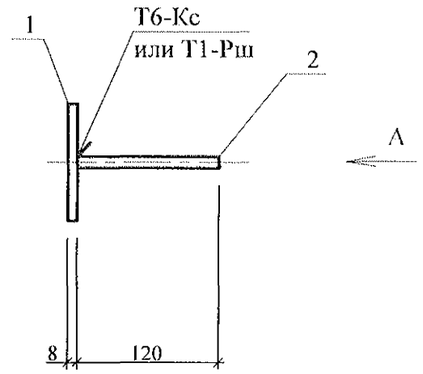

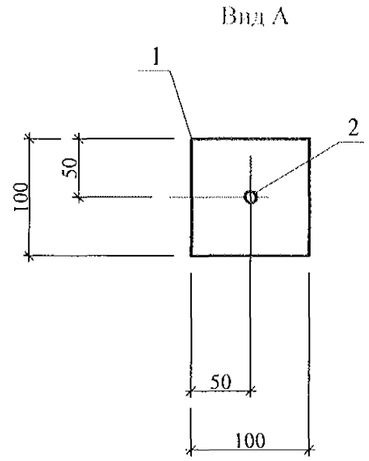

Марка издел.	Поз. дет.	Наименование	Кол.	Масса 1 дет., кг	Масса издел., кг
Мн 4	1	- 100 х 8 L = 100	1	0,63	0,70
	2	10-А-III(А400) ГОСТ 5781 L=120	1	0,07	

1. Арматура класса А-III (А400) по ГОСТ 5781.
2. Прокат по ГОСТ 19903 из стали С245 по ГОСТ 27772.
3. Сварку производить по ГОСТ 14098.

Взам. инв. №

Подп. и дата

Инв. № подл.

Изм.	Кол.Уч	Лист	№док	Подпись	Дата
Исполнил		Каблуков			
Проверил		Кидралеева			
Н. контр.		Кидралеева			

789 - 14 - 2015 - АС 2

Свердловская область, г. Каменск-Уральский, пересечение улиц Каменской и Героев Отечества

Жилой дом №14 многоэтажной застройки со встроенными помещениями общественного назначения

Стадия	Лист	Листов
Р	53	

Изделие закладное Мн 4

КБ СТРОИТЕЛЬНЫЕ ТЕХНОЛОГИИ

Фрагмент 13

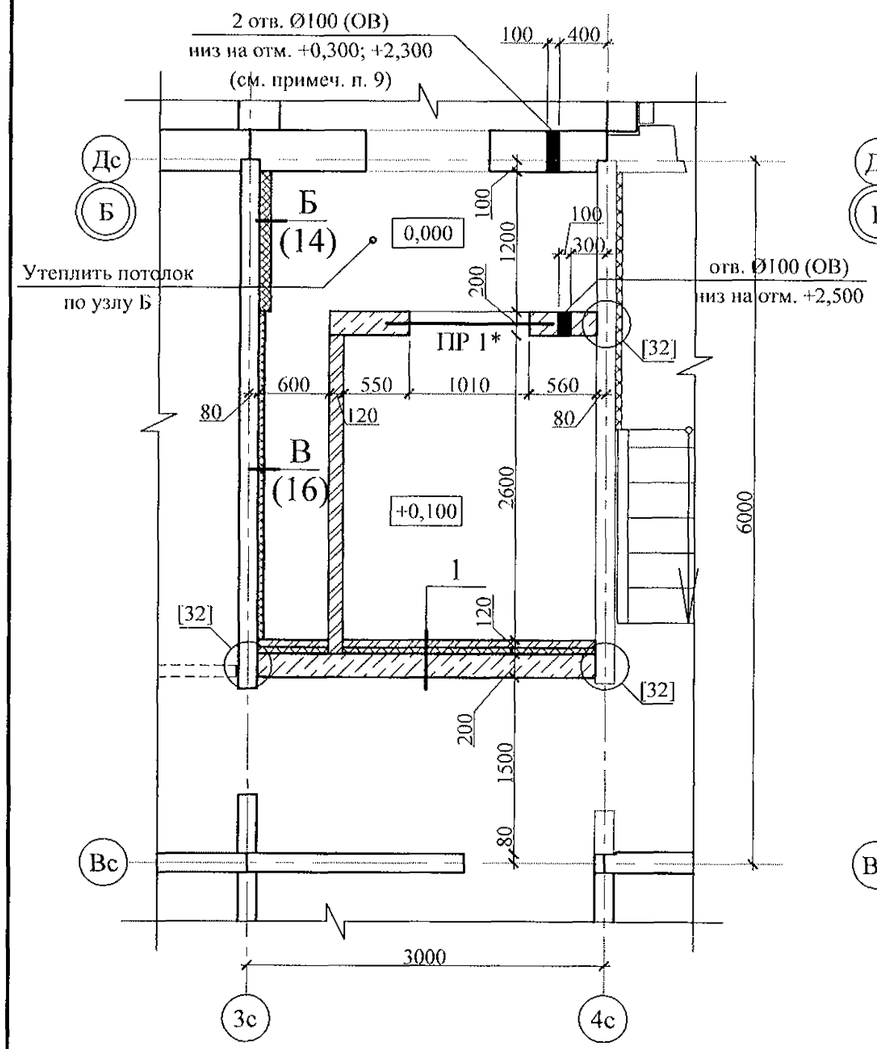

Схема расположения плит на отм. +2,250

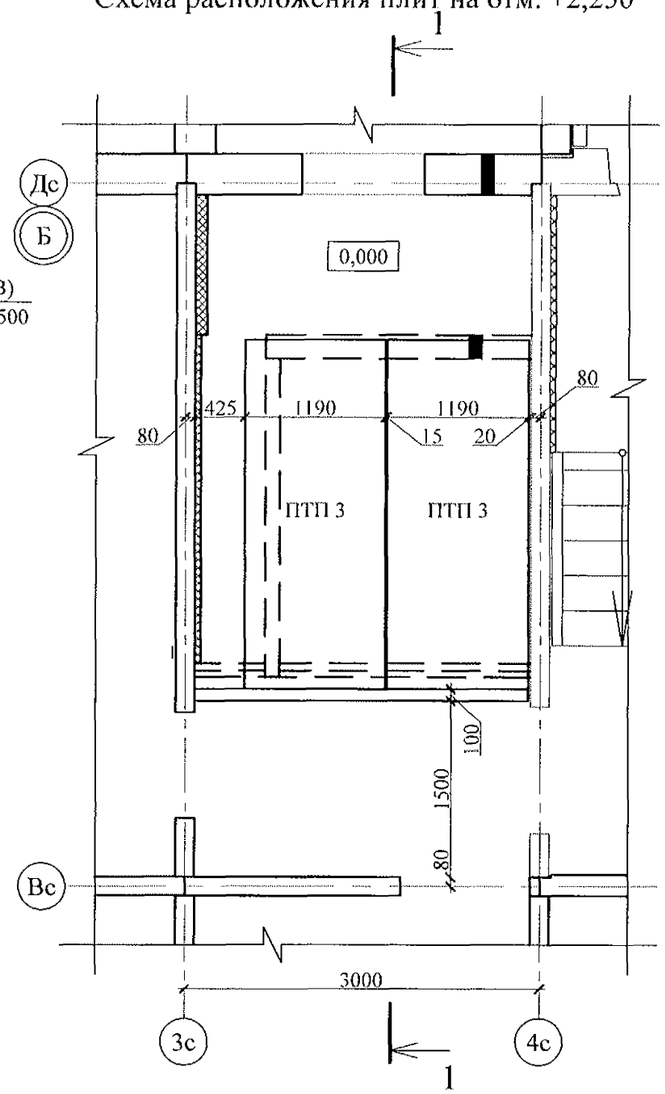

Разрез 1-1

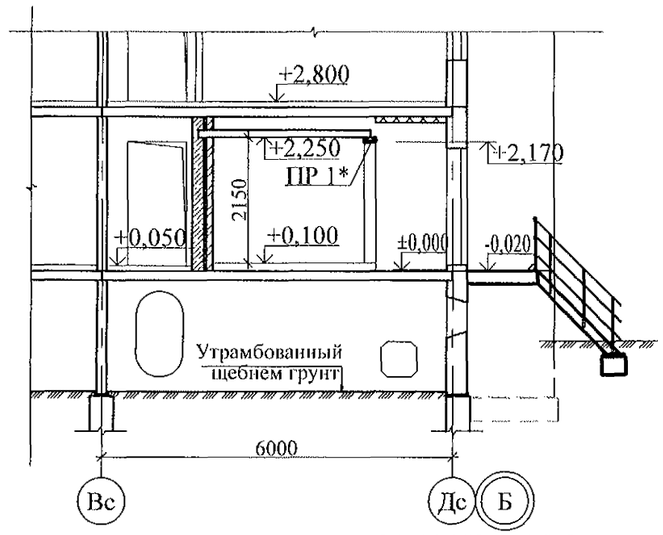

1. Монтажные узлы со знаком * см . ал. 97.241/ 06 УМ -АС 5; узлы в скобках [ ] - ал. 97.241/06 УО -АС4 .
2. Кладку (65 мм) выполнить из кирпича керамического марки КР-р-по 250х120х65/1НФ/100/2,0/25 ГОСТ 530-2012 на цементно-песчаном растворе М50 Пк3 ГОСТ 28013.
3. Блоки стеновые из ячеистых бетонов марки II-В 2.5 Д 500 F 15-2 (ГОСТ 21520-89) укладывать на цементно-песчаном растворе М 50 Пк3 ГОСТ 28013.
4. Плиты ПТП 1 опирать на 3 ряда кирпичной кладки (см. примеч. п. 2) по слою цементно-песчаного раствора М50 Пк2 ГОСТ 28013 толщиной 10 мм.
5. Узел крепления утеплителя к потолку см. ал. 97.241/06-АС 4, узел 26.
6. В данных сечениях минераловатные плиты применены в качестве тепло- и звукоизоляции.
7. Спецификацию элементов см. л.
8. Данный лист см. совместно с л.
9. Отверстия выполнить по месту безударным способом.

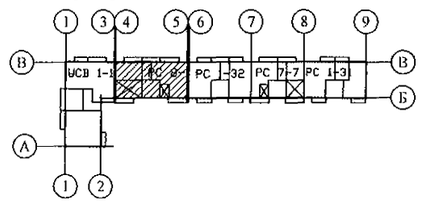

№ сечения	Элементы конструкции стен	Примечание
1	- Кирпичная кладка - 65 мм; - Минераловатные плиты ППЖ-200-1000.500.50 ГОСТ 22950 - 50 мм; - Клеевой состав "TERMOKREPS MW" ТУ 5745-002-50040588 - 5 мм; - Кладка из ячеистых блоков ГОСТ 21520-89 - 200 мм;	см. примеч. п. 6

Марка	Эскиз	Поз.	Наименование	Кол.
ПР 1*	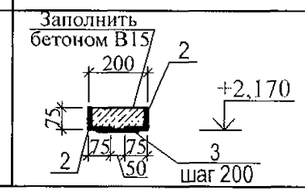	2	L 75х8 ГОСТ 8509 L=1400	2
		3	-6х100 L=130 ГОСТ 19903 / С 235 ГОСТ 27772-88	5

Изм.	Кол.Уч	Лист	№док	Подпись	Дата
Исполнил		Каблуков			
Проверил		Кидралеева			
Н. контр.		Климкина			

789 - 14 - 2015 - АС 2

Свердловская область, г. Каменск-Уральский, пересечение улиц Каменской и Героев Отечества

Жилой дом №14 многоэтажной застройки со встроенными помещениями общественного назначения

Стадия	Лист	Листов
Р	54	

Схемы расположения элементов планов 1 ... 10 этажей. Фрагмент 13. Схема расположения плит на отм. +2,250

КБ СТРОИТЕЛЬНЫЕ ТЕХНОЛОГИИ

Взам. инв. № | Подп. и дата | Инв. № подл.

Крыльцо 2

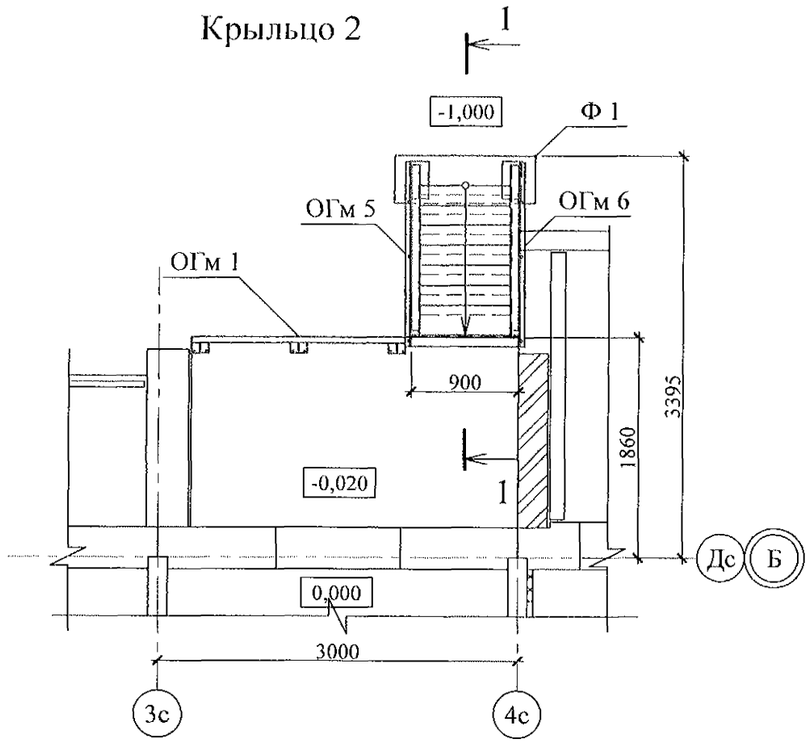

1 - 1

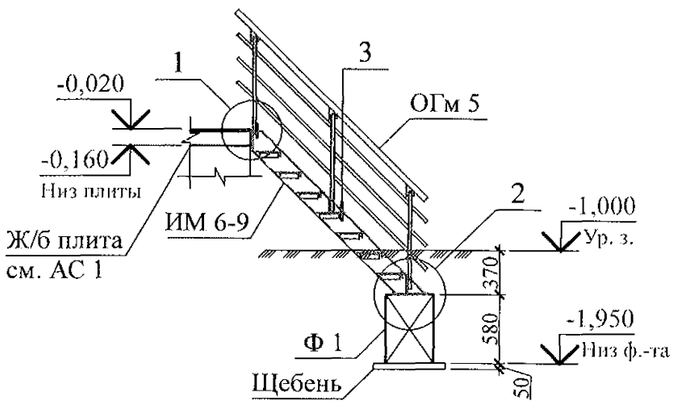

1

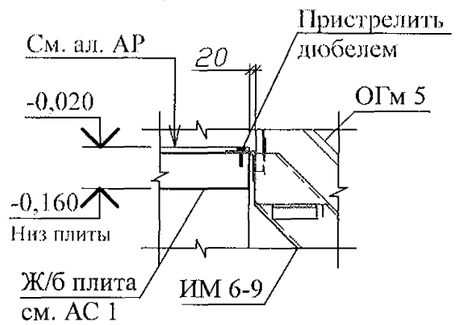

2

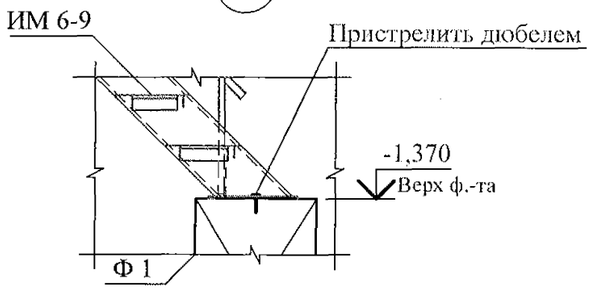

3

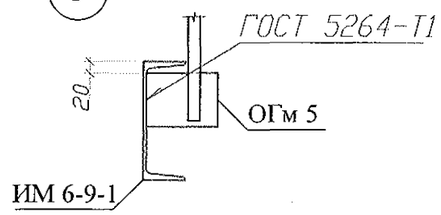

Поз.	Обозначение	Наименование	Кол.	Масса	Примечание
		Сборочные единицы			
Ф 1	ГОСТ 13579	ФБС 12.4.6-Т	1	640	F75
ИМ 6-9	97. 241/06 - КМ. И 1 - 1 - 25. 00	Лестничный марш металлический ИМ 6-9	1	141,52	
ОГм 5	97. 241 / 06 - КМ. И 1 - 1 - 06. 00	Ограждение металлическое ОГм 5	1	23,60	
ОГм 6	97. 241 / 06 - КМ. И 1 - 1 - 06. 00	Ограждение металлическое ОГм 6	1	23,60	
ОГм 1	789 - 14 - 2015 - АС 2 - 56	Ограждение площадки ОГм 1	1	19,99	
		Материалы			
	ГОСТ 8267	Щебень	0,05		$м^3$

1. Общие указания см. листы 1.4, 1.5.
2. Металлические изделия после монтажа окрасить атмосферостойкими лакокрасочными покрытиями группы I (по СНИП 2.03.11) за 2 раза, по предварительно очищенной поверхности.
3. Сварные соединения выполнить ручной дуговой сваркой по ГОСТ 5264 электродами Э42 ГОСТ 9467, катетом сварного шва - не более наименьшей толщины соединяемых элементов.
4. Стойки ограждения марки ОГм 1к плите крыльца крепить дюбелями или распорными анкерами, рассчитанными на совместное усилие не менее 7 кН.

Взам. инв. №

Подп. и дата

Инв. № подл.

Изм.	Кол.Уч	Лист	№док	Подпись	Дата
Исполнил		Каблуков			
Проверил		Кидралеева			
Н. контр.		Кидралеева			

789 - 14 - 2015 - АС 2

Свердловская область, г. Каменск-Уральский, пересечение улиц Каменской и Героев Отечества

Жилой дом №14 многоэтажной застройки со встроенными помещениями общественного назначения

Стадия	Лист	Листов
Р	55	

Схемы расположения элементов планов 1 ... 10 этажей. Крыльцо 2

КБ СТРОИТЕЛЬНЫЕ ТЕХНОЛОГИИ

ОГм 1

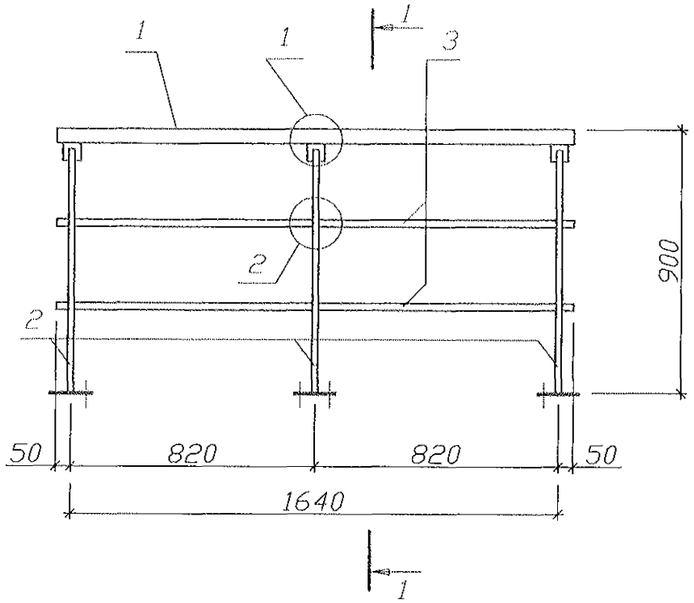

1 – 1

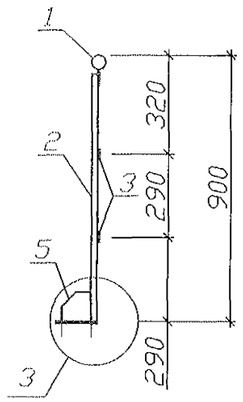

Спецификация на элемент

Марка изделия	Поз.	Наименование	Кол.	Масса 1 дет., кг	Масса изделия, кг
ОГм 1	1	Труба Ø48х3 ГОСТ 3262 / С235 ГОСТ 27772 L=1740	1	5,79	19,99
	2	Квадрат 20 ГОСТ 2591 / С235 ГОСТ 27772 L=830	3	2,70	
	3	Полоса 4х25 ГОСТ 103 / С235 ГОСТ 27772 L=1740	2	1,37	
	4	Полоса 4х60 ГОСТ 103 / С235 ГОСТ 27772 L=100	3	0,19	
	5	Полоса 4х100 ГОСТ 103 / С235 ГОСТ 27772 L=100	3	0,31	
	6	Полоса 4х140 ГОСТ 103 / С235 ГОСТ 27772 L=140	3	0,62	

1

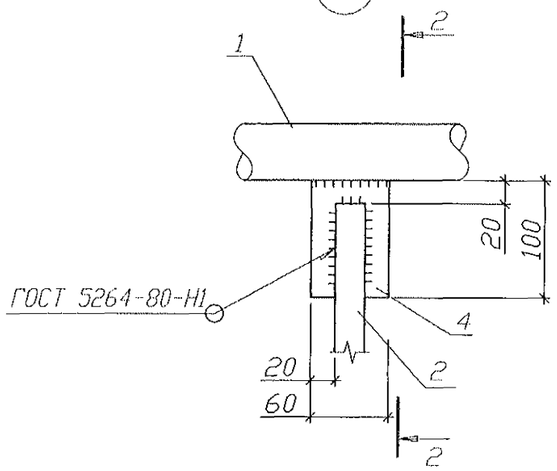

2 – 2

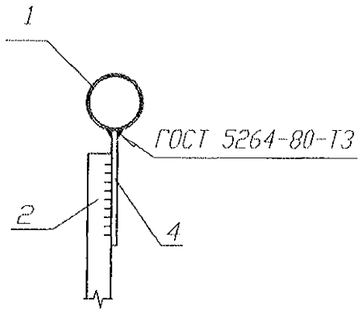

2

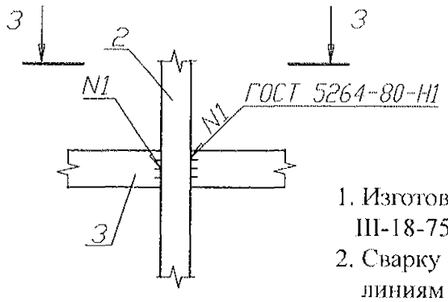

3 – 3

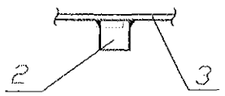

1. Изготовление конструкции производить в соответствии с требованиями СНиП III-18-75 "Металлические конструкции: Правила производства и приемки работ".
2. Сварку производить по ГОСТ 5264-80* электродами Э42 ГОСТ 9467-75* по всем линиям контакта. Катет шва брать по наименьшей толщине соединяемых деталей.
3. Конструкцию покрыть грунтом ГФ-021 (ФЛ 03К) ГОСТ 25129-82 в 2 слоя.

3

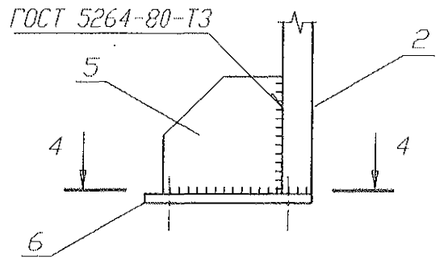

4 – 4

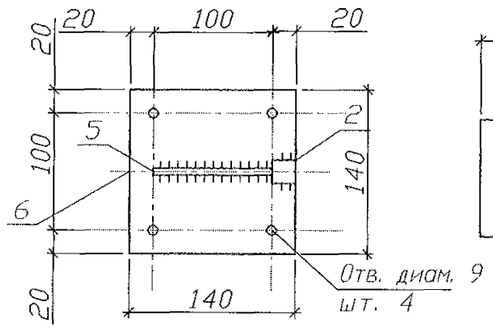

Поз. 5

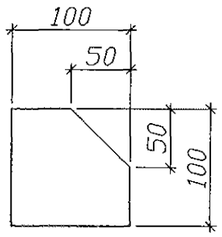

Изм.	Кол.Уч	Лист	№док	Подпись	Дата
Исполнил		Каблуков			
Проверил		Кидралеева			
Н. контр.		Кидралеева			

789 - 14 - 2015 - АС 2

Свердловская область, г. Каменск-Уральский, пересечение улиц Каменской и Героев Отечества

Жилой дом №14 многоэтажной застройки со встроенными помещениями общественного назначения

Стадия	Лист	Листов
Р	56	

Ограждение площадки ОГм 1

КБ СТРОИТЕЛЬНЫЕ ТЕХНОЛОГИИ

Взам. инв. №

Подп. и дата

Инв. № подл.

Поз.	Обозначение	Наименование	Кол-во	Масса ед., кг	Примеч.
		Фрагмент 14			
		Сборочные единицы			
1		Профлист С-10-1000-0,7 ГОСТ 24045 L=900	1	5,85	См. примеч. п. 3

Фрагмент 14

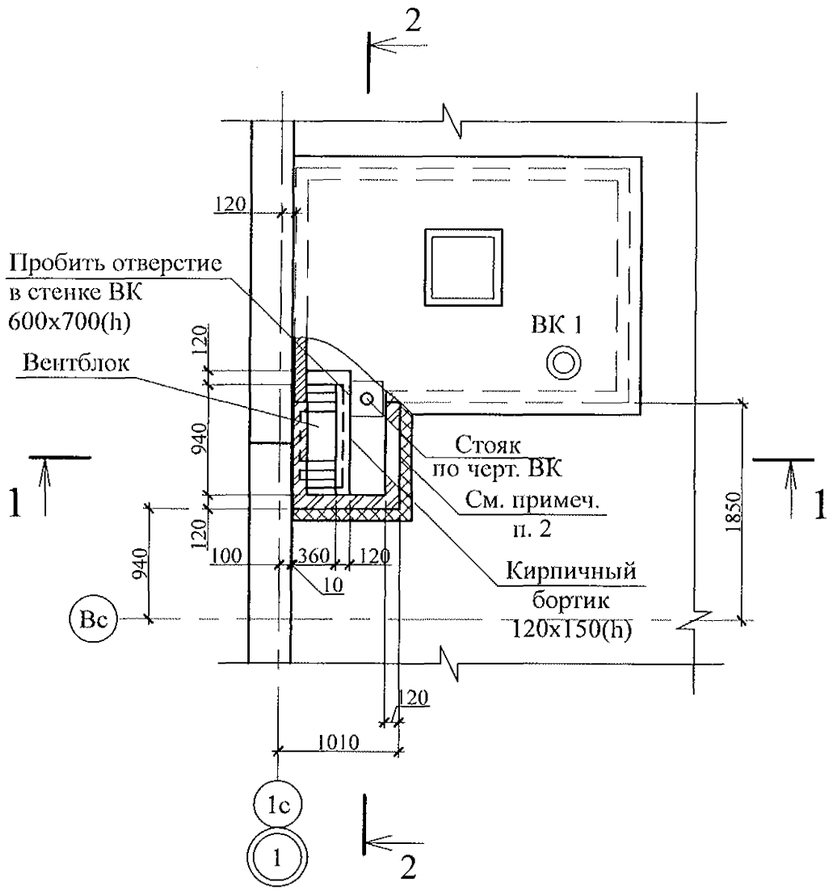

Схема расположения элементов перекрытия вентканала

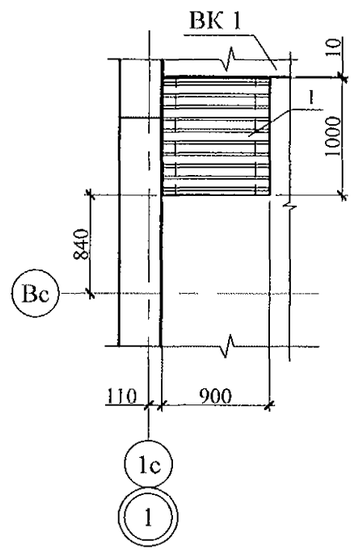

2 - 2

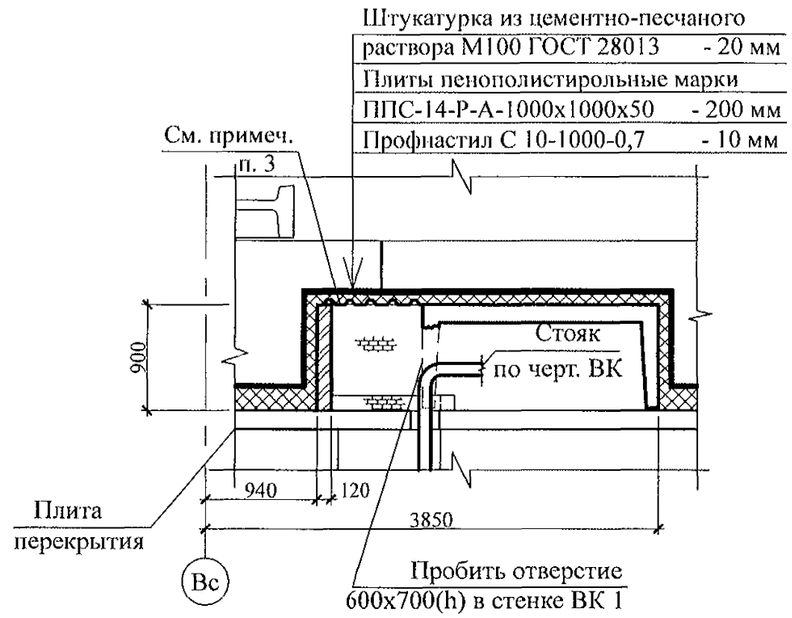

1. Общие указания см. листы 1.4, 1.5.
2. Кладку выполнять из кирпича керамического марки КР-р-пу 250x120x65/1НФ/100/2,0/25 ГОСТ 530-2012 на цементно-песчаном растворе М50 по ГОСТ 28013.
3. Профилированный лист установить на свежеуложенный раствор и прижать так, чтобы раствор полностью заполнил гофры в местах опирания листа.
4. Схему расположения элементов чердака см. л. 29.
5. Заделку отверстия в плите перекрытия 10 этажа выполнить до монтажа стен вентиляционного канала.

1 - 1

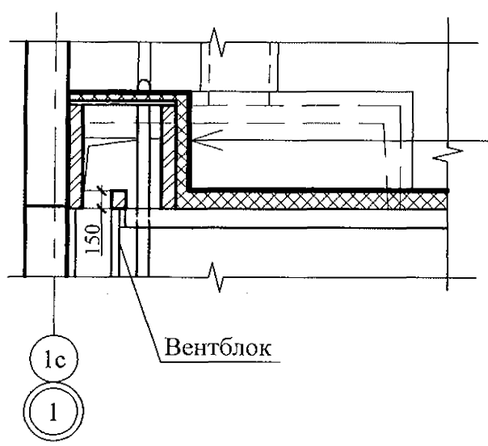

Штукатурка из цементно-песчаного раствора М100 ГОСТ 28013 - 20 мм
Плиты пенополистирольные марки ППС-14-Р-А-1000x1000x50 - 200 мм
Кирпичная кладка - 120 мм

Взам. инв. №
Подпись и дата
Инв. № подл.

Изм.	Кол.Уч	Лист	№док	Подпись	Дата
Исполнил		Каблуков			
Проверил		Кидралеева			
Н. контр.		Кидралеева			

789 - 14 - 2015 - АС 2

Свердловская область, г. Каменск-Уральский, пересечение улиц Каменской и Героев Отечества

Жилой дом №14 многоэтажной застройки со встроенными помещениями общественного назначения

Стадия	Лист	Листов
Р	57	

Схемы расположения элементов планов чердака. Фрагмент 14

КБ СТРОИТЕЛЬНЫЕ ТЕХНОЛОГИИ

Фрагмент 15 (15н)

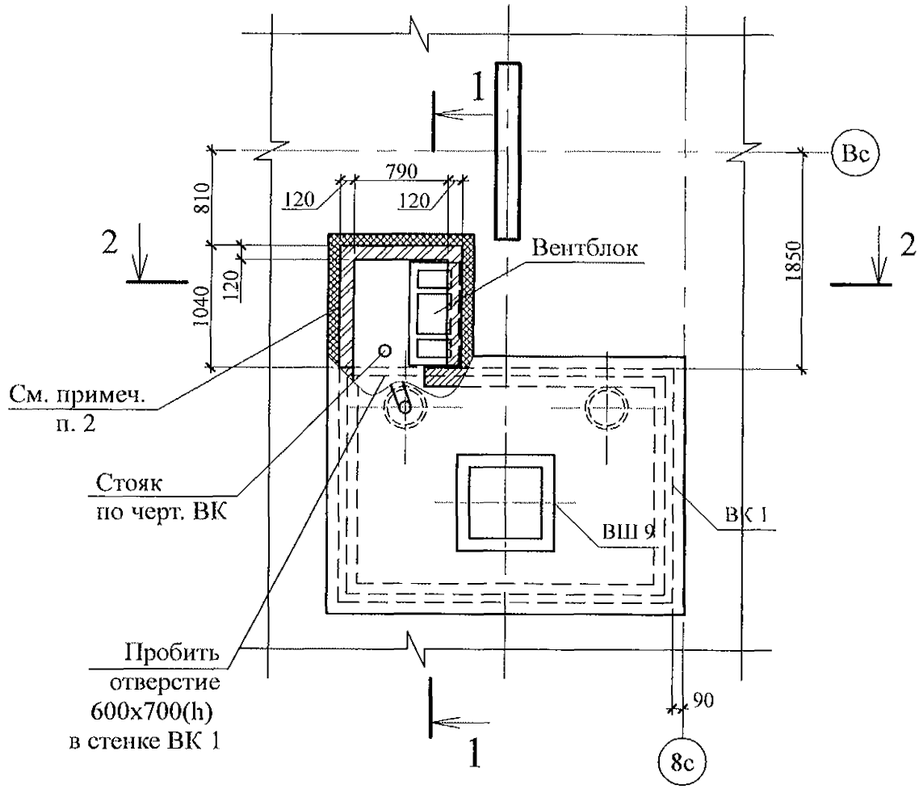

2 - 2

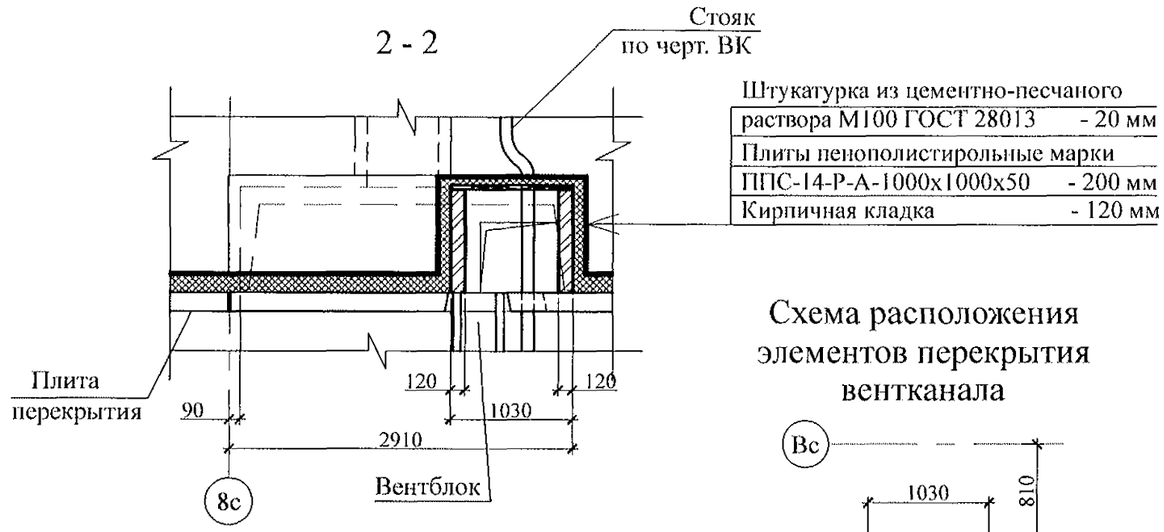

Схема расположения элементов перекрытия вентканала

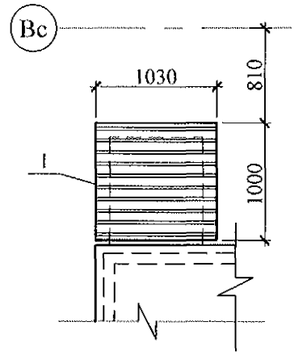

1 - 1

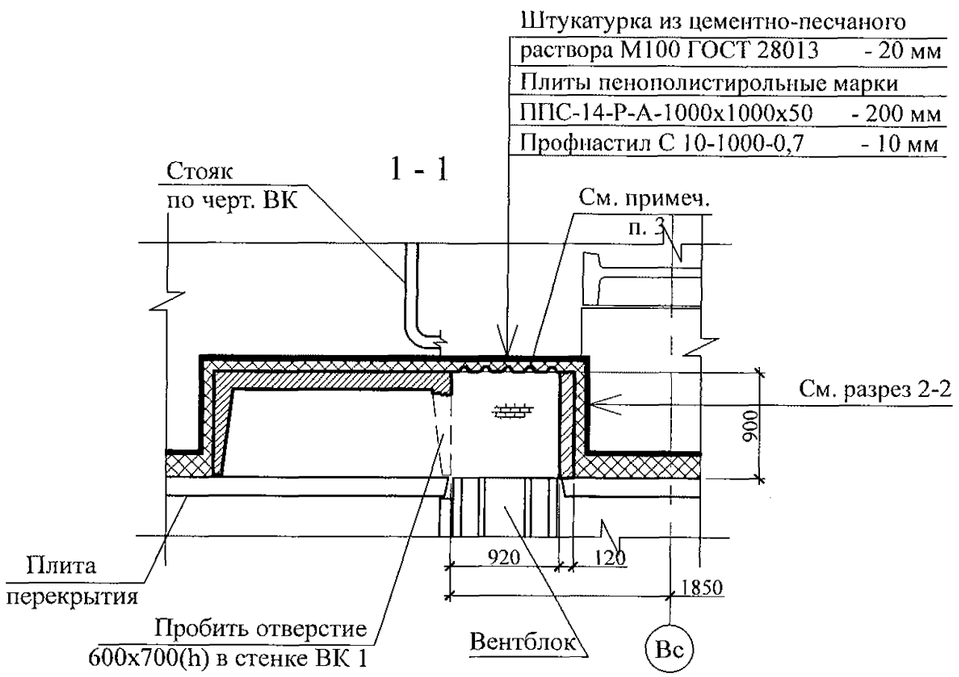

Поз.	Обозначение	Наименование	Кол.	Масса ед., кг	Примеч.
		Фрагмент 15 (15н)			
		Детали			
1	ГОСТ 24045	Профлист С10-1000-0,7 L=1030	1	6,70	

1. Общие указания см. листы 1.4, 1.5.
2. Кладку выполнять из пустотелого керамического кирпича марки КР-р-пу 250x120x65/1НФ/100/2,0/50/ ГОСТ 530-2012 на цементно-песчаном растворе М50 Пк 3 по ГОСТ 28013.
3. Профилированный лист установить на свежеуложенный раствор и прижать так, чтобы раствор полностью заполнил гофры в местах опирания листа.
4. Схему расположения элементов чердака см. л. 59.
5. Заделку отверстия в плите перекрытия 10 этажа выполнить до монтажа стен вентиляционного канала.
6. Фрагмент 15н выполнить зеркально фрагменту 15.

Изм.	Кол.Уч	Лист	№док	Подпись	Дата
Исполнил		Каблуков			
Проверил		Кидралеева			
Н. контр.		Кидралеева			

789 - 14 - 2015 - АС 2

Свердловская область, г. Каменск-Уральский, пересечение улиц Каменской и Героев Отечества

Жилой дом №14 многоэтажной застройки со встроенными помещениями общественного назначения

Стадия	Лист	Листов
Р	58	

Схемы расположения элементов планов чердака. Фрагменты 15, 15н

КБ СТРОИТЕЛЬНЫЕ ТЕХНОЛОГИИ

Взам. инв. №

Подпись и дата

Инв. № подл.

Фрагмент 16

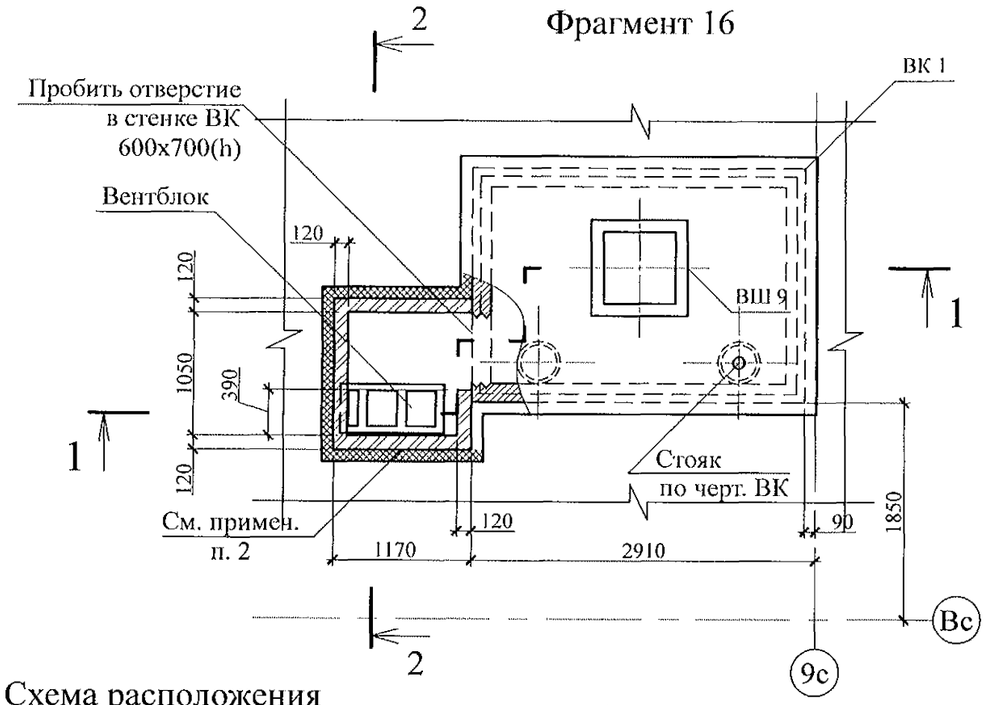

Поз.	Обозначение	Наименование	Кол.	Масса ед., кг	Примеч.
		Фрагмент 16			
		Детали			
1	ГОСТ 24045	Профлист С10-1000-0,7 L=1290	1	8,39	
2	ГОСТ 24045	Профлист С10-1000-0,7 L=1290	1	1,34	шир. 160

2 - 2

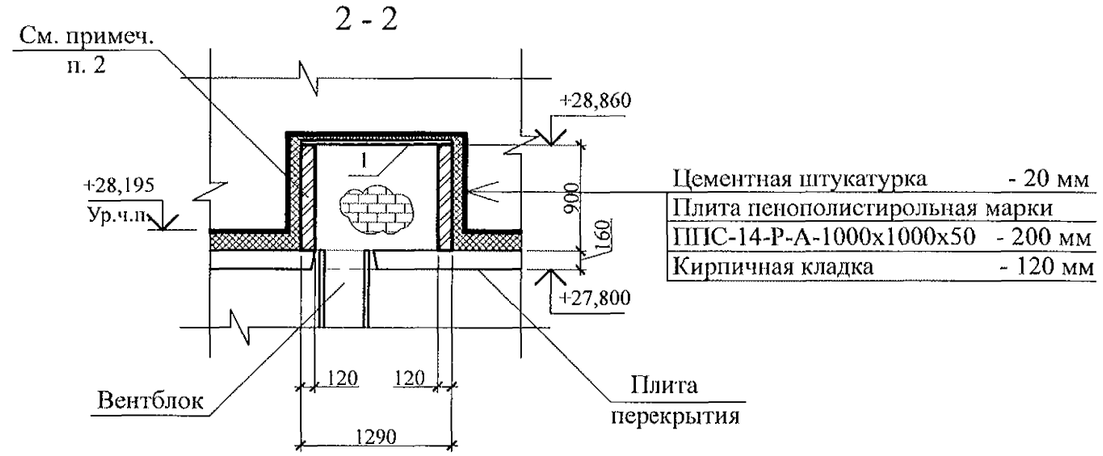

Схема расположения элементов перекрытия вентканала

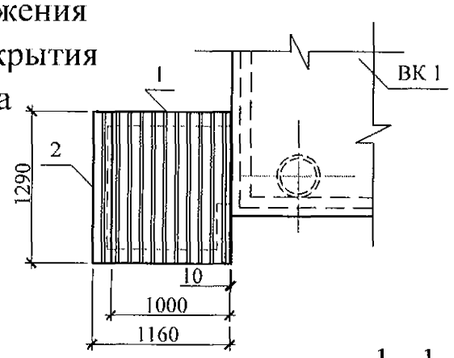

1 - 1

Цементная штукатурка	- 20 мм
Плита пенополистирольная марки	
ППС-14-Р-А-1000x1000x50	- 200 мм
Профнастил С 10-1000-0,7	- 10 мм

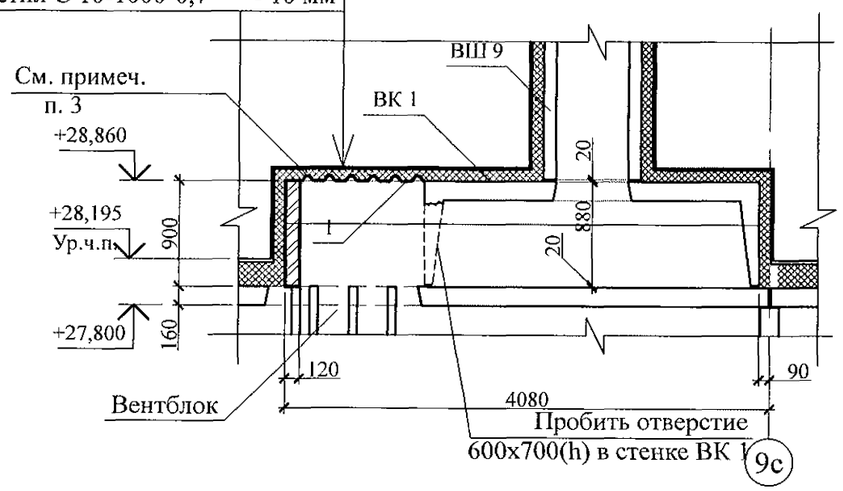

1. Общие указания см. листы 1.4, 1.5.
2. Кладку выполнять из кирпича керамического марки КР-р-пу 250x120x65/1НФ/100/2.0/25/ ГОСТ 530-2012 на цементно-песчаном растворе М50 Пк 3 ГОСТ 28013.
3. Профилированный лист установить на свежеуложенный раствор и прижать так, чтобы раствор полностью заполнил гофры в местах опирания листа.
4. Схему расположения элементов чердака см. л. 29.
5. Заделку отверстия в плите перекрытия 10 этажа выполнить до монтажа стен вентиляционного канала.

Взам. инв. №

Подп. и дата

Инв. № подл.

Изм.	Кол.Уч	Лист	№док	Подпись	Дата
Исполнил		Каблуков			
Проверил		Кидралеева			
Н. контр.		Кидралеева			

789 - 14 - 2015 - АС 2

Свердловская область, г. Каменск-Уральский, пересечение улиц Каменской и Героев Отечества

Жилой дом №14 многоэтажной застройки со встроенными помещениями общественного назначения

Стадия	Лист	Листов
Р	59	

Схемы расположения элементов плана чердака. Фрагмент 16

КБ СТРОИТЕЛЬНЫЕ ТЕХНОЛОГИИ

Поз.	Обозначение	Наименование	Кол-во	Масса ед., кг	Примеч.
		Фрагмент 17 (17н)			
		Сборочные единицы			
1		Профлист С-10-1000-0,7 ГОСТ 24045 L=900	2	5,85	См. примеч. п. 3

Фрагмент 17 (17н)

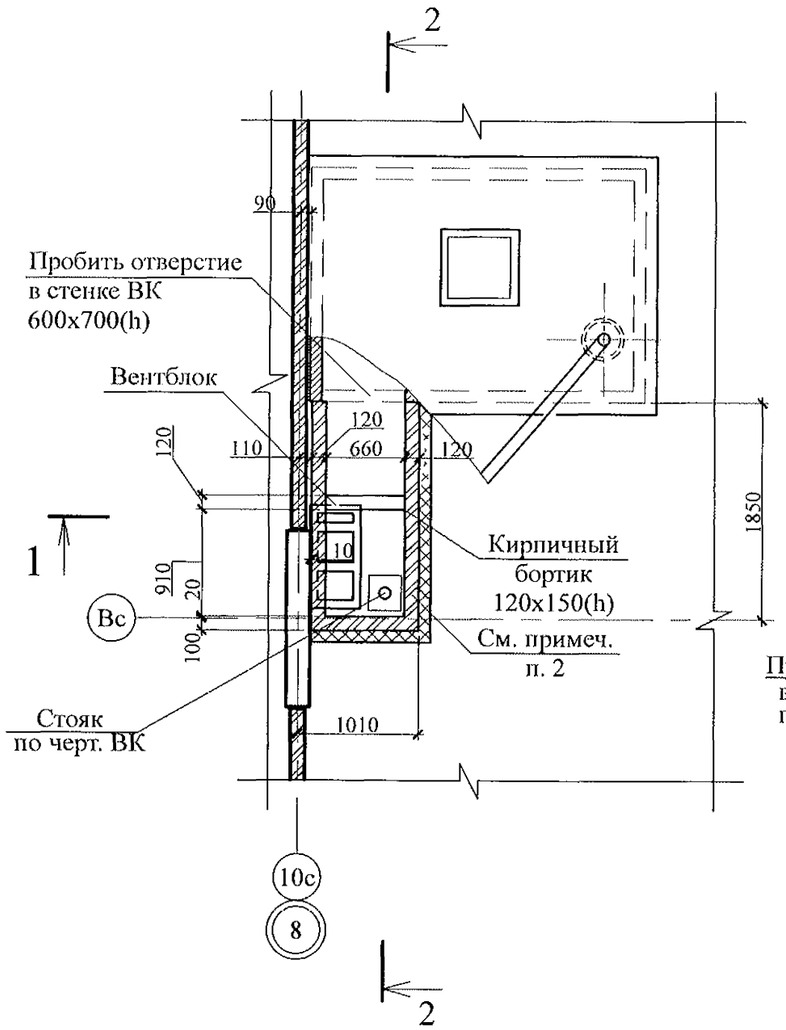

Схема расположения элементов перекрытия вентканала

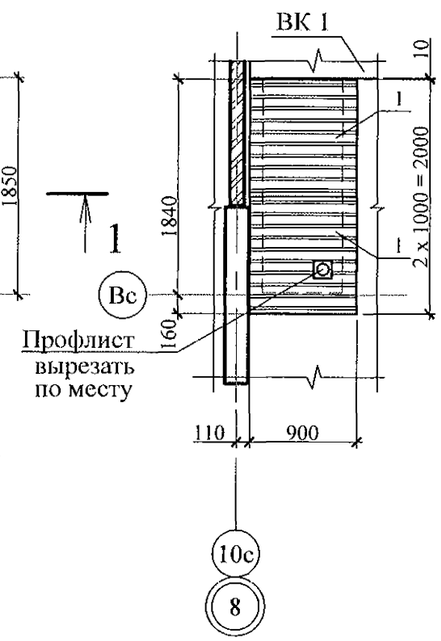

2 - 2

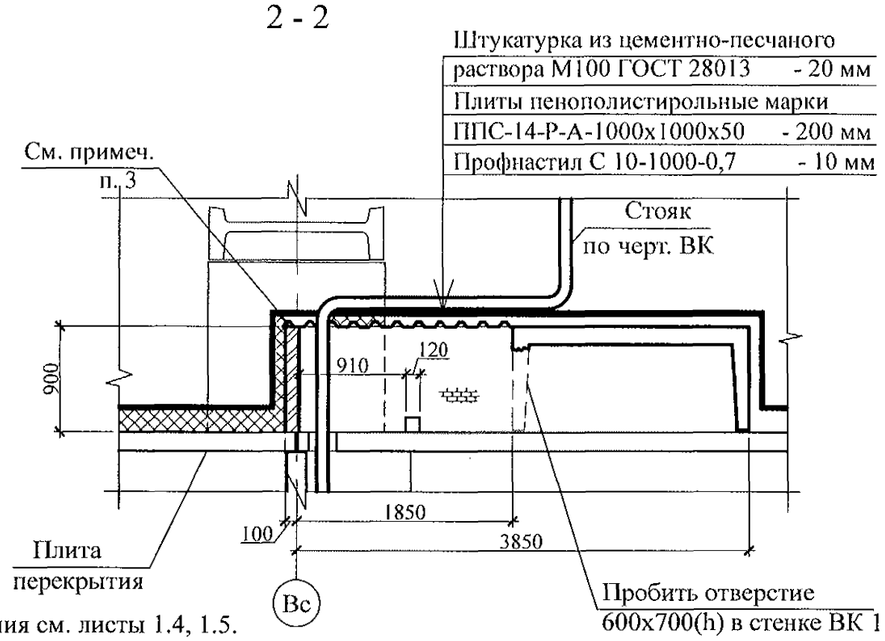

1. Общие указания см. листы 1.4, 1.5.
2. Кладку выполнять из пустотелого керамического кирпича марки КР-р-пу 250х120х65/1НФ/100/2,0/50/ГОСТ 530-2012 на цементно-песчаном растворе М50 Пк 3 по ГОСТ 28013.
3. Профилированный лист установить на свежеуложенный раствор и прижать так, чтобы раствор полностью заполнил гофры в местах опирания листа.
4. Схему расположения элементов чердака см. л. 29.
5. Заделку отверстия в плите перекрытия 10 этажа выполнить до монтажа стен вентиляционного канала.

1 - 1

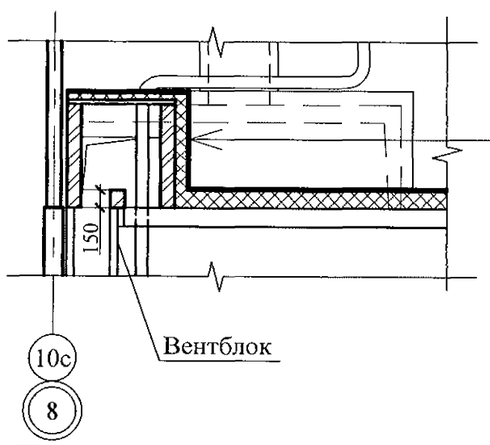

Штукатурка из цементно-песчаного раствора М100 ГОСТ 28013	- 20 мм
Плиты пенополистирольные марки ППС-14-Р-А-1000х1000х50	- 200 мм
Кирпичная кладка	- 120 мм

Взам. инв. №

Подпись и дата

Инв. № подл.

Изм.	Кол.Уч	Лист	№док	Подпись	Дата
Исполнил		Каблуков			
Проверил		Кидралеева			
Н. контр.		Кидралеева			

789 - 14 - 2015 - АС 2

Свердловская область, г. Каменск-Уральский, пересечение улиц Каменской и Героев Отечества

Жилой дом №14 многоэтажной застройки со встроенными помещениями общественного назначения

Стадия	Лист	Листов
Р	60	

Схемы расположения элементов планов чердака. Фрагменты 17, 17н

КБ СТРОИТЕЛЬНЫЕ ТЕХНОЛОГИИ

Поз.	Обозначение	Наименование	Кол-во	Масса ед., кг	Примеч.
		Фрагмент 18 (18н)			
		Сборочные единицы			
1		Профлист С-10-1000-0,7 ГОСТ 24045 L=900	3	5,85	См. примеч. п. 3

Фрагмент 18 (18н)

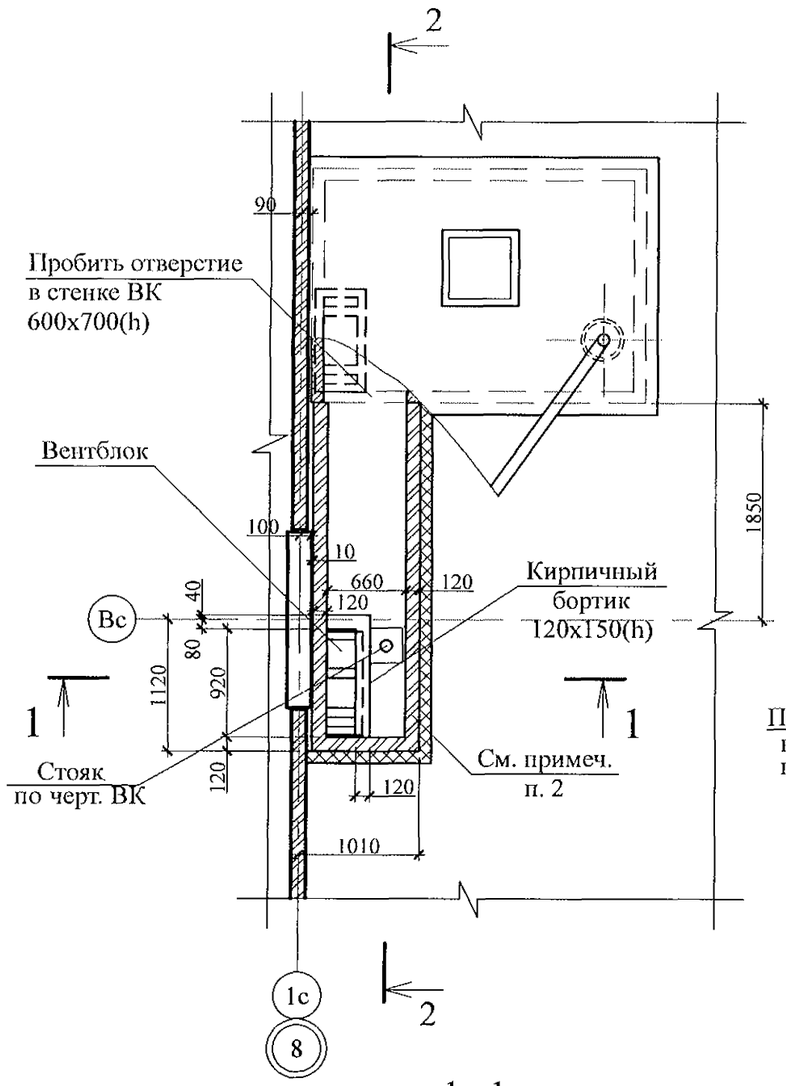

Схема расположения элементов перекрытия вентканала

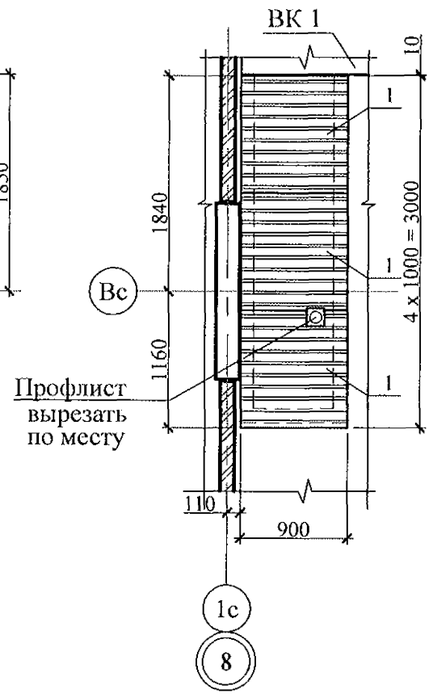

2 - 2

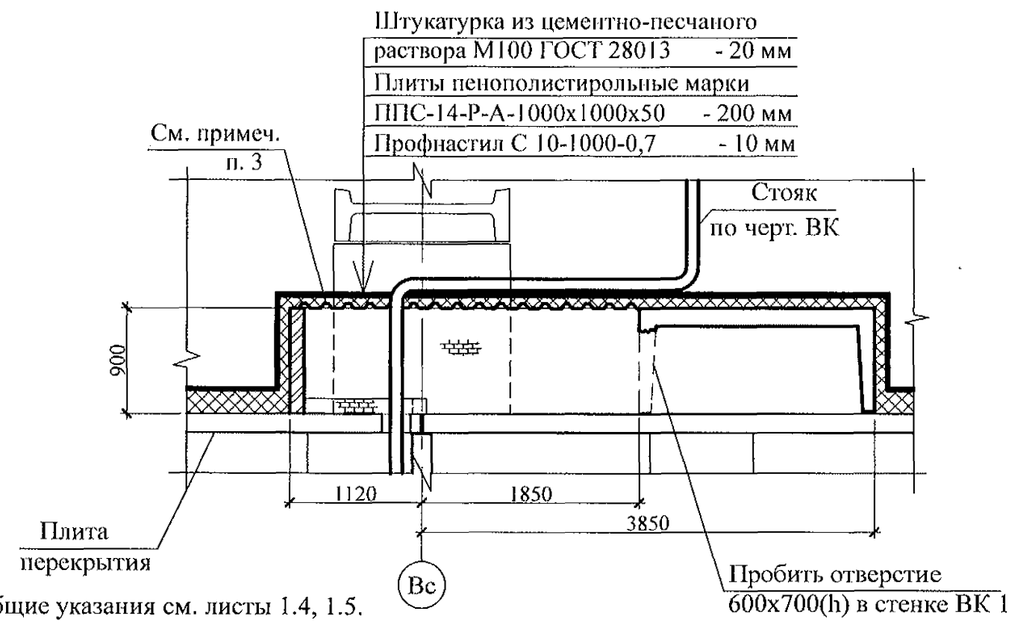

1. Общие указания см. листы 1.4, 1.5.
2. Кладку выполнять из пустотелого керамического кирпича марки КР-р-пу 250x120x65/1НФ/100/2,0/50/ГОСТ 530-2012 на цементно-песчаном растворе М50 Пк 3 по ГОСТ 28013.
3. Профилированный лист установить на свежеуложенный раствор и прижать так, чтобы раствор полностью заполнил гофры в местах опирания листа.
4. Схему расположения элементов чердака см. л. 30.
5. Заделку отверстия в плите перекрытия 10 этажа выполнить до монтажа стен вентиляционного канала.
6. Фрагмент 18н выполнить зеркально фрагменту 18.

1 - 1

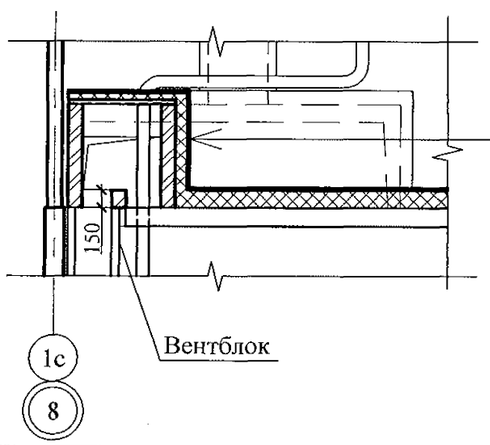

Штукатурка из цементно-песчаного раствора М100 ГОСТ 28013 - 20 мм
Плиты пенополистирольные марки ППС-14-Р-А-1000x1000x50 - 200 мм
Кирпичная кладка - 120 мм

Изм.	Кол.Уч	Лист	№док	Подпись	Дата
Исполнил		Каблуков			
Проверил		Кидралеева			
Н. контр.		Кидралеева			

789 - 14 - 2015 - АС 2

Свердловская область, г. Каменск-Уральский, пересечение улиц Каменской и Героев Отечества

Жилой дом №14 многоэтажной застройки со встроенными помещениями общественного назначения

Стадия	Лист	Листов
Р	61	

Схемы расположения элементов планов чердака. Фрагменты 18, 18н

КБ СТРОИТЕЛЬНЫЕ ТЕХНОЛОГИИ

Взам. инв. № | Подпись и дата | Инв. № подл.

Фрагмент 19

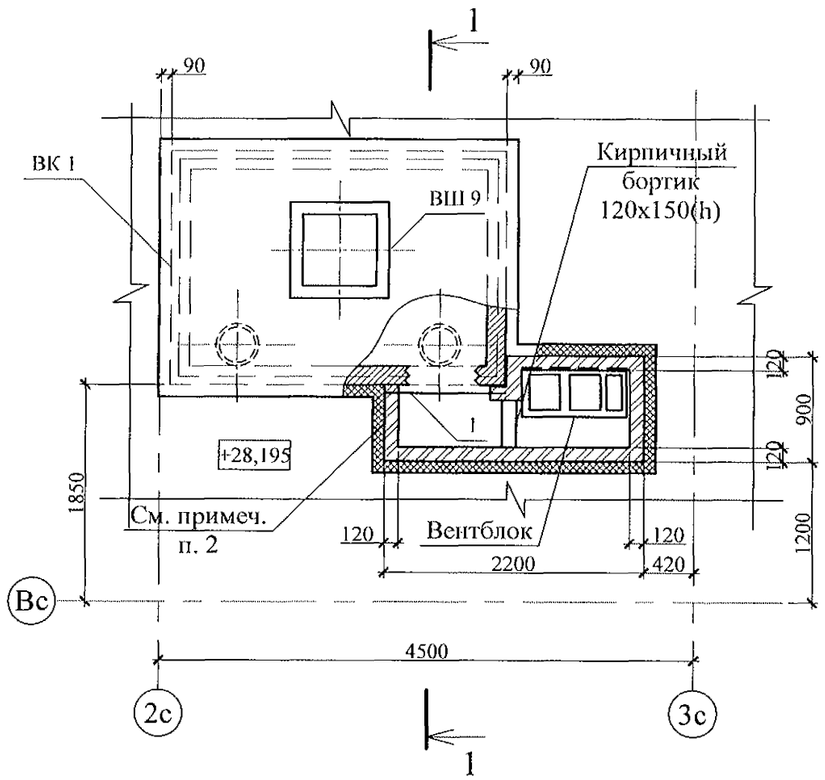

1 - 1

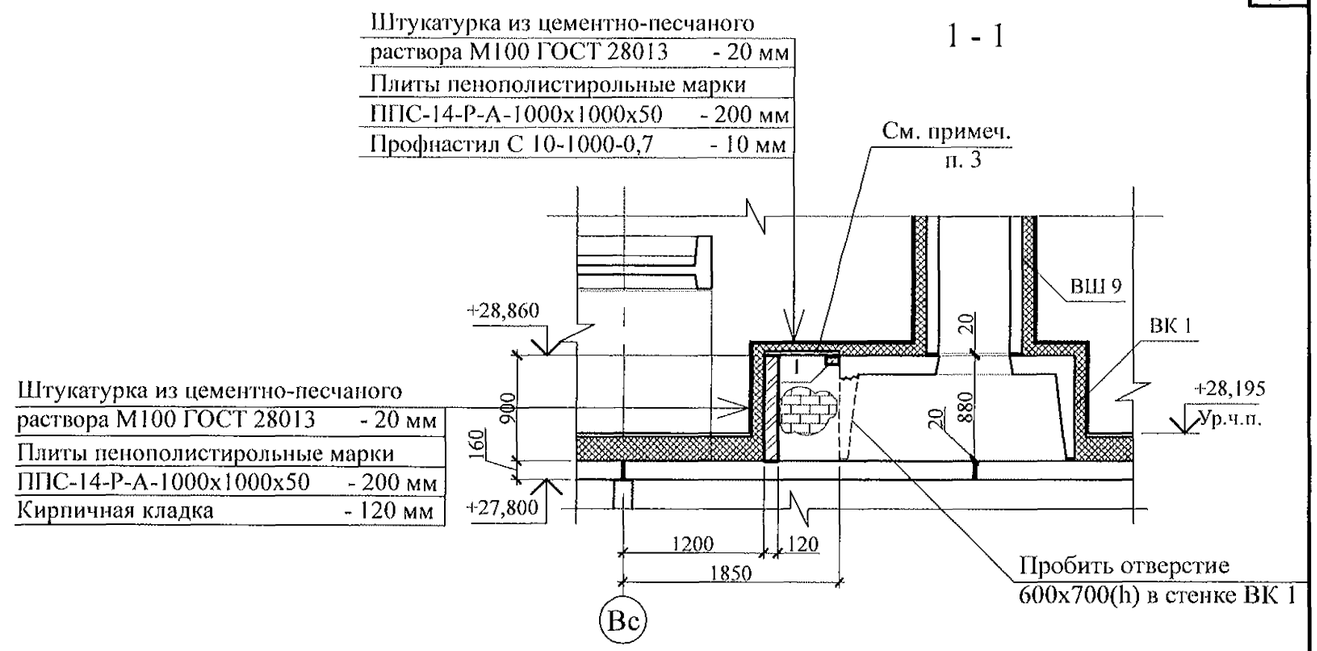

Схема расположения элементов перекрытия вентканала

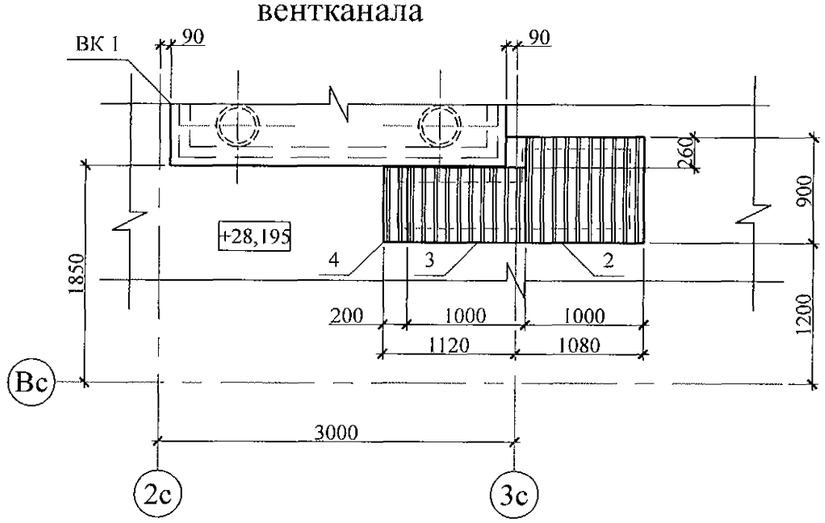

Поз.	Обозначение	Наименование	Кол.	Масса ед., кг	Примеч.
		Фрагмент 19			
		Сборочные единицы			
1	Серия 1. 038. 1 - 1 Выпуск 1	1 ПБ 10-1	1	20	
		Детали			
2	ГОСТ 24045	Профлист С10-1000-0,7 L=900	1	5,85	
3	ГОСТ 24045	Профлист С10-1000-0,7 L=640	1	4,16	
4	ГОСТ 24045	Профлист С10-1000-0,7 L=640	1	0,83	шир. 200

1. Общие указания см. листы 1.4, 1.5.
2. Кладку выполнять из кирпича керамического марки КР-р-пу 250х120х65/1НФ/100/2.0/25/ ГОСТ 530-2012 на цементно-песчаном растворе М50 Пк3 ГОСТ 28013.
3. Профилированный лист установить на свежеуложенный раствор и прижать так, чтобы раствор полностью заполнил гофры в местах опирания листа.
4. Схему расположения элементов чердака см. л. 31.
5. Заделку отверстия в плите перекрытия 10 этажа выполнить до монтажа стен вентиляционного канала.

Взам. инв. №

Подп. и дата

Инв. № подл.

Изм.	Кол.Уч	Лист	№док	Подпись	Дата
Исполнил		Каблуков			
Проверил		Кидралеева			
Н. контр.		Кидралеева			

789 - 14 - 2015 - АС 2

Свердловская область, г. Каменск-Уральский, пересечение улиц Каменской и Героев Отечества

Жилой дом №14 многоэтажной застройки со встроенными помещениями общественного назначения

Стадия	Лист	Листов
Р	62	

Схемы расположения элементов плана чердака. Фрагмент 19

КБ СТРОИТЕЛЬНЫЕ ТЕХНОЛОГИИ

Поз.	Обозначение	Наименование	Кол-во	Масса ед., кг	Примеч.
		Фрагмент 20 (20н)			
		Сборочные единицы			
1		Профлист С-10-1000-0,7 ГОСТ 24045 L=900	3	5,85	См. примеч. п. 3

Фрагмент 20 (20н)

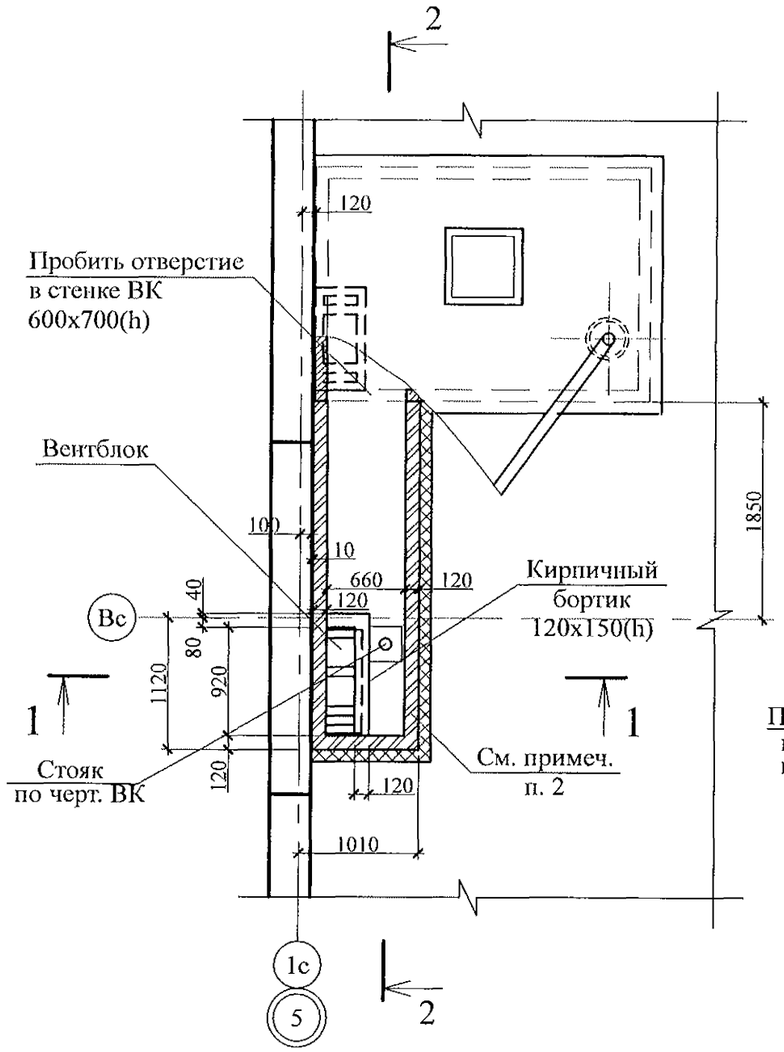

Схема расположения элементов перекрытия вентканала

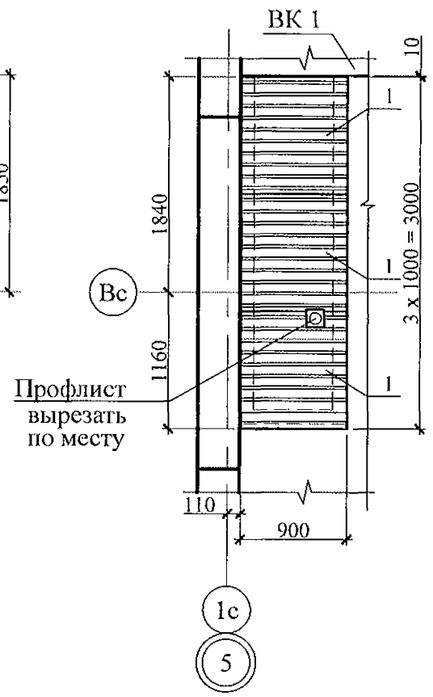

2 - 2

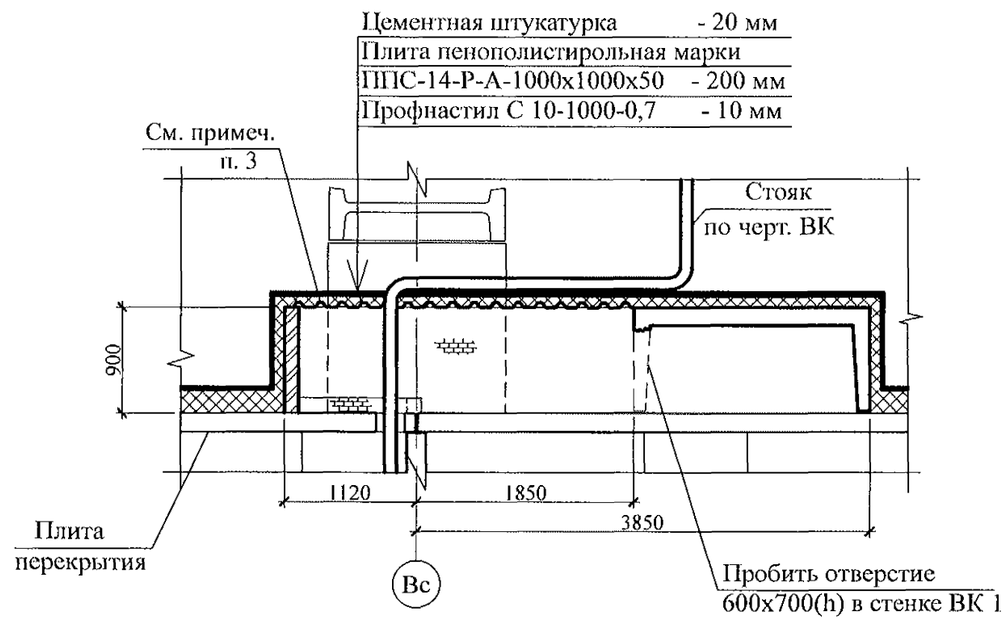

1. Общие указания см. листы 1.4, 1.5.
2. Кладку выполнять из пустотелого керамического кирпича марки КР-р-пу 250x120x65/1НФ/100/2,0/50/ГОСТ 530-2012 на цементно-песчаном растворе М50 Пк 3 по ГОСТ 28013.
3. Профилированный лист установить на свежеуложенный раствор и прижать так, чтобы раствор полностью заполнил гофры в местах опирания листа.
4. Схему расположения элементов чердака см. л. 32.
5. Заделку отверстия в плите перекрытия 10 этажа выполнить до монтажа стен вентиляционного канала.
6. Фрагмент 20н выполнить зеркально фрагменту 20.

1 - 1

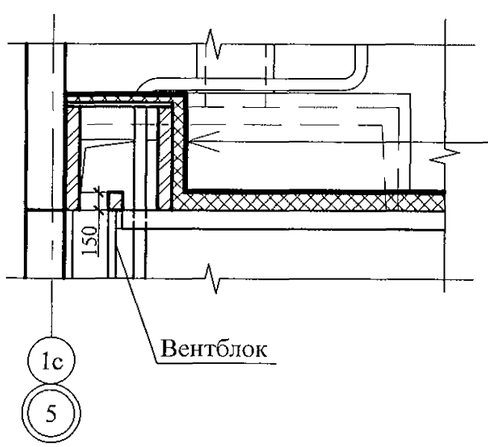

Цементная штукатурка	- 20 мм
Плита пенополистирольная марки	
ППС-14-Р-А-1000x1000x50	- 200 мм
Кирпичная кладка	- 120 мм

Взам. инв. №

Подпись и дата

Инв. № подл.

Изм.	Кол.Уч	Лист	№док	Подпись	Дата
Исполнил		Каблуков			
Проверил		Кидралеева			
Н. контр.		Кидралеева			

789 - 14 - 2015 - АС 2

Свердловская область, г. Каменск-Уральский, пересечение улиц Каменской и Героев Отечества

Жилой дом №14 многоэтажной застройки со встроенными помещениями общественного назначения

Стадия	Лист	Листов
Р	63	

Схемы расположения элементов планов чердака. Фрагменты 20, 20н

КБ СТРОИТЕЛЬНЫЕ ТЕХНОЛОГИИ

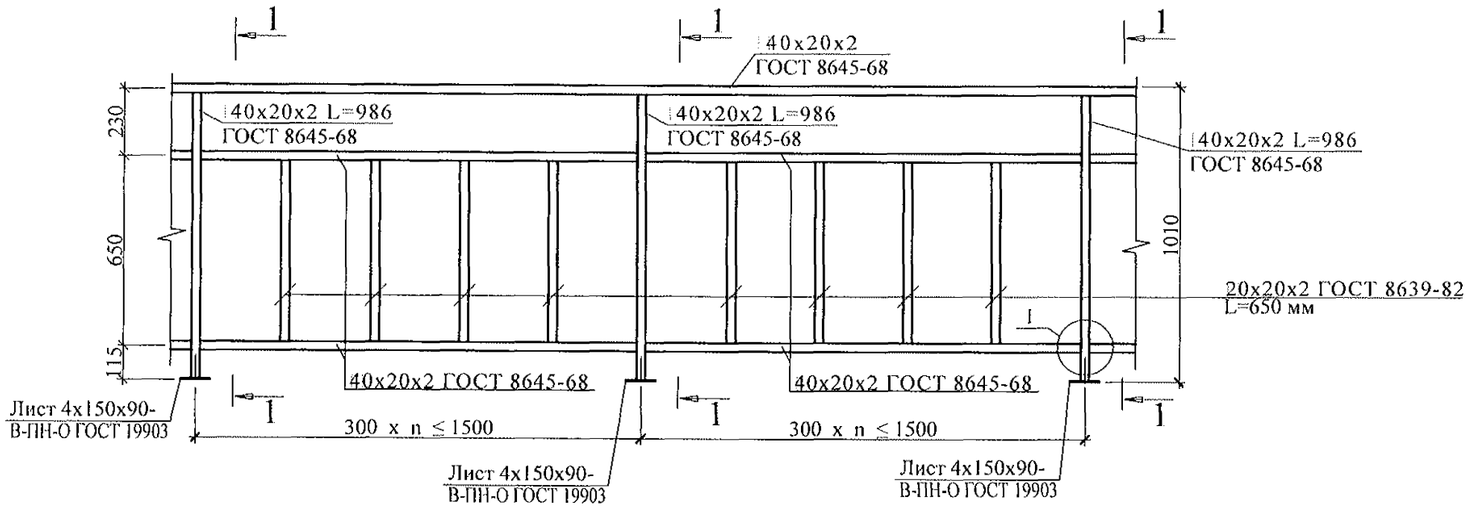

1 - 1

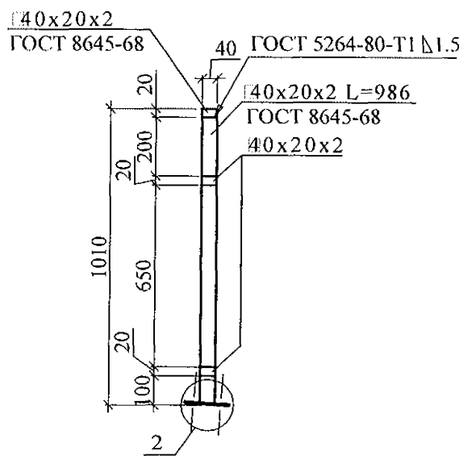

2

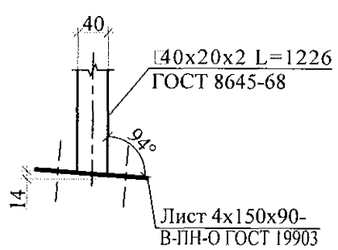

1

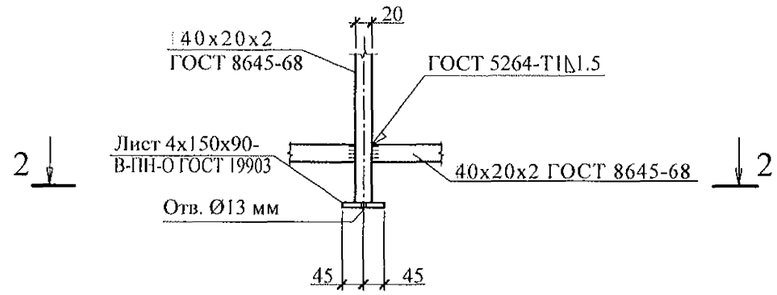

2 - 2

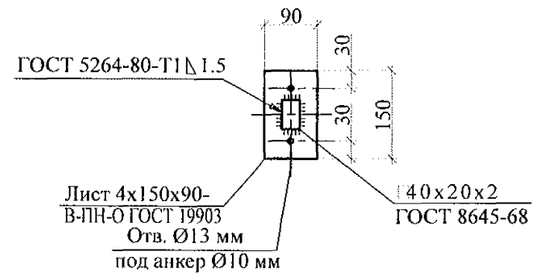

1. Изготовление конструкции производить в соответствии с требованиями СНиП III-18-75 "Металлические конструкции: Правила производства и приемки работ".
2. Сварку производить по ГОСТ 5264-80* электродами Э42 ГОСТ 9467-75*.
3. Конструкцию покрыть грунтом ГФ-021 (ФЛ 03К) ГОСТ 25129-82 в 2 слоя.
4. Спецификацию элементов ограждения см. л. л.

Взам. инв. №	Подп. и дата	Инв. № подл.

Изм.	Кол.Уч	Лист	№док	Подпись	Дата	789 - 14 - 2015 - АС 2			
						Свердловская область, г. Каменск-Уральский, пересечение улиц Каменской и Героев Отечества			
						Жилой дом №14 многоэтажной застройки со встроенными помещениями общественного назначения	Стадия	Лист	Листов
Исполнил		Каблуков					Р	64	
Проверил		Кидралеева				Ограждение кровли ОГК 2	КБ СТРОИТЕЛЬНЫЕ ТЕХНОЛОГИИ		
Н. контр.		Кидралеева							

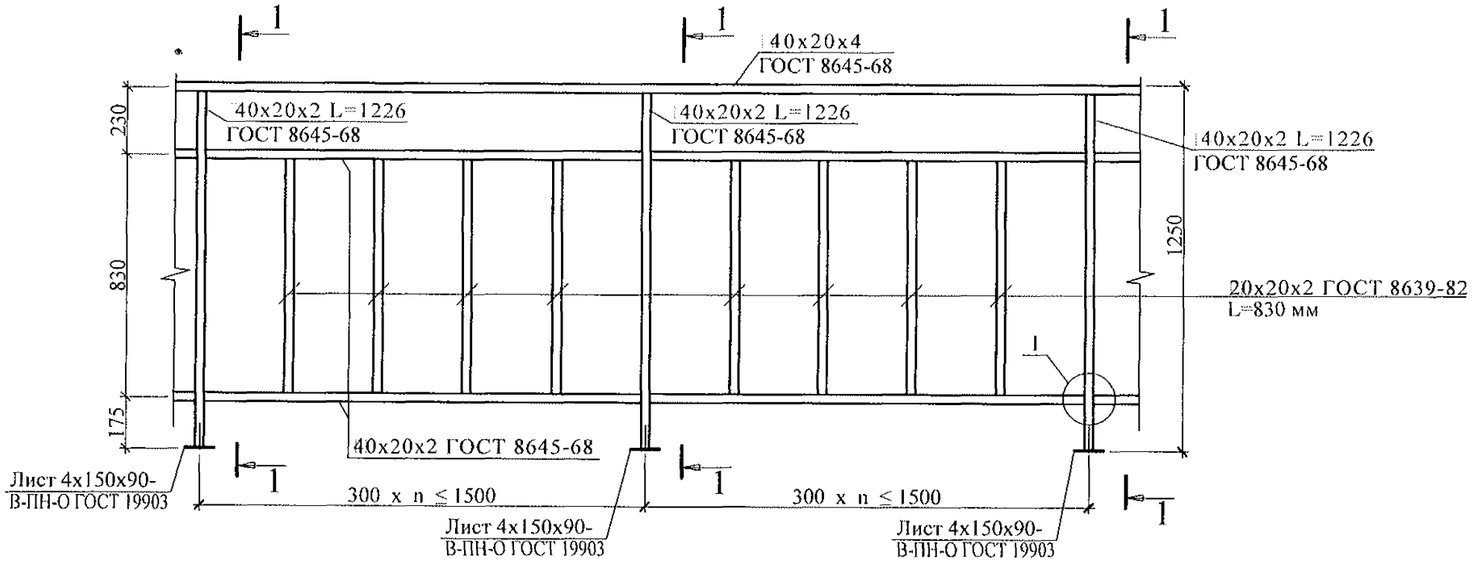

1 - 1

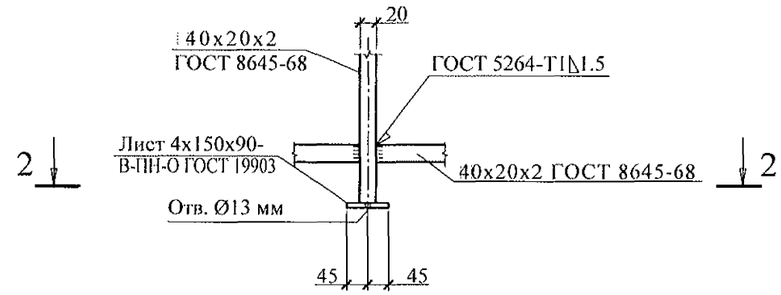

2 - 2

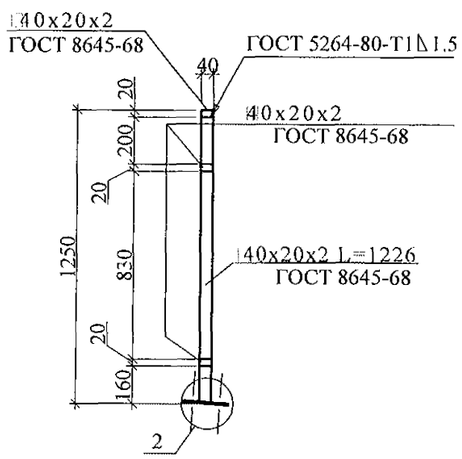

2

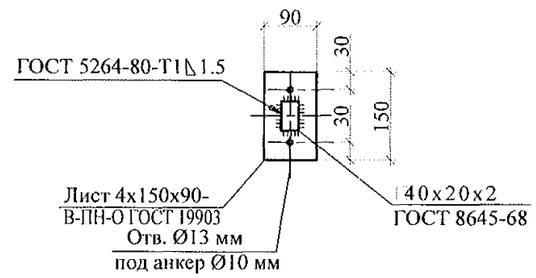

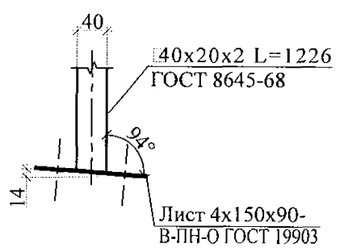

1. Изготовление конструкции производить в соответствии с требованиями СНиП III-18-75 "Металлические конструкции: Правила производства и приемки работ".
2. Сварку производить по ГОСТ 5264-80* электродами Э42 ГОСТ 9467-75*.
3. Конструкцию покрыть грунтом ГФ-021 (ФЛ 03К) ГОСТ 25129-82 в 2 слоя.
4. Спецификацию элементов ограждения см. л. л.

Взам. инв. №	Подп. и дата	Инв. № подл.

Изм.	Кол.Уч	Лист	№док	Подпись	Дата
Исполнил		Каблуков			
Проверил		Кидралеева			
Н. контр.		Кидралеева			

789 - 14 - 2015 - АС 2

Свердловская область, г. Каменск-Уральский, пересечение улиц Каменской и Героев Отечества

Жилой дом №14 многоэтажной застройки со встроенными помещениями общественного назначения

Стадия	Лист	Листов
Р	65	

Ограждение кровли ОГК 3

КБ СТРОИТЕЛЬНЫЕ ТЕХНОЛОГИИ

КР 1

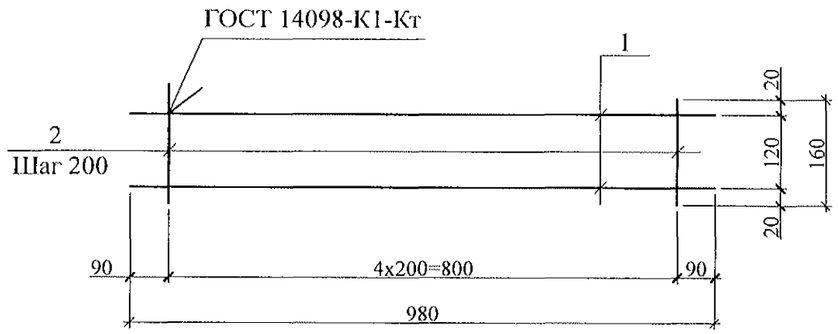

КР 2

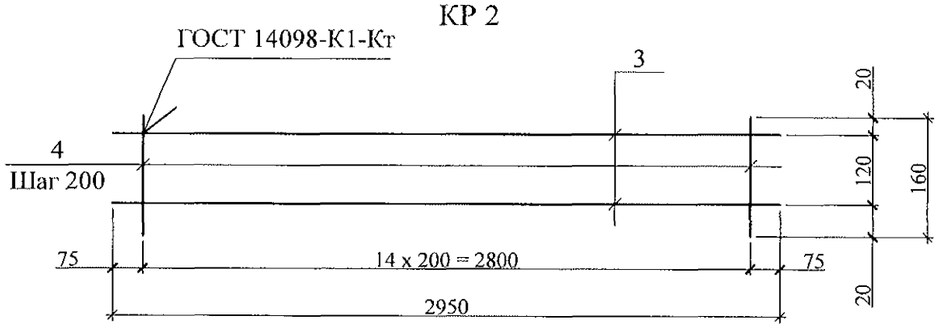

(А)

Деталь монолитной заделки отверстия

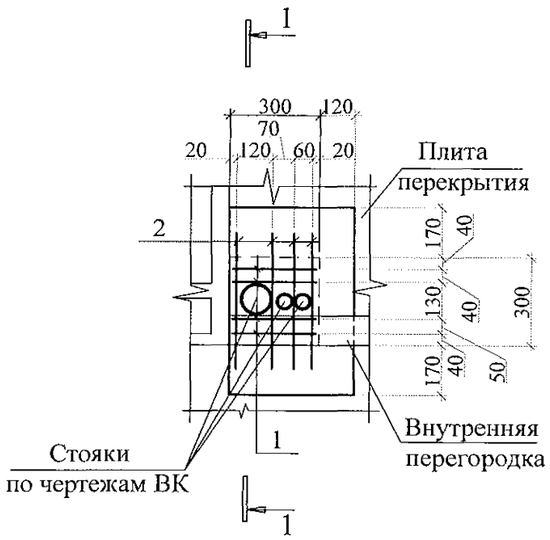

1 - 1

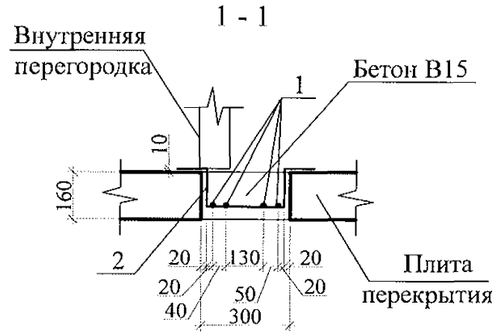

Спецификация элементов монолитной заделки отверстия по узлу А

Поз.	Обозначение	Наименование	Кол.	Масса	Примечание
		Детали			
1		⌀ 5-Вр-1 ГОСТ 6727 L=280	4	0,04	
2		⌀ 5-Вр-1 ГОСТ 6727 L=720	4	0,10	
		Материалы			
	ГОСТ 26633	Бетон В15	0,07	$м^3$	

Спецификация элементов каркасов

Марка издел.	Поз. дет.	Наименование	Кол.	Масса 1 дет., кг	Масса издел., кг
КР 1	1	8-А-III (А 400) L = 980	2	0,39	0,93
	2	5-Вр-1 ГОСТ 6727 L = 160	5	0,03	
КР 2	3	8-А-III (А 400) L = 2980	2	1,18	2,81
	4	5-Вр-1 ГОСТ 6727 L = 160	15	0,03	

Ведомость деталей

Поз.	Эскиз
2	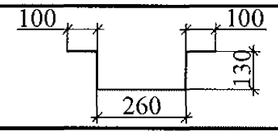

1. Общие указания см. листы 1.4, 1.5.
2. Данный лист см. совместно с листами 21 ... 28.

Взам. инв. №	Подп. и дата	Инв. № подл.

Изм.	Кол.Уч	Лист	№док	Подпись	Дата
Исполнил		Каблуков			
Проверил		Кидралеева			
Н. контр.		Климкина			

789 - 14 - 2015 - АС 2

Свердловская область, г. Каменск-Уральский, пересечение улиц Каменской и Героев Отечества

Жилой дом №14 многоэтажной застройки со встроенными помещениями общественного назначения

Стадия	Лист	Листов
Р	66	

Схемы расположения элементов перекрытия 1 ... 10 этажей. Каркасы плоские КР 1, КР 2. Деталь монолитной заделки отверстия

КБ СТРОИТЕЛЬНЫЕ ТЕХНОЛОГИИ

Кладочный план

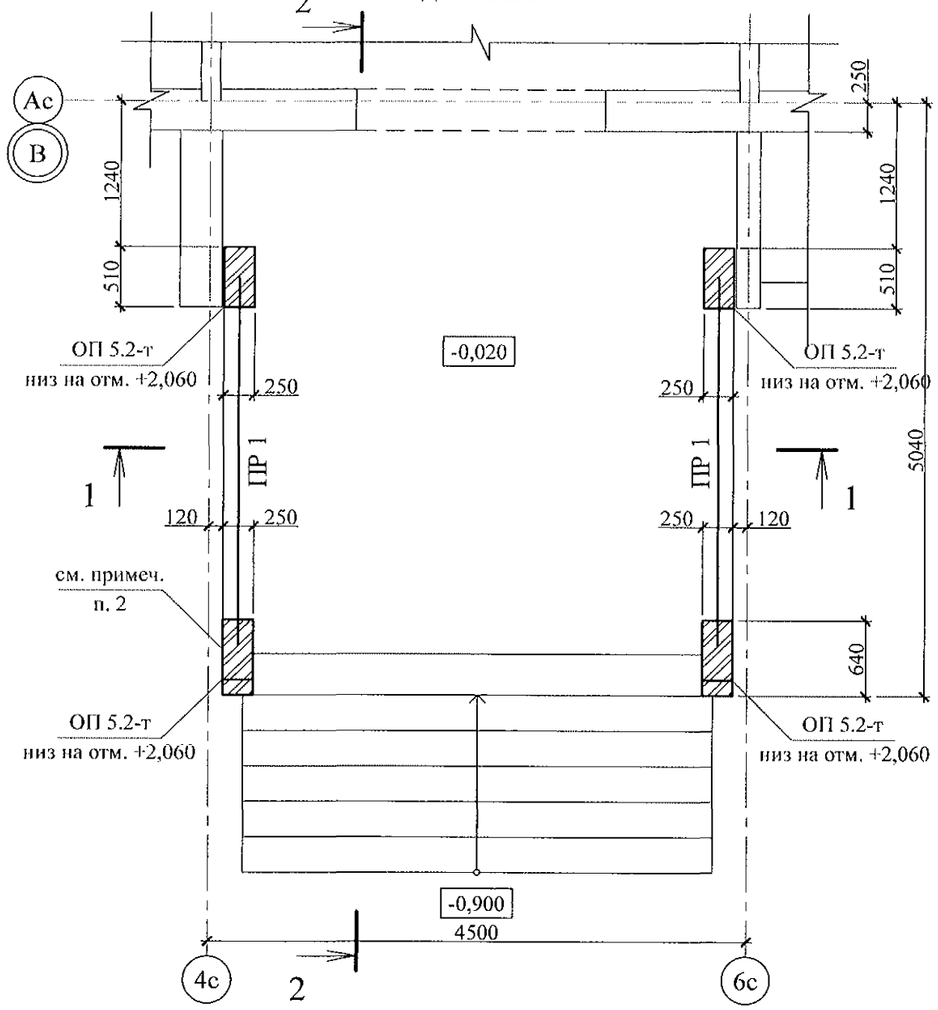

Разрез 2-2

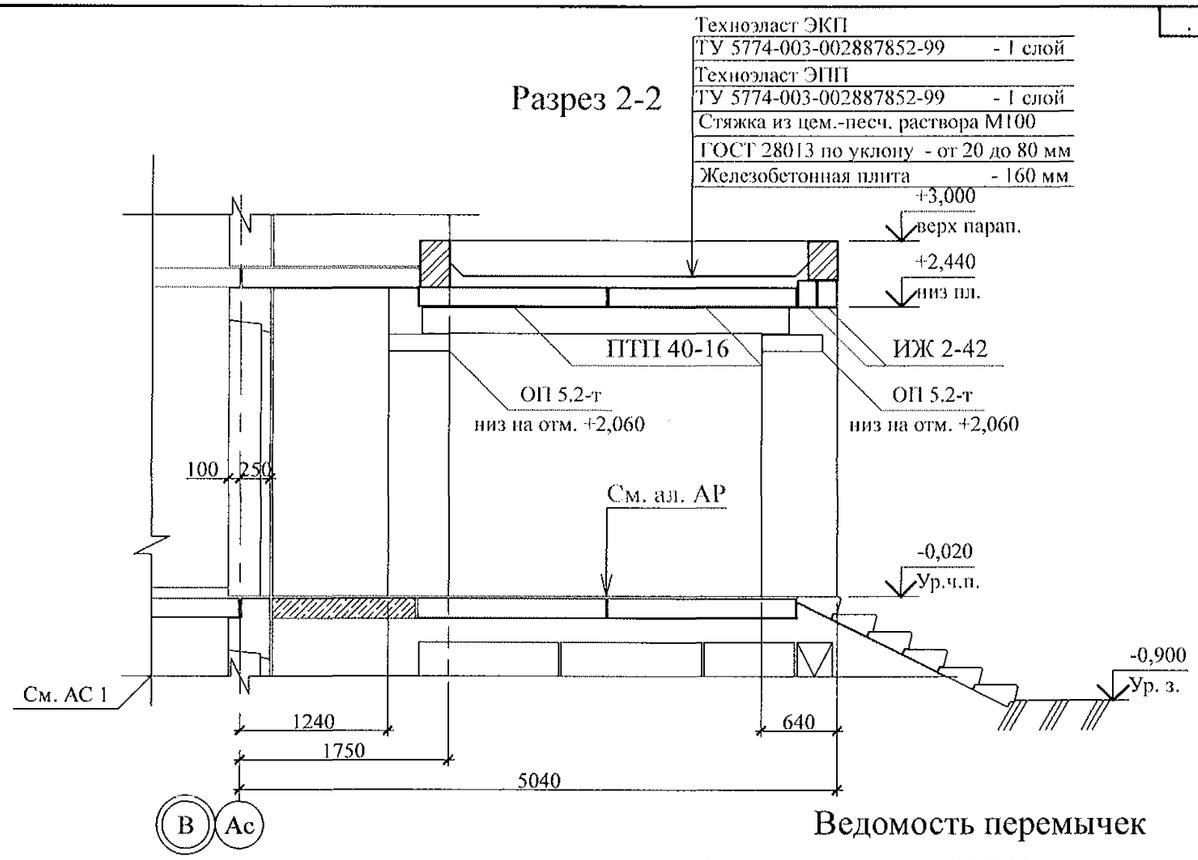

Разрез 1-1

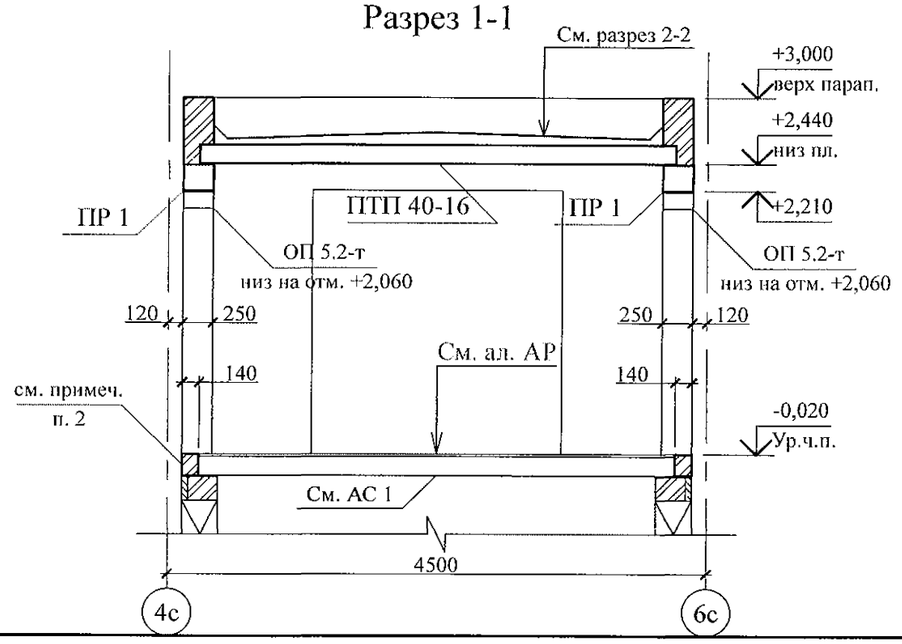

Ведомость перемычек

Тип	Схема сечения
ПР 1	+2,210

1. Общие указания см. листы 1.4, 1.5.
2. Кладку выполнять из кирпича керамического марки КР-р-по 250х120х65/1НФ/100/2.0/50/ ГОСТ 530-2012 на цементно-песчаном растворе М 50 Пк3 ГОСТ 28013.
3. Перемычки ПР 1 укладывать по слою цементно-песчаного раствора М50 Пк3 ГОСТ 28013 толщиной 10 мм.
4. Спецификацию элементов конструкций см. л. 68.

Изм.	Кол.Уч.	Лист	№док	Подпись	Дата
Исполнил		Каблуков			
Проверил		Кидралеева			
Н. контр.		Кидралеева			

789 - 14 - 2015 - АС 2

Свердловская область, г. Каменск-Уральский, пересечение улиц Каменской и Героев Отечества

Жилой дом №14 многоэтажной застройки со встроенными помещениями общественного назначения

Стадия	Лист	Листов
Р	67	

Крыльцо сквозного прохода секции в осях 9-8. Кладочный план. Разрезы 1-1, 2-2

КБ СТРОИТЕЛЬНЫЕ ТЕХНОЛОГИИ

Взам. инв. №

Подп. и дата

Инв. № подл.

Схема расположения элементов покрытия

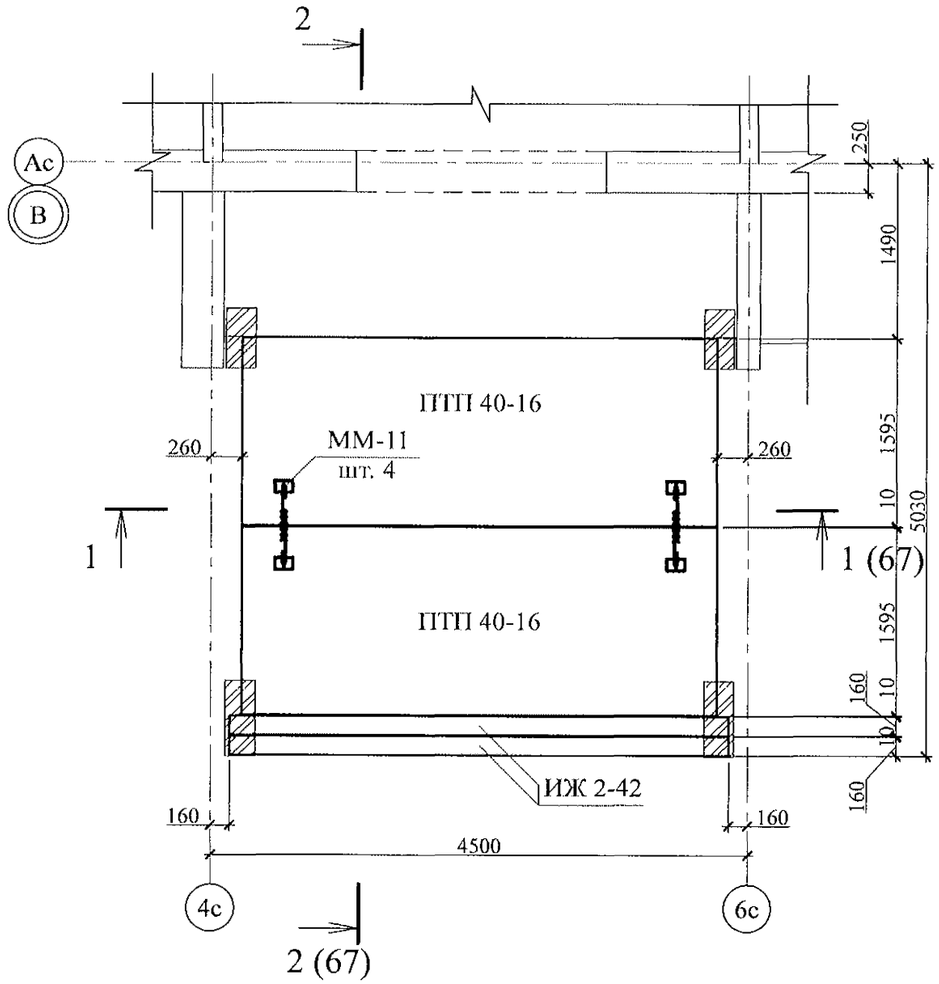

Марка	Обозначение	Наименование	Кол.	Масса ед. кг	Примечание
		Плиты опорные			
ОП 5.2-т	Серия 1. 225 - 2 Выпуск 11	ОП 5. 2 - Т	4	45	
		Перемычки брусковые			
ПР 1	Серия 1. 038. 1 - 1 Выпуск 1	5 ПБ 31 - 27	2	428	
		Панели перекрытий			
ПТП 40-16	02. 019 КЖ. И - 97	ПТП 40 - 16	2	2540	
		Изделия железобетонные			
ИЖ 2-42	02. 019 КЖИ	ИЖ 2-42	2	380	
		Детали			
ММ-11	2. 240 - 1 вып. 2	ММ-11	4	0,34	

1. Общие указания см. листы 1.4, 1.5.
2. Элементы покрытия монтировать по слою цементно-песчаного раствора М100 Пк2 ГОСТ 28013 толщиной 10 мм.
3. Отметка низа всех плит и прогонов +2,440.
4. Швы между плитами и прогонами заполнить цементно-песчаным раствором М100 Пк3 ГОСТ 28013.
5. Кладку выполнять из кирпича керамического марки КР-р-по 250х120х65/1НФ/100/2.0/50/ ГОСТ 530-2012 на цем.-песч. растворе М50 Пк3 ГОСТ 28013.
6. После монтажа прогонов монтажные петли распустить и объединить прогоны на сварке.

Взам. инв. №

Подп. и дата

Инв. № подл.

Изм.	Кол.Уч.	Лист	№док	Подпись	Дата
Исполнил		Каблуков			
Проверил		Кидралеева			
Н. контр.		Кидралеева			

789 - 14 - 2015 - АС 2

Свердловская область, г. Каменск-Уральский, пересечение улиц Каменской и Героев Отечества

Жилой дом №14 многоэтажной застройки со встроенными помещениями общественного назначения

Стадия	Лист	Листов
Р	68	

Крыльцо сквозного прохода секции в осях 9-8. Схема расположения элементов покрытия. Спецификация элементов конструкций

КБ СТРОИТЕЛЬНЫЕ ТЕХНОЛОГИИ

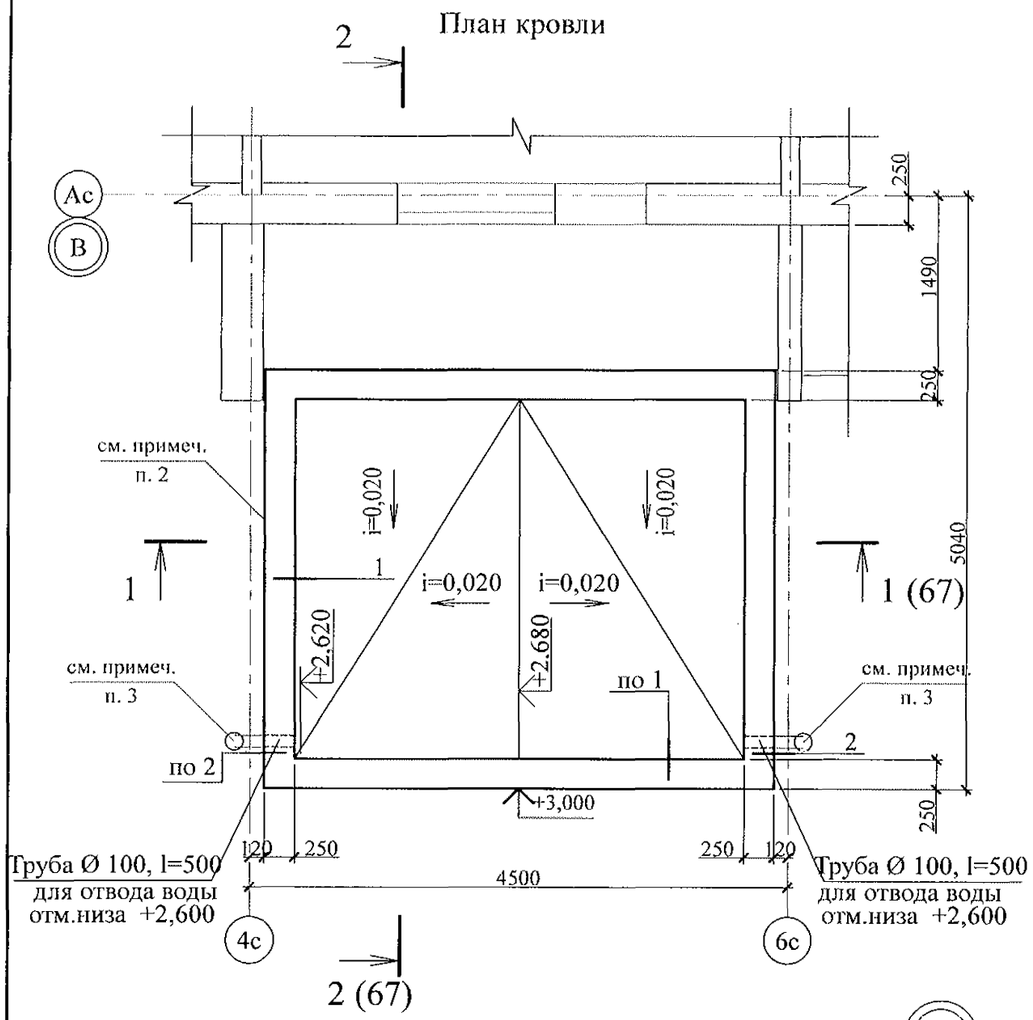

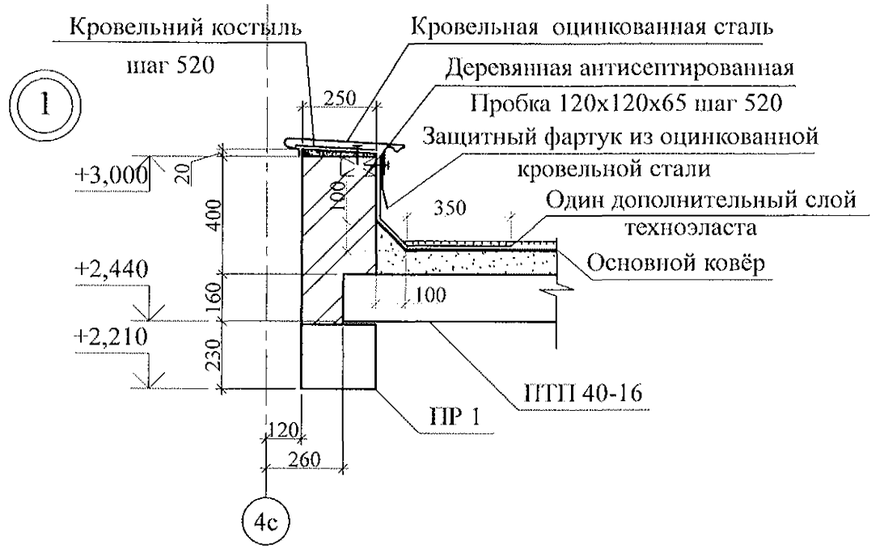

1. Общие указания см. листы 1.4, 1.5.
2. Кладку выполнять из кирпича керамического марки КР-р-по 250х120х65/1НФ/100/2.0/50/ ГОСТ 530-2012 на цем.-песч. растворе М50 Пк3 ГОСТ 28013.
3. Водотведение с кровли тамбура производить через выпускные трубы ТрВ 100 длиной 500 мм по водосточной системе ИНСИ D-100 непосредственно на рельеф. Водосточную систему ИНСИ D-100 (2 шт.) комплектовать из следующих деталей:
   - воронка В100 - 1 шт.;
   - труба водосточная ТрВ 100 длиной 2500 мм (уточнить по месту) - 1 шт.;
   - колено сливное КСл 100 - 1 шт.; - держатель трубы ДТ 100 - 2 шт.

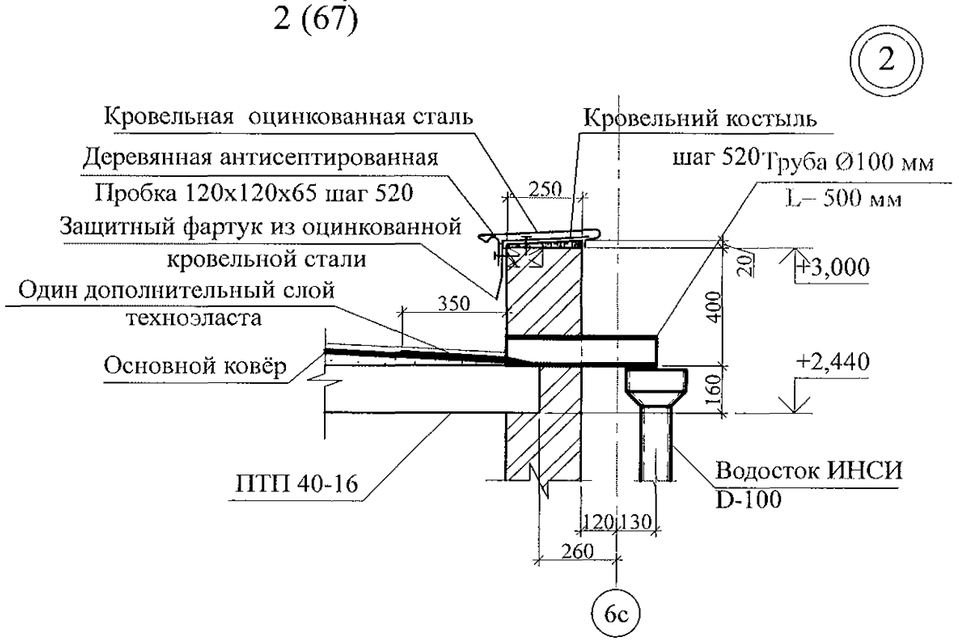

Изм.	Кол.Уч.	Лист	№док	Подпись	Дата
Исполнил		Каблуков			
Проверил		Кидралеева			
Н. контр.		Кидралеева			

789 - 14 - 2015 - АС 2

Свердловская область, г. Каменск-Уральский, пересечение улиц Каменской и Героев Отечества

Жилой дом №14 многоэтажной застройки со встроенными помещениями общественного назначения

Крыльцо сквозного прохода секции в осях 9-8. План кровли. Узлы 1, 2

Стадия	Лист	Листов
Р	69	

КБ СТРОИТЕЛЬНЫЕ ТЕХНОЛОГИИ

Взам. инв. №

Подп. и дата

Инв. № подл.

Схема расположения элементов стальных ограждений

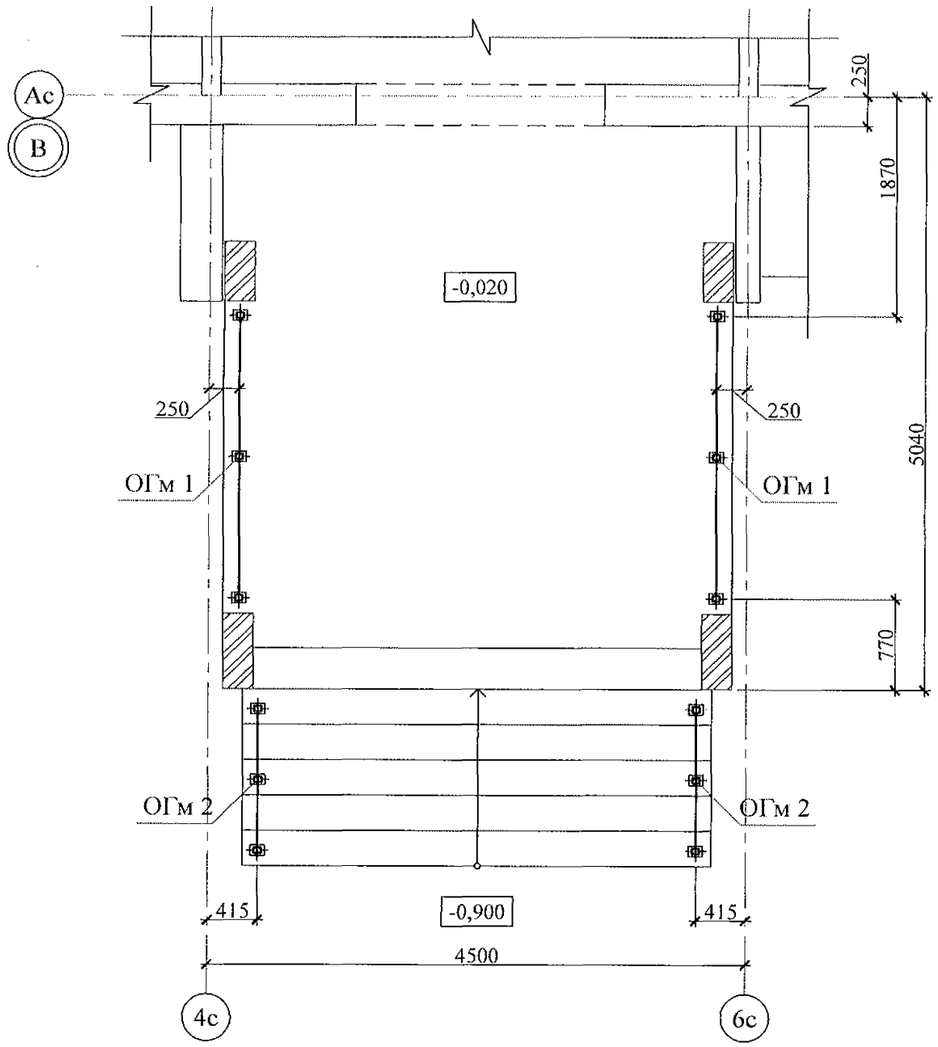

Поз.	Обозначение	Наименование	Кол.	Масса	Приме-чание
		Сборочные единицы			
ОГм 1	789 - 14 - 2015 - АС 2 - 83	Ограждение ОГм 1	2	28,42	
ОГм 2	789 - 14 - 2015 - АС 2 - 83	Ограждение ОГм 2	2	17,96	

1. Общие указания см. листы 1.4, 1.5.
2. Металлические изделия после монтажа окрасить атмосферостойкими лакокрасочными покрытиями группы I (по СНИП 2.03.11) за 2 раза, по предварительно очищенной поверхности.
3. Сварные соединения выполнить ручной дуговой сваркой по ГОСТ 5264 электродами Э42 ГОСТ 9467, катетом сварного шва - не более наименьшей толщины соединяемых элементов.
4. Стойки ограждений марки крепить к основанию дюбелями или распорными анкерами, рассчитанными на совместное усилие 7 кН.

Взам. инв. №

Подп. и дата

Инв. № подл.

Изм.	Кол.Уч	Лист	№док	Подпись	Дата
Исполнил		Каблуков			
Проверил		Кидралеева			
Н. контр.		Кидралеева			

789 - 14 - 2015 - АС 2

Свердловская область, г. Каменск-Уральский, пересечение улиц Каменской и Героев Отечества

Жилой дом №14 многоэтажной застройки со встроенными помещениями общественного назначения

Стадия	Лист	Листов
Р	70	

Крыльцо сквозного прохода секции в осях 9-8. Схема расположения элементов стальных ограждений. Спецификация элементов конструкций

КБ СТРОИТЕЛЬНЫЕ ТЕХНОЛОГИИ

Кладочный план

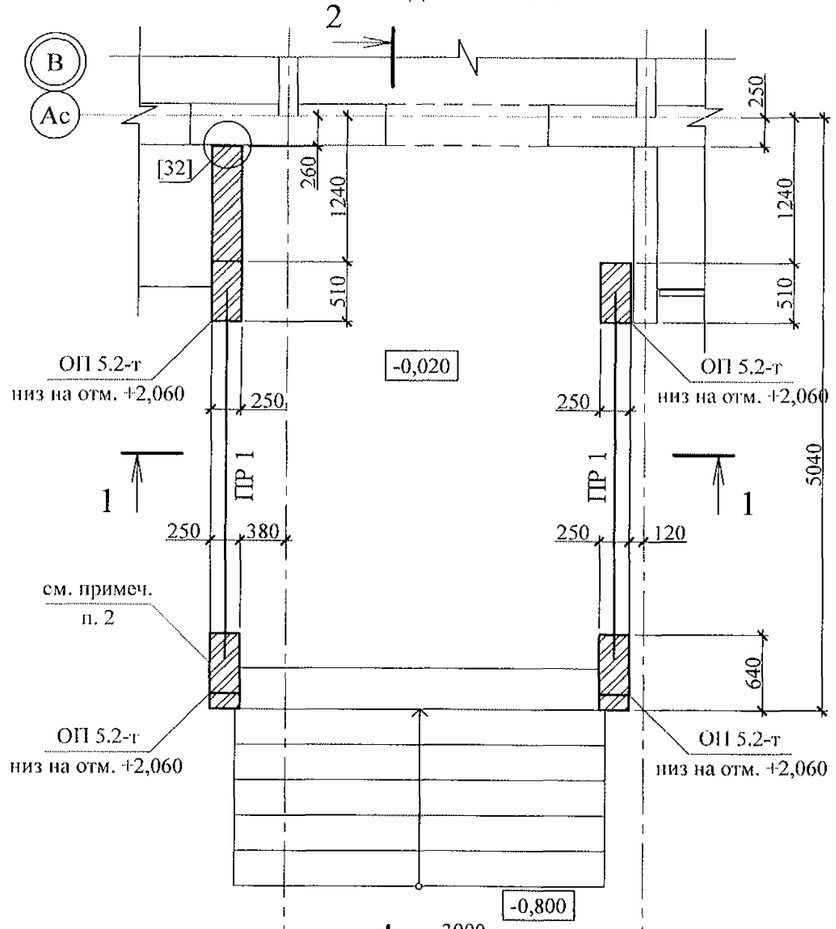

Разрез 1-1

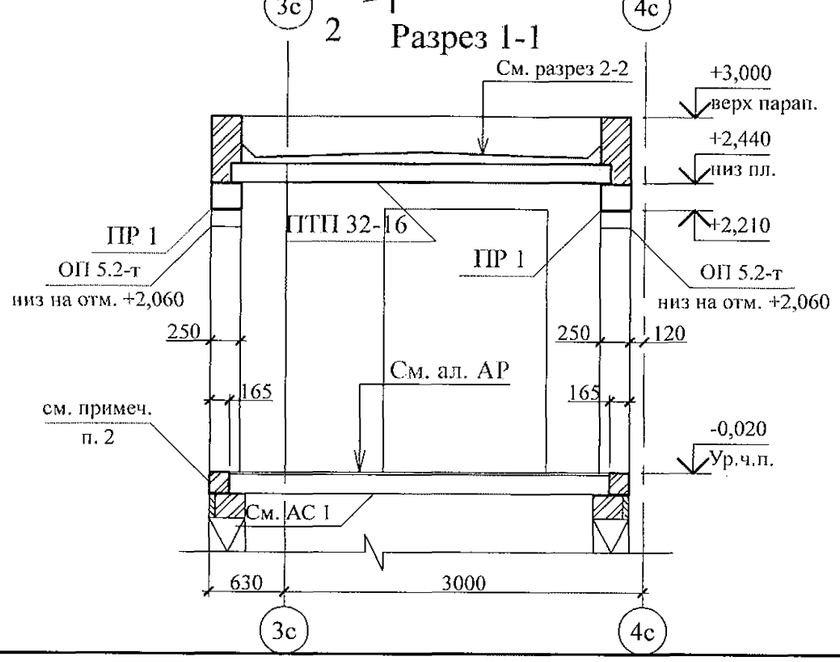

Разрез 2-2

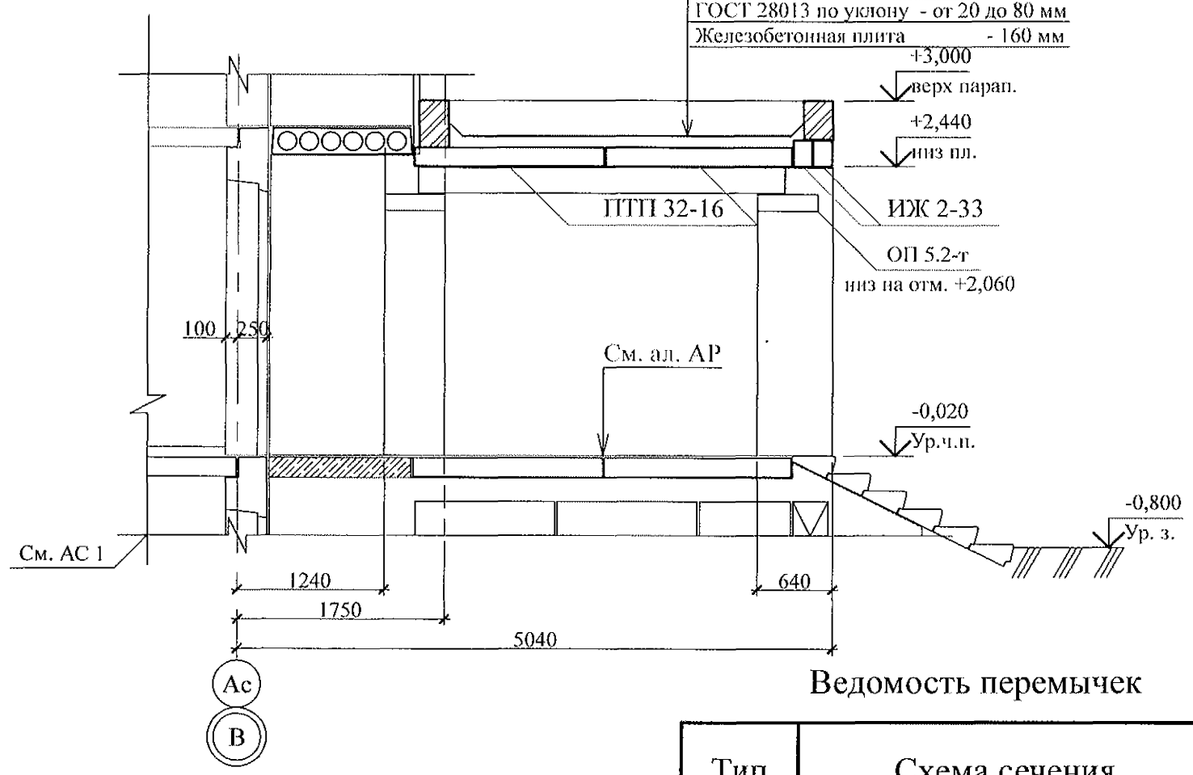

Ведомость перемычек

Тип	Схема сечения
ПР 1	+2,210

1. Общие указания см. листы 1.4, 1.5.
2. Кладку выполнять из кирпича керамического марки КР-р-по 250х120х65/1НФ/100/2.0/50/ ГОСТ 530-2012 на цементно-песчаном растворе М 50 Пк3 ГОСТ 28013.
3. Перемычки ПР 1 укладывать по слою цементно-песчаного раствора М50 Пк3 ГОСТ 28013 толщиной 10 мм.
4. Спецификацию элементов конструкций см. л. 72.

Изм.	Кол.Уч	Лист	№док	Подпись	Дата
Исполнил		Каблуков			
Проверил		Кидралеева			
Н. контр.		Кидралеева			

789 - 14 - 2015 - АС 2

Свердловская область, г. Каменск-Уральский, пересечение улиц Каменской и Героев Отечества

Жилой дом №14 многоэтажной застройки со встроенными помещениями общественного назначения

Стадия	Лист	Листов
Р	71	

Крыльцо сквозного прохода секции в осях 8-7. Кладочный план. Разрезы 1-1, 2-2

КБ СТРОИТЕЛЬНЫЕ ТЕХНОЛОГИИ

Взам. инв. №

Подп. и дата

Инв. № подл.

Схема расположения элементов покрытия

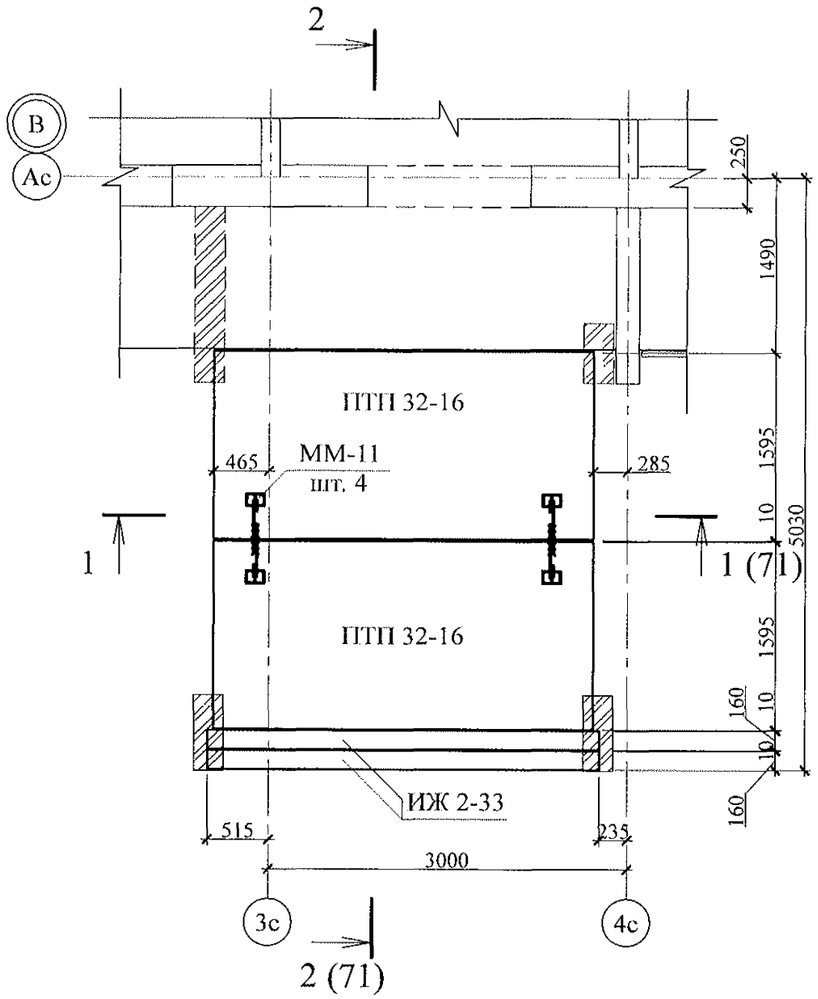

Марка	Обозначение	Наименование	Кол.	Масса ед. кг	Примечание
		Плиты опорные			
ОП 5.2-т	Серия 1. 225 - 2 Выпуск 11	ОП 5. 2 - Т	4	45	
		Перемычки брусковые			
ПР 1	Серия 1. 038. 1 - 1 Выпуск 1	5 ПБ 31 - 27	2	428	
		Панели перекрытий			
ПТП 32-16	02. 019 КЖ. И - 97	ПТП 32 - 16	2	1509	
		Изделия железобетонные			
ИЖ 2-33	02. 019 КЖИ	ИЖ 2-33	2	300	
		Детали			
ММ-11	2. 240 - 1 вып. 2	ММ-11	4	0,34	

1. Общие указания см. листы 1.4, 1.5.
2. Элементы покрытия монтировать по слою цементно-песчаного раствора М100 Пк2 ГОСТ 28013 толщиной 10 мм.
3. Отметка низа всех плит и прогонов +2,440.
4. Швы между плитами и прогонами заполнить цементно-песчаным раствором М100 Пк3 ГОСТ 28013.
5. Кладку выполнять из кирпича керамического марки КР-р-по 250х120х65/1НФ/100/2.0/50/ ГОСТ 530-2012 на цем.-песч. растворе М50 Пк3 ГОСТ 28013.
6. После монтажа прогонов монтажные петли распустить и объединить прогоны на сварке.

Взам. инв. №

Подп. и дата

Инв. № подл.

Изм.	Кол.Уч.	Лист	№док	Подпись	Дата
Исполнил		Каблуков			
Проверил		Кидралеева			
Н. контр.		Кидралеева			

789 - 14 - 2015 - АС 2

Свердловская область, г. Каменск-Уральский, пересечение улиц Каменской и Героев Отечества

Жилой дом №14 многоэтажной застройки со встроенными помещениями общественного назначения

Стадия	Лист	Листов
Р	72	

Крыльцо сквозного прохода секции в осях 8-7. Схема расположения элементов покрытия. Спецификация элементов конструкций

КБ СТРОИТЕЛЬНЫЕ ТЕХНОЛОГИИ

План кровли

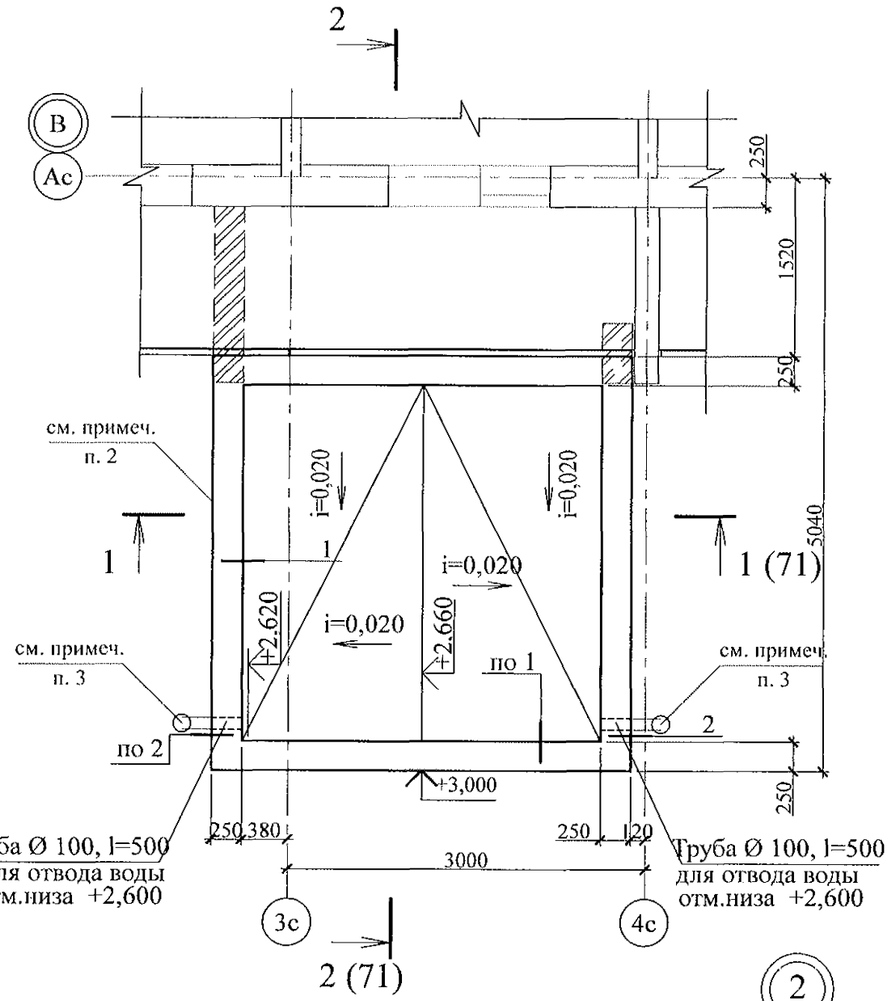

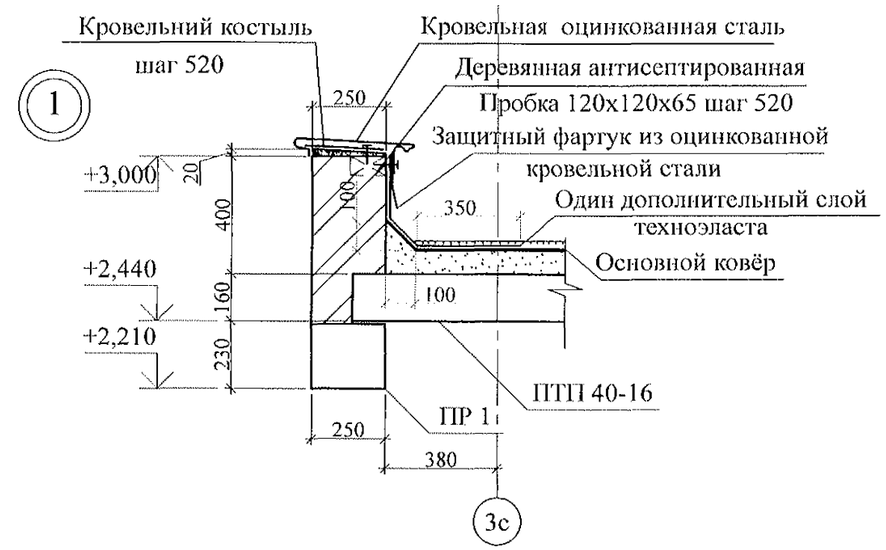

1. Общие указания см. листы 1.4, 1.5.
2. Кладку выполнять из кирпича керамического марки КР-р-по 250х120х65/1НФ/100/2.0/50/ ГОСТ 530-2012 на цем.-песч. растворе М50 Пк3 ГОСТ 28013.
3. Водотведение с кровли тамбура производить через выпускные трубы ТрВ 100 длиной 500 мм по водосточной системе ИНСИ D-100 непосредственно на рельеф. Водосточную систему ИНСИ D-100 (2 шт.) комплектовать из следующих деталей:
   - воронка В100 - 1 шт.;
   - труба водосточная ТрВ 100 длиной 2500 мм (уточнить по месту) - 1 шт.;
   - колено сливное КСл 100 - 1 шт.; - держатель трубы ДТ 100 - 2 шт.

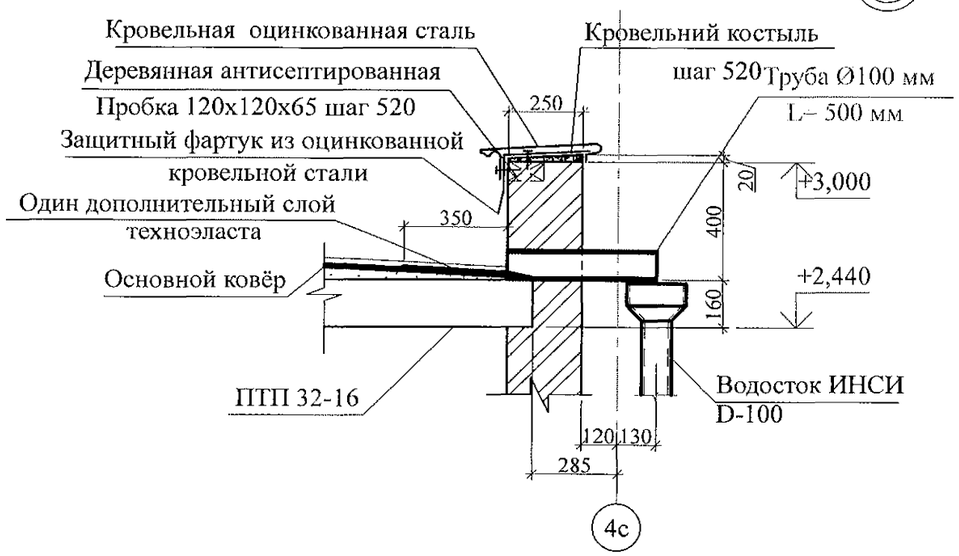

Взам. инв. №	Подп. и дата	Инв. № подл.

Изм.	Кол.Уч.	Лист	№док	Подпись	Дата
Исполнил		Каблуков			
Проверил		Кидралеева			
Н. контр.		Кидралеева			

789 - 14 - 2015 - АС 2

Свердловская область, г. Каменск-Уральский, пересечение улиц Каменской и Героев Отечества

Жилой дом №14 многоэтажной застройки со встроенными помещениями общественного назначения

Стадия	Лист	Листов
Р	73	

Крыльцо сквозного прохода секции в осях 8-7. План кровли. Узлы 1, 2

КБ СТРОИТЕЛЬНЫЕ ТЕХНОЛОГИИ

Схема расположения элементов стальных ограждений

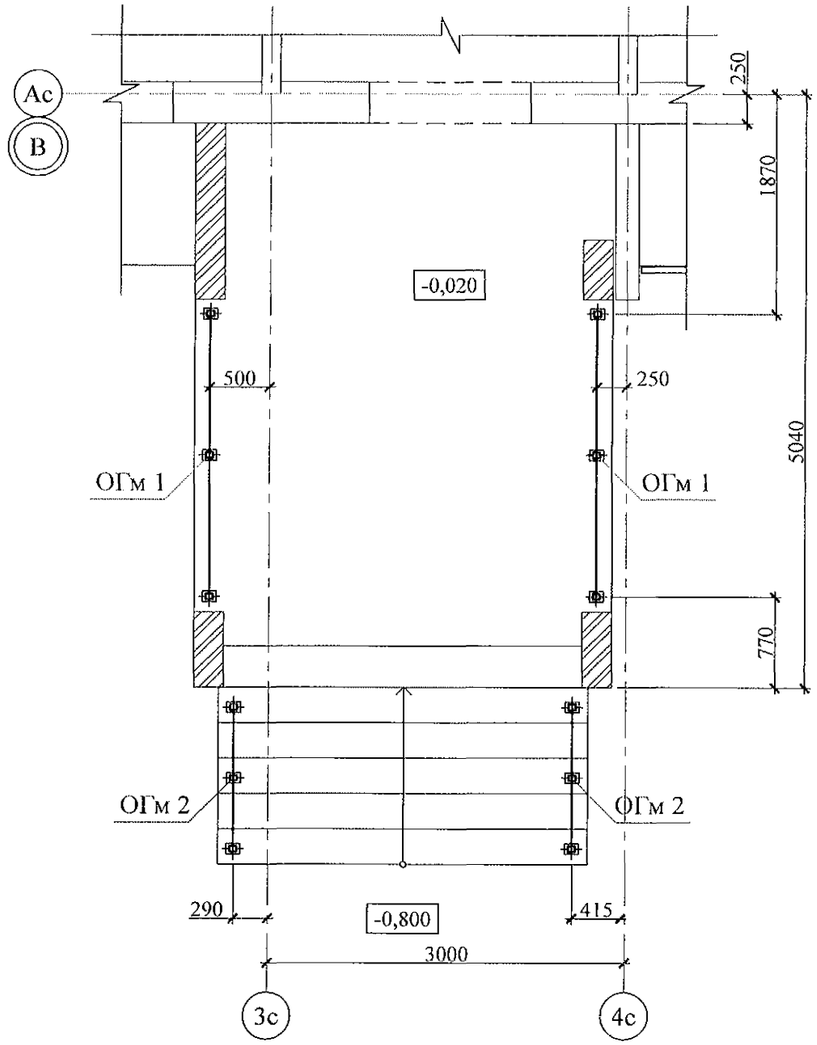

Поз.	Обозначение	Наименование	Кол.	Масса	Примечание
		Сборочные единицы			
ОГм 1	789 - 14 - 2015 - АС 2 - 83	Ограждение ОГм 1	2	28,42	
ОГм 2	789 - 14 - 2015 - АС 2 - 83	Ограждение ОГм 2	2	17,96	

1. Общие указания см. листы 1.4, 1.5.
2. Металлические изделия после монтажа окрасить атмосферостойкими лакокрасочными покрытиями группы I (по СНИП 2.03.11) за 2 раза, по предварительно очищенной поверхности.
3. Сварные соединения выполнить ручной дуговой сваркой по ГОСТ 5264 электродами Э42 ГОСТ 9467, катетом сварного шва - не более наименьшей толщины соединяемых элементов.
4. Стойки ограждений марки крепить к основанию дюбелями или распорными анкерами, рассчитанными на совместное усилие 7 кН.

Взам. инв. №

Подп. и дата

Инв. № подл.

Изм.	Кол.Уч.	Лист	№док	Подпись	Дата
Исполнил		Каблуков			
Проверил		Кидралеева			
Н. контр.		Кидралеева			

789 - 14 - 2015 - АС 2

Свердловская область, г. Каменск-Уральский, пересечение улиц Каменской и Героев Отечества

Жилой дом №14 многоэтажной застройки со встроенными помещениями общественного назначения

Стадия	Лист	Листов
Р	74	

Крыльцо сквозного прохода секции в осях 8-7. Схема расположения элементов стальных ограждений. Спецификация элементов конструкций

КБ СТРОИТЕЛЬНЫЕ ТЕХНОЛОГИИ

Кладочный план

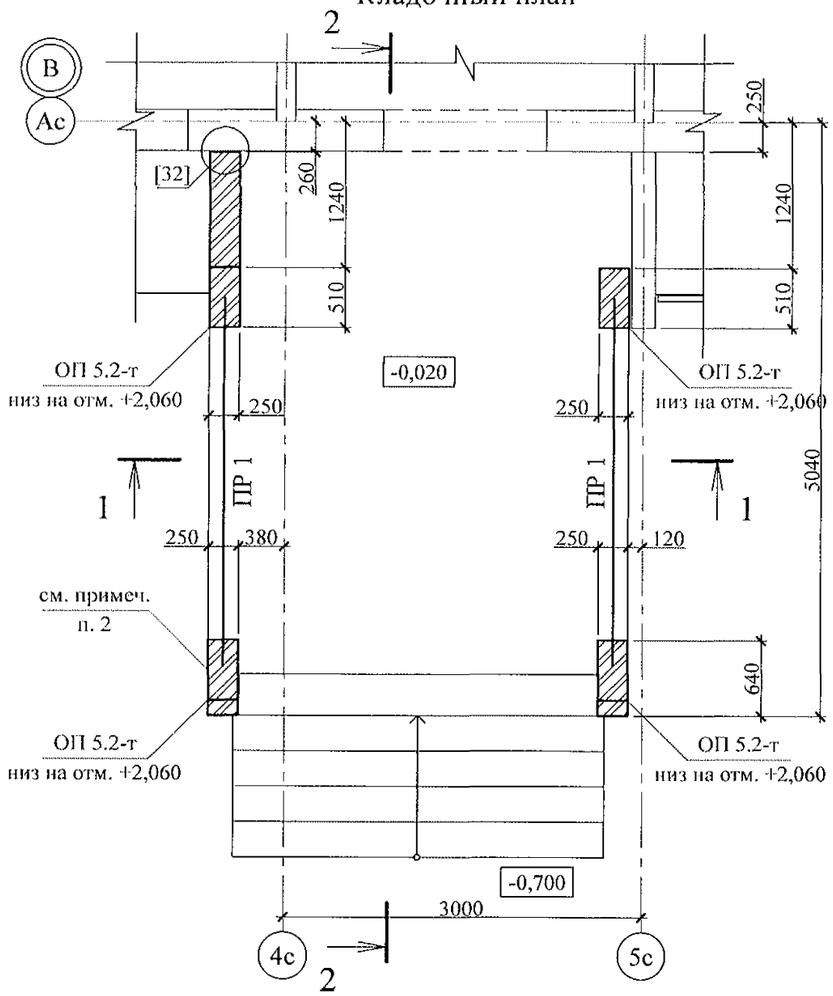

Разрез 1-1

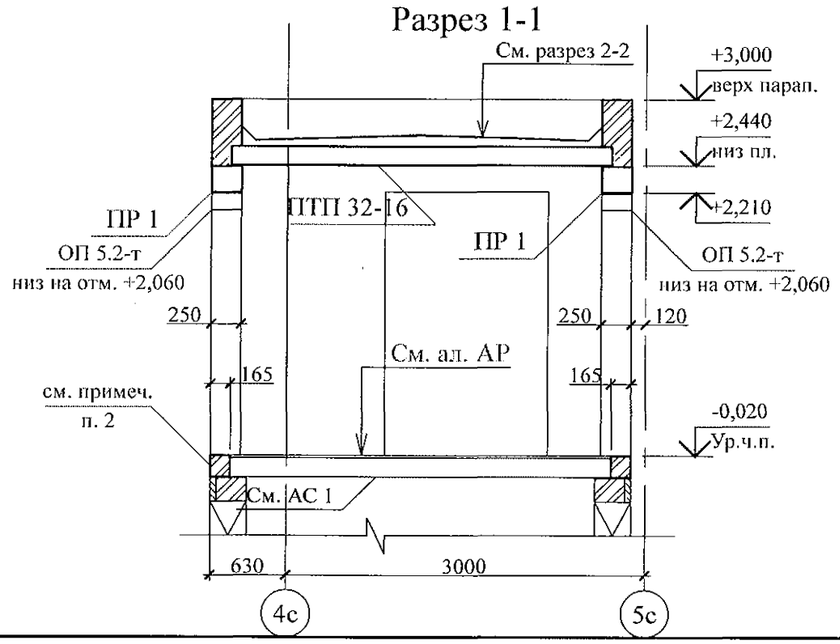

Разрез 2-2

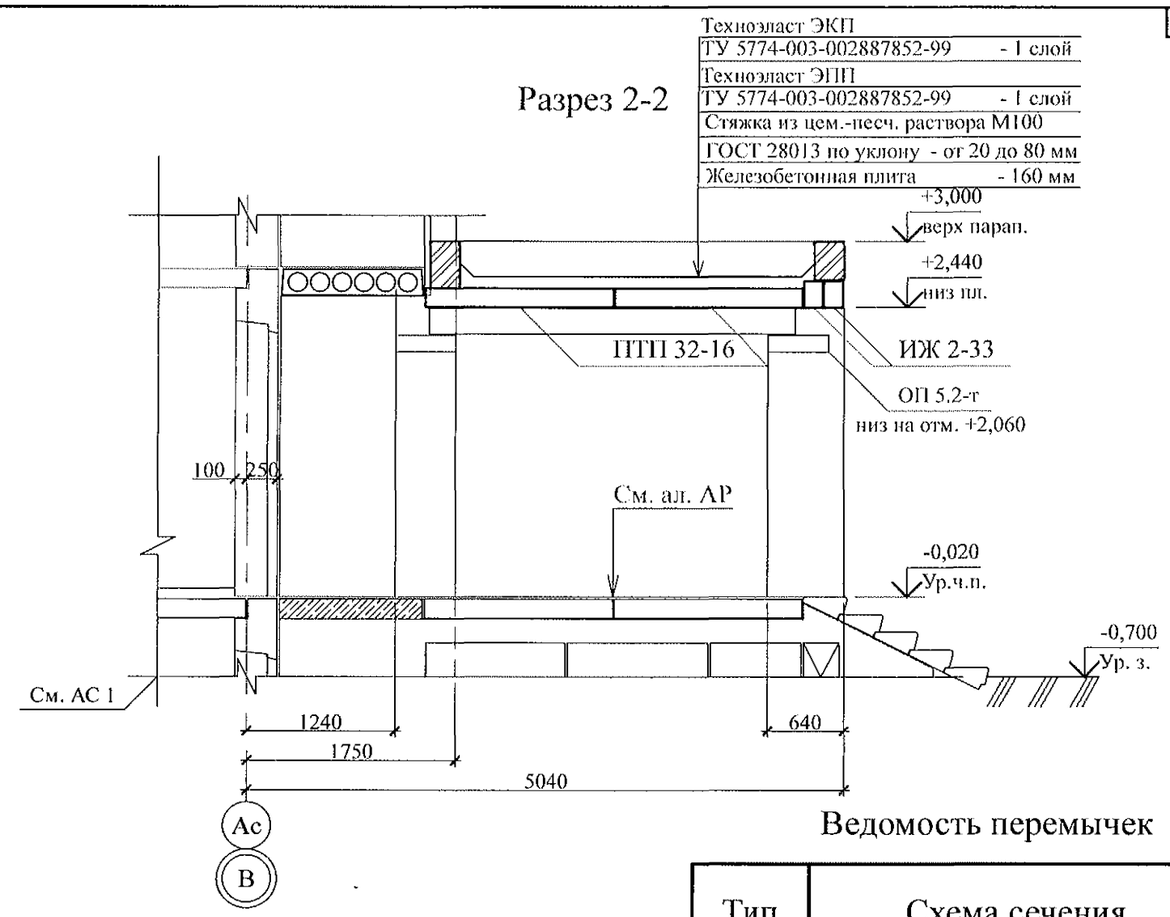

Ведомость перемычек

Тип	Схема сечения
ПР 1	+2,210

1. Общие указания см. листы 1.4, 1.5.
2. Кладку выполнять из кирпича керамического марки КР-р-по 250х120х65/1НФ/100/2.0/50/ ГОСТ 530-2012 на цементно-песчаном растворе М 50 Пк3 ГОСТ 28013.
3. Перемычки ПР 1 укладывать по слою цементно-песчаного раствора М50 Пк3 ГОСТ 28013 толщиной 10 мм.
4. Спецификацию элементов конструкций см. л. 76.

Взам. инв. №

Подп. и дата

Инв. № подл.

Изм.	Кол.Уч.	Лист	№док	Подпись	Дата
Исполнил		Каблуков			
Проверил		Кидралеева			
Н. контр.		Кидралеева			

789 - 14 - 2015 - АС 2

Свердловская область, г. Каменск-Уральский, пересечение улиц Каменской и Героев Отечества

Жилой дом №14 многоэтажной застройки со встроенными помещениями общественного назначения

Крыльцо сквозного прохода секции в осях 7-6. Кладочный план. Разрезы 1-1, 2-2

Стадия	Лист	Листов
Р	75	

КБ СТРОИТЕЛЬНЫЕ ТЕХНОЛОГИИ

Схема расположения элементов покрытия

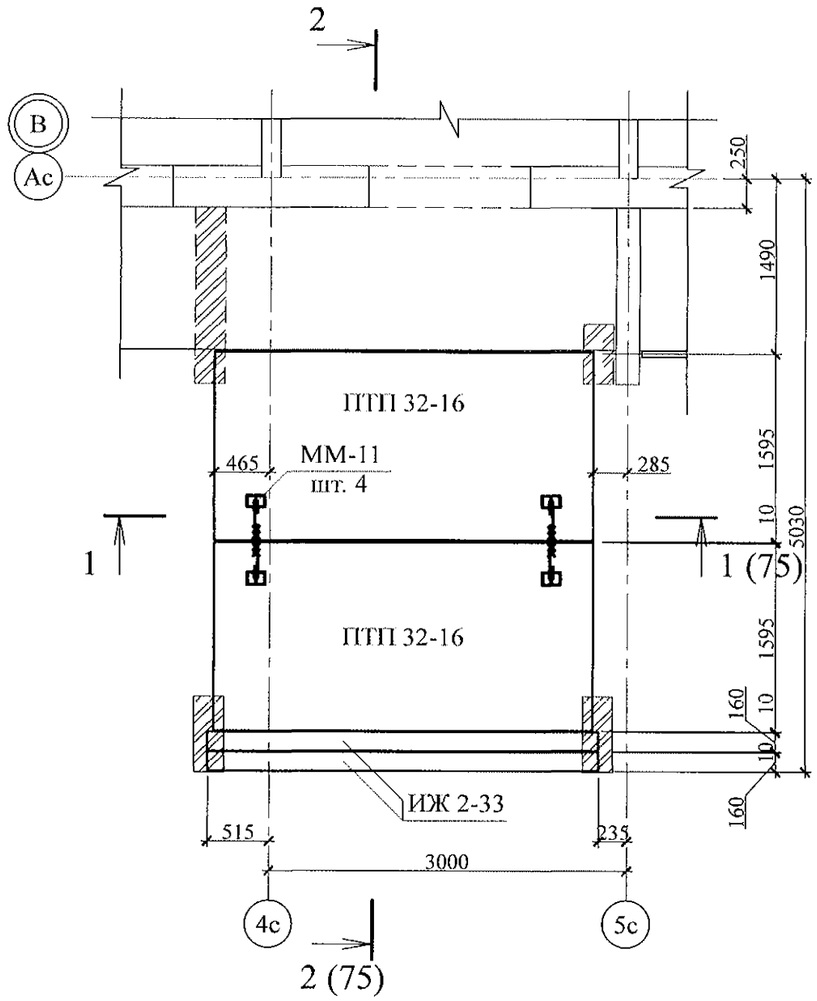

Марка	Обозначение	Наименование	Кол.	Масса ед. кг	Примечание
		Плиты опорные			
ОП 5.2-т	Серия 1. 225 - 2 Выпуск 11	ОП 5. 2 - Т	4	45	
		Перемычки брусковые			
ПР 1	Серия 1. 038. 1 - 1 Выпуск 1	5 ПБ 31 - 27	2	428	
		Панели перекрытий			
ТП 32-16	02. 019 КЖ. И - 97	ПТП 32 - 16	2	1509	
		Изделия железобетонные			
ИЖ 2-33	02. 019 КЖИ	ИЖ 2-33	2	300	
		Детали			
ММ-11	2. 240 - 1 вып. 2	ММ-11	4	0,34	

1. Общие указания см. листы 1.4, 1.5.
2. Элементы покрытия монтировать по слою цементно-песчаного раствора М100 Пк2 ГОСТ 28013 толщиной 10 мм.
3. Отметка низа всех плит и прогонов +2,440.
4. Швы между плитами и прогонами заполнить цементно-песчаным раствором М100 Пк3 ГОСТ 28013.
5. Кладку выполнять из кирпича керамического марки КР-р-по 250х120х65/1НФ/100/2.0/50/ ГОСТ 530-2012 на цем.-песч. растворе М50 Пк3 ГОСТ 28013.
6. После монтажа прогонов монтажные петли распустить и объединить прогоны на сварке.

Взам. инв. №

Подп. и дата

Инв. № подл.

Изм.	Кол.Уч.	Лист	№док	Подпись	Дата
Исполнил		Каблуков			
Проверил		Кидралеева			
Н. контр.		Кидралеева			

789 - 14 - 2015 - АС 2

Свердловская область, г. Каменск-Уральский, пересечение улиц Каменской и Героев Отечества

Жилой дом №14 многоэтажной застройки со встроенными помещениями общественного назначения

Стадия	Лист	Листов
Р	76	

Крыльцо сквозного прохода секции в осях 7-6. Схема расположения элементов покрытия. Спецификация элементов конструкций

КБ СТРОИТЕЛЬНЫЕ ТЕХНОЛОГИИ

План кровли

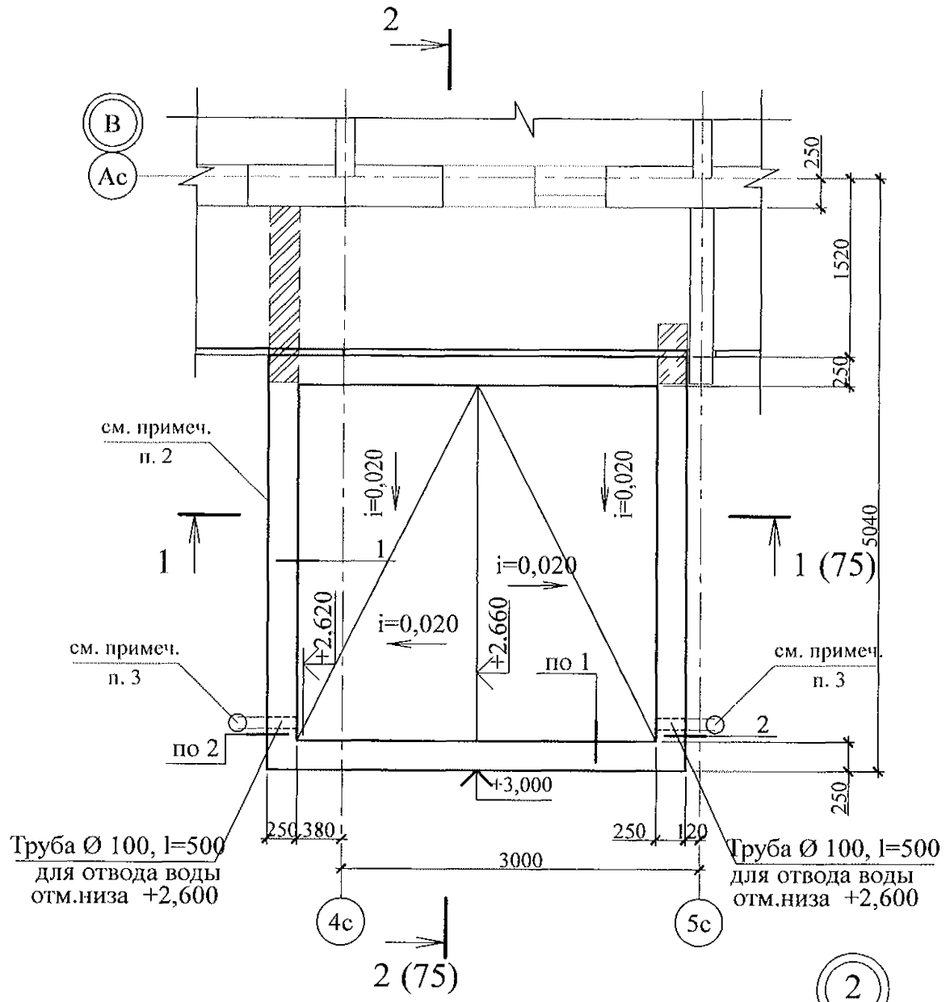

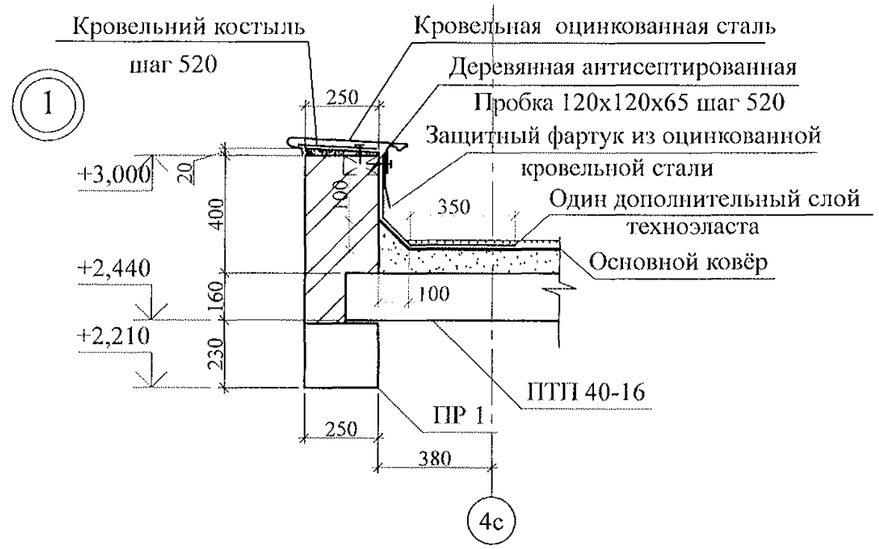

1. Общие указания см. листы 1.4, 1.5.
2. Кладку выполнять из кирпича керамического марки КР-р-по 250х120х65/1НФ/100/2.0/50/ ГОСТ 530-2012 на цем.-песч. растворе М50 Пк3 ГОСТ 28013.
3. Водотведение с кровли тамбура производить через выпускные трубы ТрВ 100 длиной 500 мм по водосточной системе ИНСИ D-100 непосредственно на рельеф. Водосточную систему ИНСИ D-100 (2 шт.) комплектовать из следующих деталей:
   - воронка В100 - 1 шт.;
   - труба водосточная ТрВ 100 длиной 2500 мм (уточнить по месту) - 1 шт.;
   - колено сливное КСл 100 - 1 шт.; - держатель трубы ДТ 100 - 2 шт.

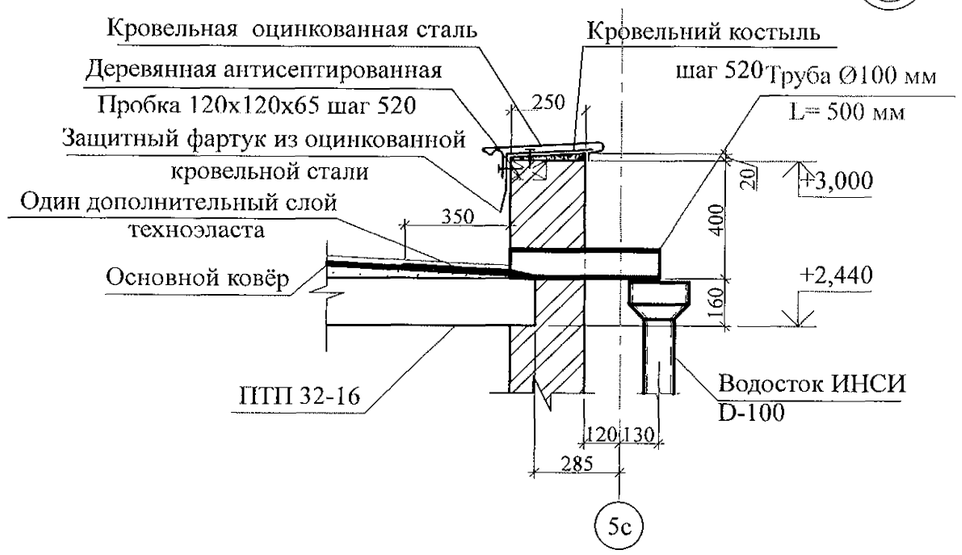

Изм.	Кол.Уч	Лист	№док	Подпись	Дата
Исполнил		Каблуков			
Проверил		Кидралеева			
Н. контр.		Кидралеева			

789 - 14 - 2015 - АС 2

Свердловская область, г. Каменск-Уральский, пересечение улиц Каменской и Героев Отечества

Жилой дом №14 многоэтажной застройки со встроенными помещениями общественного назначения

Стадия	Лист	Листов
Р	77	

Крыльцо сквозного прохода секции в осях 7-6. План кровли. Узлы 1, 2

КБ СТРОИТЕЛЬНЫЕ ТЕХНОЛОГИИ

Взам. инв. №

Подп. и дата

Инв. № подл.

Схема расположения элементов стальных ограждений

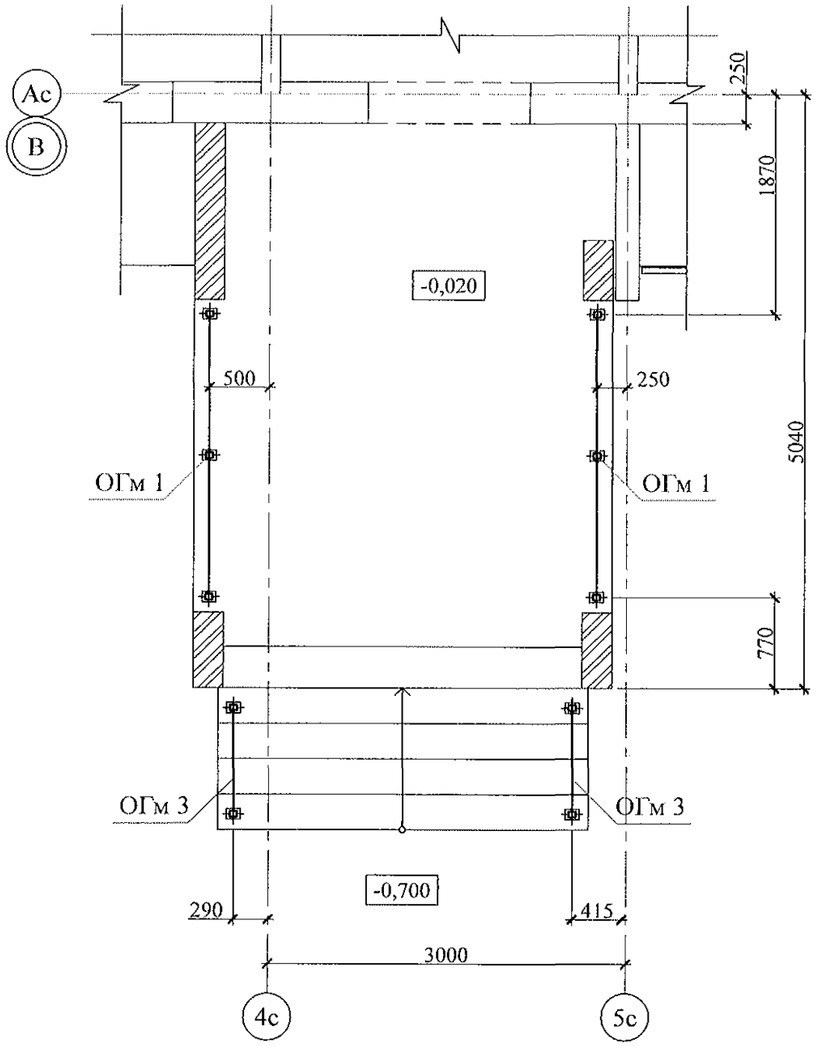

Поз.	Обозначение	Наименование	Кол.	Масса	Примечание
		Сборочные единицы			
ОГм 1	789 - 14 - 2015 - АС 2 - 83	Ограждение ОГм 1	2	28,42	
ОГм 3	789 - 14 - 2015 - АС 2 - 83	Ограждение ОГм 3	2	12,27	

1. Общие указания см. листы 1.4, 1.5.
2. Металлические изделия после монтажа окрасить атмосферостойкими лакокрасочными покрытиями группы I (по СНИП 2.03.11) за 2 раза, по предварительно очищенной поверхности.
3. Сварные соединения выполнить ручной дуговой сваркой по ГОСТ 5264 электродами Э42 ГОСТ 9467, катетом сварного шва - не более наименьшей толщины соединяемых элементов.
4. Стойки ограждений марки крепить к основанию дюбелями или распорными анкерами, рассчитанными на совместное усилие 7 кН.

Взам. инв. №

Подп. и дата

Инв. № подл.

Изм.	Кол.Уч	Лист	№док	Подпись	Дата
Исполнил		Каблуков			
Проверил		Кидралеева			
Н. контр.		Кидралеева			

789 - 14 - 2015 - АС 2

Свердловская область, г. Каменск-Уральский, пересечение улиц Каменской и Героев Отечества

Жилой дом №14 многоэтажной застройки со встроенными помещениями общественного назначения

Стадия	Лист	Листов
Р	78	

Крыльцо сквозного прохода секции в осях 7-6. Схема расположения элементов стальных ограждений. Спецификация элементов конструкций

КБ СТРОИТЕЛЬНЫЕ ТЕХНОЛОГИИ

Кладочный план

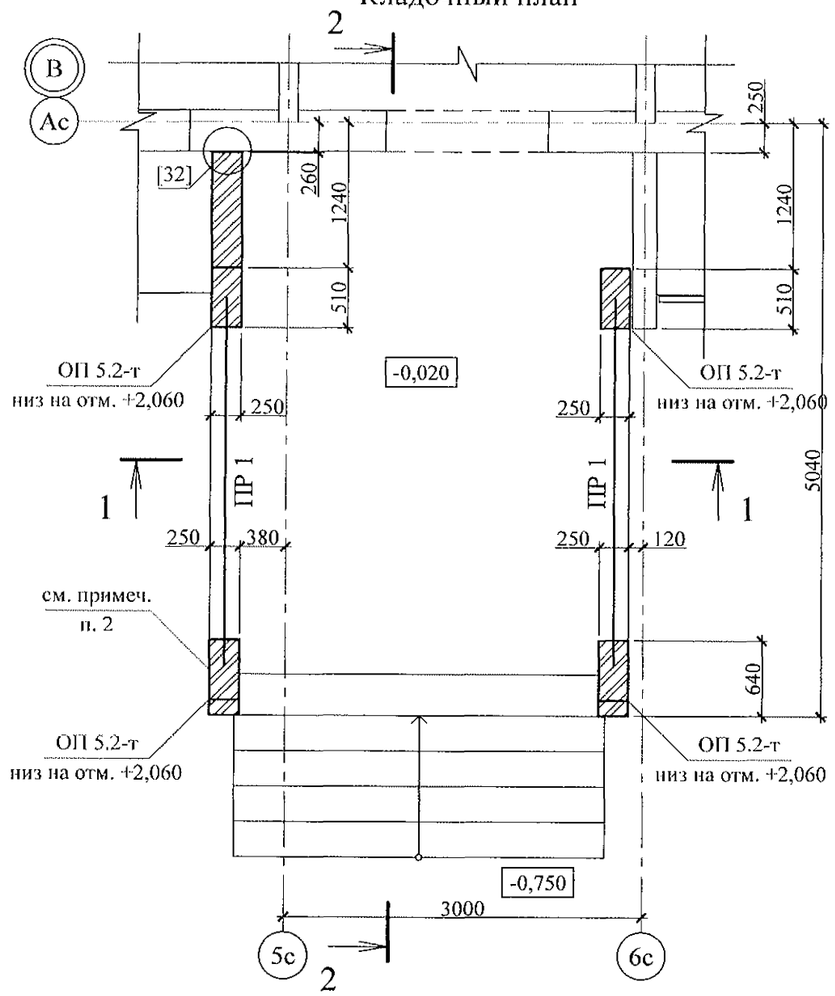

Разрез 1-1

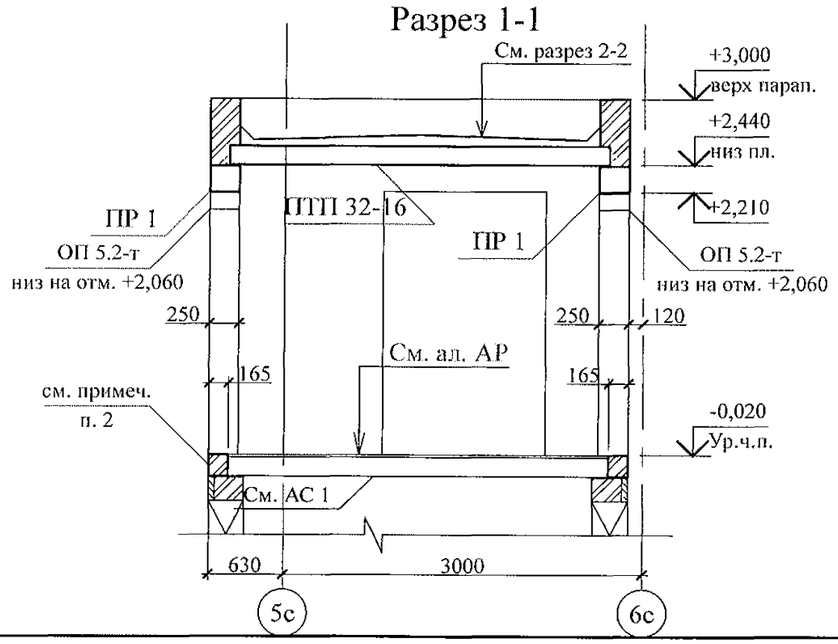

Разрез 2-2

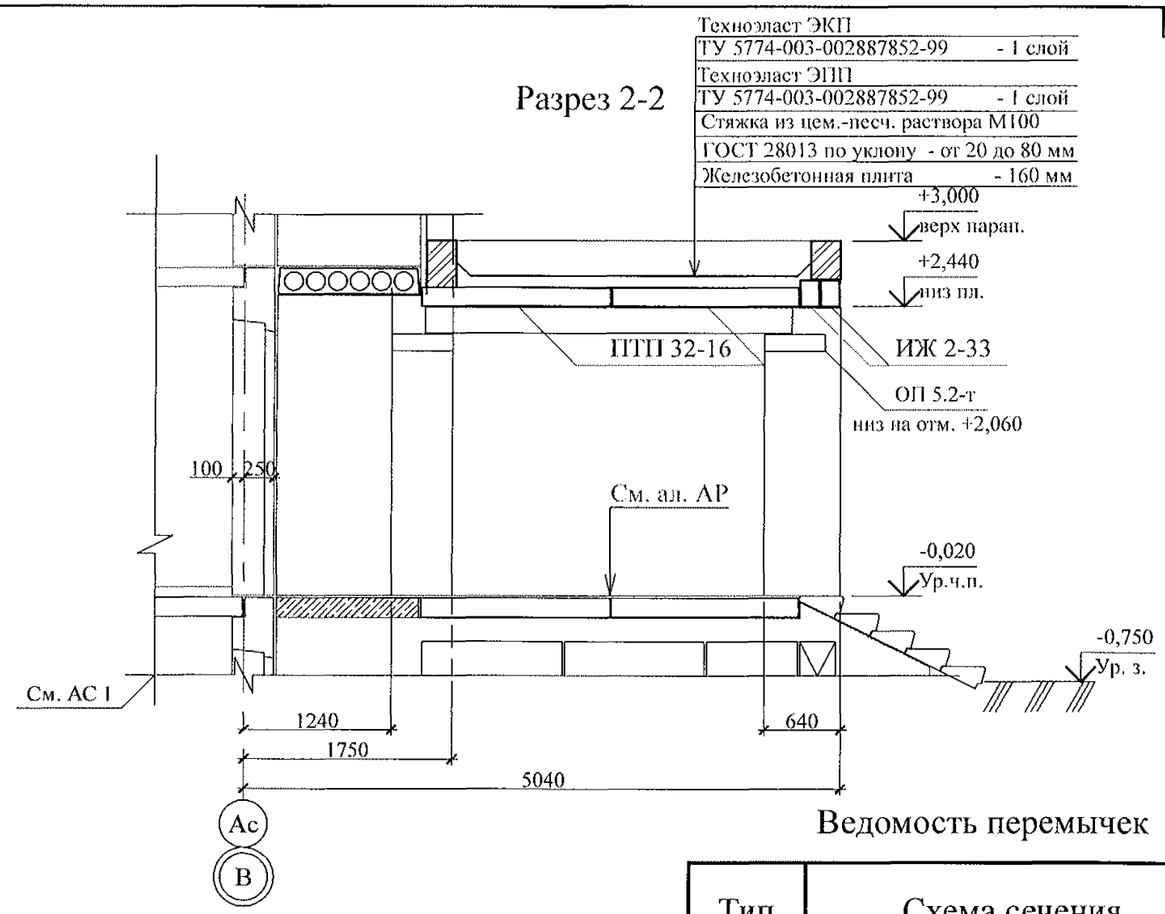

Ведомость перемычек

Тип	Схема сечения
ПР 1	+2,210

1. Общие указания см. листы 1.4, 1.5.
2. Кладку выполнять из кирпича керамического марки КР-р-по 250х120х65/1НФ/100/2.0/50/ ГОСТ 530-2012 на цементно-песчаном растворе М 50 Пк3 ГОСТ 28013.
3. Перемычки ПР 1 укладывать по слою цементно-песчаного раствора М50 Пк3 ГОСТ 28013 толщиной 10 мм.
4. Спецификацию элементов конструкций см. л. 80.

Взам. инв. №

Подп. и дата

Инв. № подл.

Изм.	Кол.Уч	Лист	№док	Подпись	Дата
Исполнил		Каблуков			
Проверил		Кидралеева			
Н. контр.		Кидралеева			

789 - 14 - 2015 - АС 2

Свердловская область, г. Каменск-Уральский, пересечение улиц Каменской и Героев Отечества

Жилой дом №14 многоэтажной застройки со встроенными помещениями общественного назначения

Стадия	Лист	Листов
Р	79	

Крыльцо сквозного прохода секции в осях 5-4. Кладочный план. Разрезы 1-1, 2-2

КБ СТРОИТЕЛЬНЫЕ ТЕХНОЛОГИИ

Схема расположения элементов покрытия

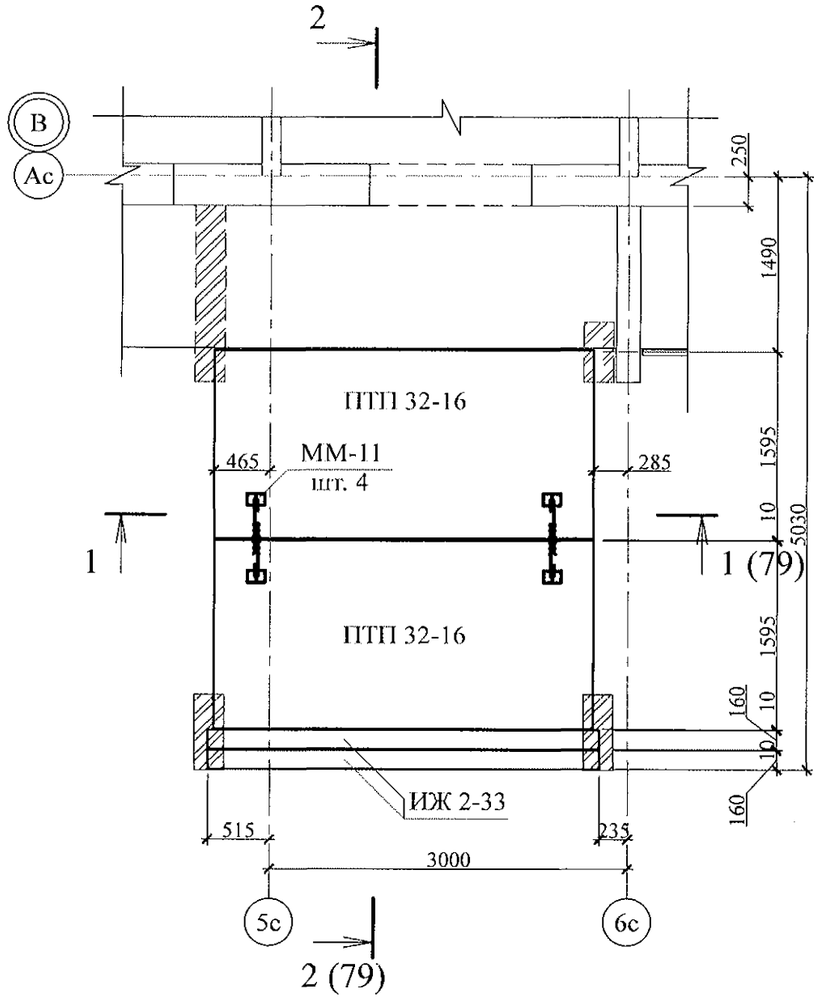

Марка	Обозначение	Наименование	Кол.	Масса ед. кг	Примечание
		Плиты опорные			
ОП 5.2-т	Серия 1. 225 - 2 Выпуск 11	ОП 5. 2 - Т	4	45	
		Перемычки брусковые			
ПР 1	Серия 1. 038. 1 - 1 Выпуск 1	5 ПБ 31 - 27	2	428	
		Панели перекрытий			
ТП 32-16	02. 019 КЖ. И - 97	ПТП 32 - 16	2	1509	
		Изделия железобетонные			
ИЖ 2-33	02. 019 КЖИ	ИЖ 2-33	2	300	
		Детали			
ММ-11	2. 240 - 1 вып. 2	ММ-11	4	0,34	

1. Общие указания см. листы 1.4, 1.5.
2. Элементы покрытия монтировать по слою цементно-песчаного раствора М100 Пк2 ГОСТ 28013 толщиной 10 мм.
3. Отметка низа всех плит и прогонов +2,440.
4. Швы между плитами и прогонами заполнить цементно-песчаным раствором М100 Пк3 ГОСТ 28013.
5. Кладку выполнять из кирпича керамического марки КР-р-по 250х120х65/1НФ/100/2.0/50/ ГОСТ 530-2012 на цем.-песч. растворе М50 Пк3 ГОСТ 28013.
6. После монтажа прогонов монтажные петли распустить и объединить прогоны на сварке.

Взам. инв. №

Подп. и дата

Инв. № подл.

Изм.	Кол.Уч	Лист	№док	Подпись	Дата
Исполнил		Каблуков			
Проверил		Кидралеева			
Н. контр.		Кидралеева			

789 - 14 - 2015 - АС 2

Свердловская область, г. Каменск-Уральский, пересечение улиц Каменской и Героев Отечества

Жилой дом №14 многоэтажной застройки со встроенными помещениями общественного назначения

Стадия	Лист	Листов
Р	80	

Крыльцо сквозного прохода секции в осях 5-4. Схема расположения элементов покрытия. Спецификация элементов конструкций

КБ СТРОИТЕЛЬНЫЕ ТЕХНОЛОГИИ

План кровли

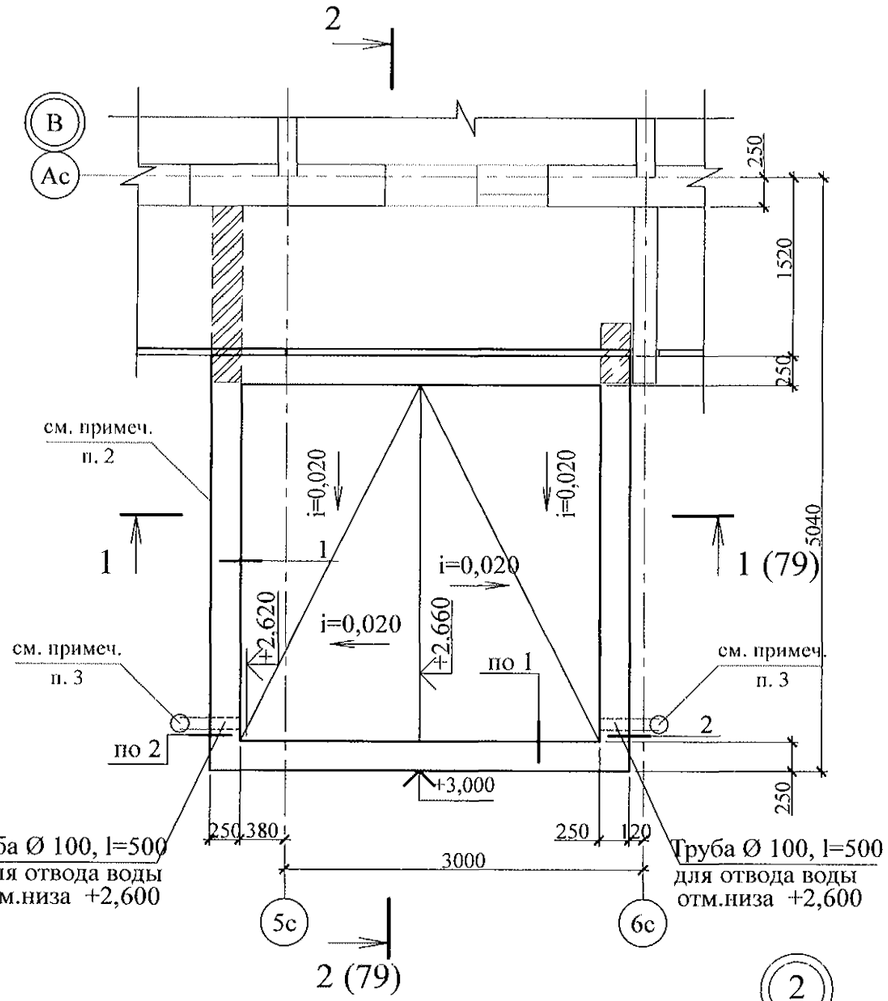

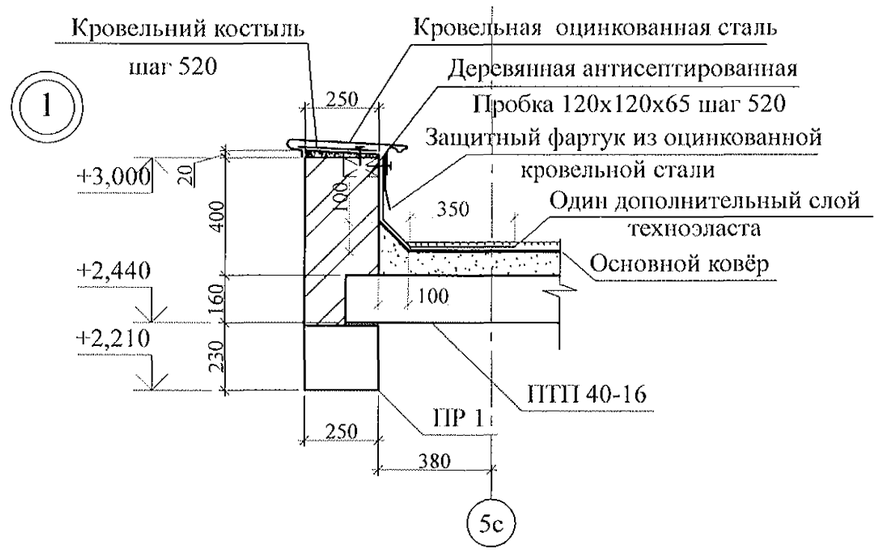

1. Общие указания см. листы 1.4, 1.5.
2. Кладку выполнять из кирпича керамического марки КР-р-по 250х120х65/1НФ/100/2.0/50/ ГОСТ 530-2012 на цем.-песч. растворе М50 Пк3 ГОСТ 28013.
3. Водотведение с кровли тамбура производить через выпускные трубы ТрВ 100 длиной 500 мм по водосточной системе ИНСИ D-100 непосредственно на рельеф. Водосточную систему ИНСИ D-100 (2 шт.) комплектовать из следующих деталей:
   - воронка В100 - 1 шт.;
   - труба водосточная ТрВ 100 длиной 2500 мм (уточнить по месту) - 1 шт.;
   - колено сливное КСл 100 - 1 шт.; - держатель трубы ДТ 100 - 2 шт.

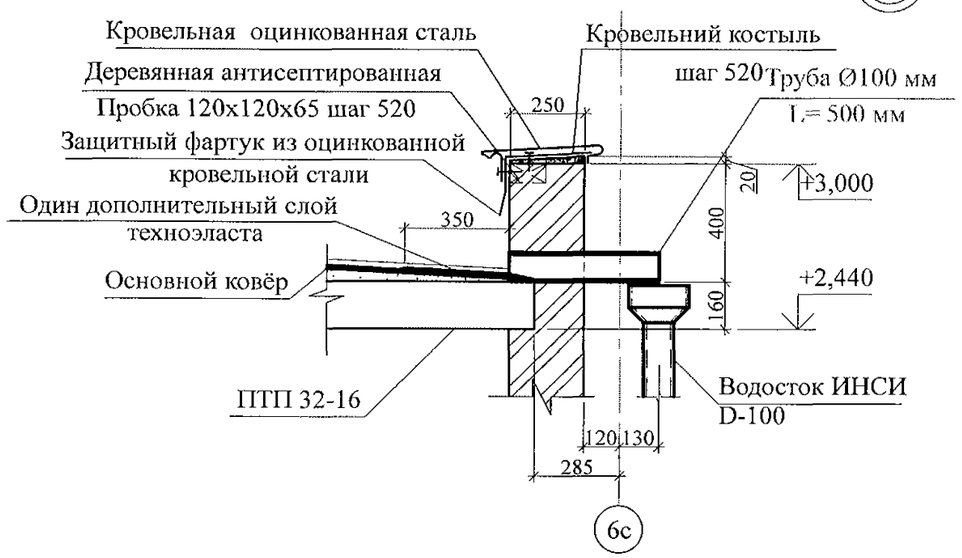

Взам. инв. №	Подп. и дата	Инв. № подл.

Изм.	Кол.Уч	Лист	№док	Подпись	Дата
Исполнил		Каблуков			
Проверил		Кидралеева			
Н. контр.		Кидралеева			

789 - 14 - 2015 - АС 2

Свердловская область, г. Каменск-Уральский, пересечение улиц Каменской и Героев Отечества

Жилой дом №14 многоэтажной застройки со встроенными помещениями общественного назначения

Стадия	Лист	Листов
Р	81	

Крыльцо сквозного прохода секции в осях 5-4. План кровли. Узлы 1, 2

КБ СТРОИТЕЛЬНЫЕ ТЕХНОЛОГИИ

Схема расположения элементов стальных ограждений

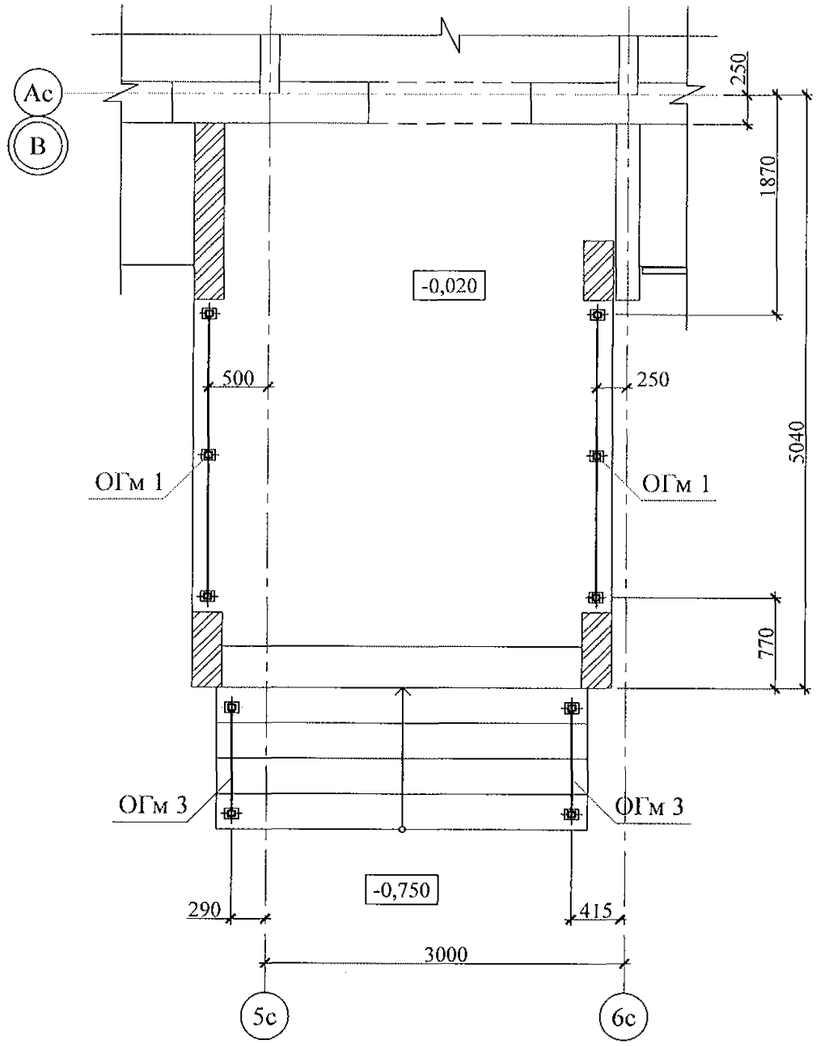

Поз.	Обозначение	Наименование	Кол.	Масса	Примечание
		Сборочные единицы			
ОГм 1	789 - 14 - 2015 - АС 2 - 83	Ограждение ОГм 1	2	28,42	
ОГм 3	789 - 14 - 2015 - АС 2 - 83	Ограждение ОГм 3	2	12,27	

1. Общие указания см. листы 1.4, 1.5.
2. Металлические изделия после монтажа окрасить атмосферостойкими лакокрасочными покрытиями группы I (по СНИП 2.03.11) за 2 раза, по предварительно очищенной поверхности.
3. Сварные соединения выполнить ручной дуговой сваркой по ГОСТ 5264 электродами Э42 ГОСТ 9467, катетом сварного шва - не более наименьшей толщины соединяемых элементов.
4. Стойки ограждений марки крепить к основанию дюбелями или распорными анкерами, рассчитанными на совместное усилие 7 кН.

Взам. инв. №

Подп. и дата

Инв. № подл.

Изм.	Кол.Уч.	Лист	№док	Подпись	Дата
Исполнил		Каблуков			
Проверил		Кидралеева			
Н. контр.		Кидралеева			

789 - 14 - 2015 - АС 2

Свердловская область, г. Каменск-Уральский, пересечение улиц Каменской и Героев Отечества

Жилой дом №14 многоэтажной застройки со встроенными помещениями общественного назначения

Стадия	Лист	Листов
Р	82	

Крыльцо сквозного прохода секции в осях 5-4. Схема расположения элементов стальных ограждений. Спецификация элементов конструкций

КБ СТРОИТЕЛЬНЫЕ ТЕХНОЛОГИИ

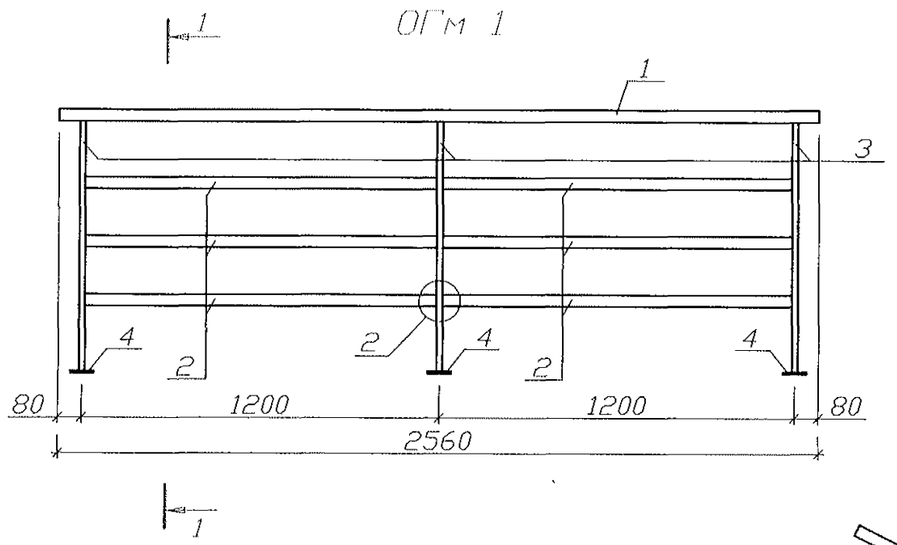

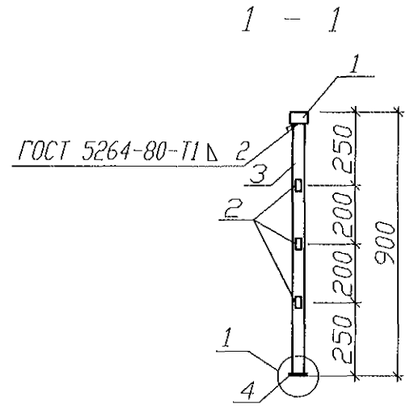

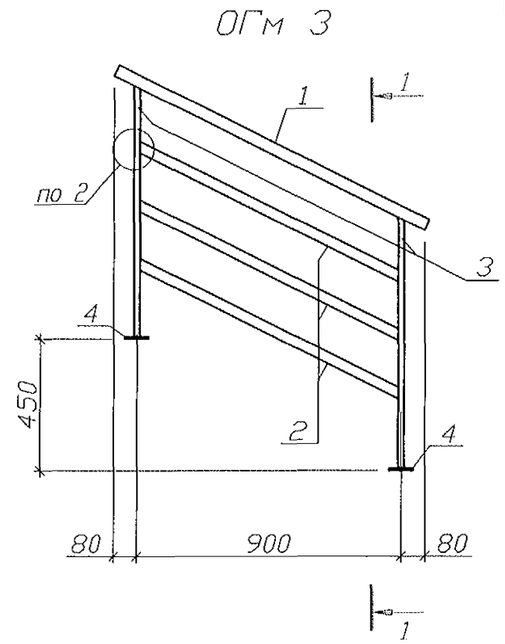

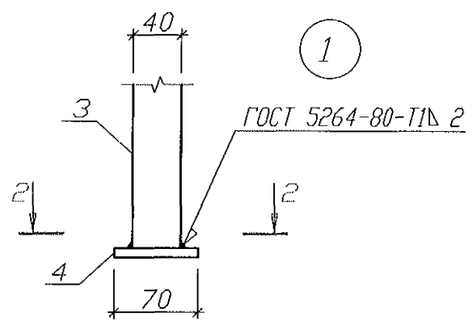

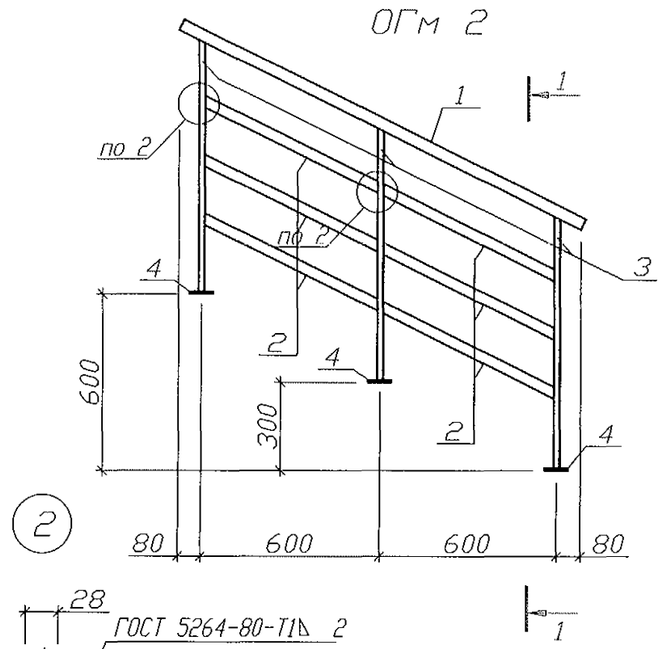

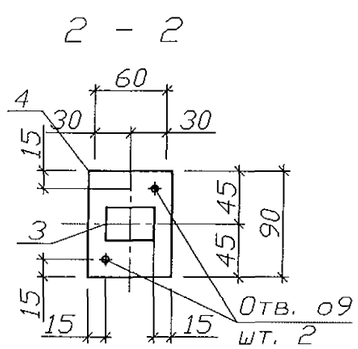

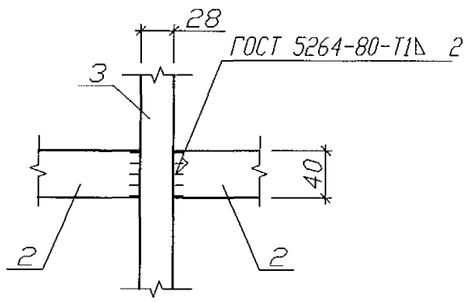

Спецификация на элемент

Марка изделия	Поз.	Наименование	Кол.	Масса 1 дет., кг	Масса изделия, кг
ОГм 1	1	Пр. гн. $\frac{60x40x3,0\ ТУ\ 36\text{-}2287}{С235\ ГОСТ\ 27772}$ L=2560	1	10,99	28,42
	2	Пр. гн. $\frac{40x28x1,8\ ТУ\ 36\text{-}2287}{С235\ ГОСТ\ 27772}$ L=1172	6	1,99	
	3	Пр. гн. $\frac{40x28x1,8\ ТУ\ 36\text{-}2287}{С235\ ГОСТ\ 27772}$ L=852	3	1,53	
	4	Полоса $\frac{6x70\ ГОСТ\ 103}{С235\ ГОСТ\ 27772}$ L=90	3	0,30	
ОГм 2	1	Пр. гн. $\frac{60x40x3,0\ ТУ\ 36\text{-}2287}{С235\ ГОСТ\ 27772}$ L=1520	1	5,81	17,96
	2	Пр. гн. $\frac{40x28x1,8\ ТУ\ 36\text{-}2287}{С235\ ГОСТ\ 27772}$ L=650	6	1,11	
	3	Пр. гн. $\frac{40x28x1,8\ ТУ\ 36\text{-}2287}{С235\ ГОСТ\ 27772}$ L=852	3	1,53	
	4	Полоса $\frac{6x70\ ГОСТ\ 103}{С235\ ГОСТ\ 27772}$ L=90	3	0,30	
ОГм 3	1	Пр. гн. $\frac{60x40x3,0\ ТУ\ 36\text{-}2287}{С235\ ГОСТ\ 27772}$ L=1180	1	5,07	12,27
	2	Пр. гн. $\frac{40x28x1,8\ ТУ\ 36\text{-}2287}{С235\ ГОСТ\ 27772}$ L=1000	3	1,71	
	3	Пр. гн. $\frac{40x28x1,8\ ТУ\ 36\text{-}2287}{С235\ ГОСТ\ 27772}$ L=852	2	1,53	
	4	Полоса $\frac{6x70\ ГОСТ\ 103}{С235\ ГОСТ\ 27772}$ L=90	2	0,30	

1. Изготовление конструкции производить в соответствии с требованиями СНиП III-18-75 "Металлические конструкции: Правила производства и приемки работ".
2. Сварку производить по ГОСТ 5264-80* электродами Э42 ГОСТ 9467-75* по всем линиям контакта. Катет шва брать по наименьшей толщине соединяемых деталей.
3. Конструкцию покрыть грунтом ГФ-021 (ФЛ 03К) ГОСТ 25129-82 в 2 слоя.

Изм.	Кол.Уч.	Лист	№док	Подпись	Дата
Исполнил		Каблуков			
Проверил		Кидралеева			
Н. контр.		Кидралеева			

789 - 14 - 2015 - АС 2

Свердловская область, г. Каменск-Уральский, пересечение улиц Каменской и Героев Отечества

Жилой дом №14 многоэтажной застройки со встроенными помещениями общественного назначения

Стадия	Лист	Листов
Р	83	

Стальные ограждения ОГм 1, ОГм 2, ОГм 3

КБ СТРОИТЕЛЬНЫЕ ТЕХНОЛОГИИ

Взам. инв. №

Подп. и дата

Инв. № подл.

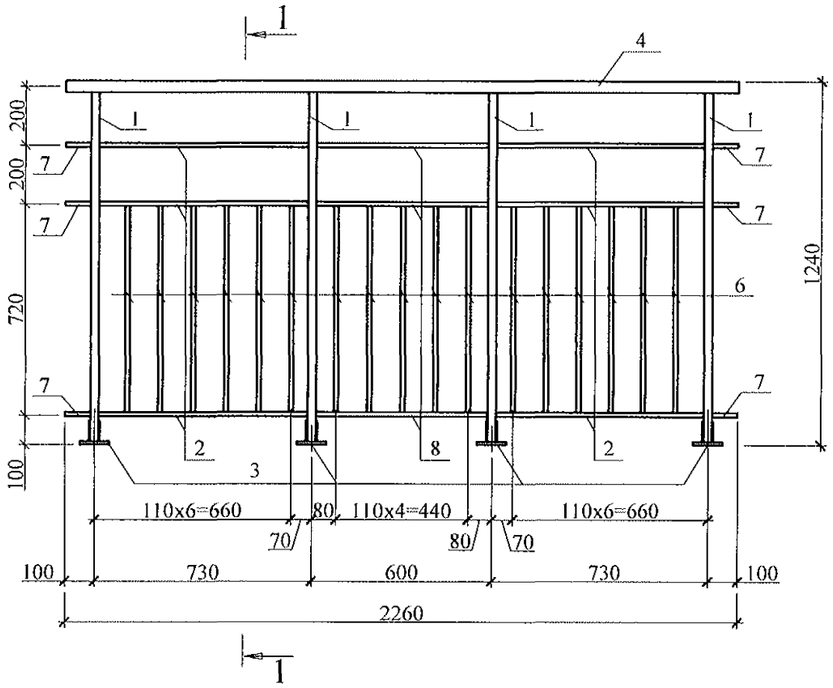

1 - 1

Марка изделия	Поз.	Наименование	Кол.	Масса 1 дет., кг	Масса изделия, кг
ОГм 23	1	Пр. гн. $\frac{40x28x1.8\ ТУ\ 36\text{-}2287}{С235\ ГОСТ\ 27772}$ L=1192	4	2,13	35,19
	2	Труба $\frac{15x15x1,5\ ГОСТ\ 8639}{С235\ ГОСТ\ 27772}$ L=702	12	0,42	
	3	Полоса $\frac{8x140\ ГОСТ\ 103}{С235\ ГОСТ\ 27772}$ L=140	4	1,23	
	4	Пр. гн. $\frac{50x40x1.8\ ТУ\ 36\text{-}2287}{С235\ ГОСТ\ 27772}$ L=2260	1	5,41	
	5	Полоса $\frac{6x70\ ГОСТ\ 103}{С235\ ГОСТ\ 27772}$ L=100	8	0,33	
	6	Труба $\frac{15x15x1,5\ ГОСТ\ 8639}{С235\ ГОСТ\ 27772}$ L=705	17	0,43	
	7	Труба $\frac{15x15x1,5\ ГОСТ\ 8639}{С235\ ГОСТ\ 27772}$ L=85	6	0,05	
	8	Труба $\frac{15x15x1,5\ ГОСТ\ 8639}{С235\ ГОСТ\ 27772}$ L=572	3	0,35	

1

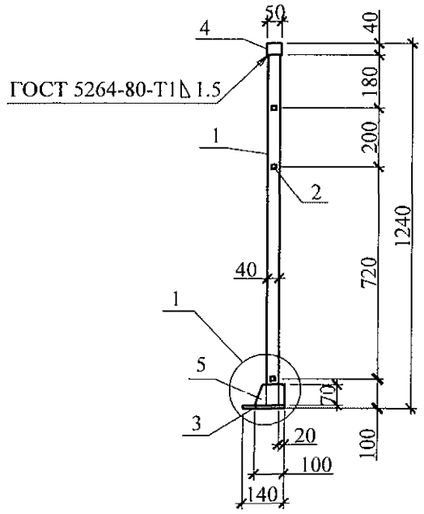

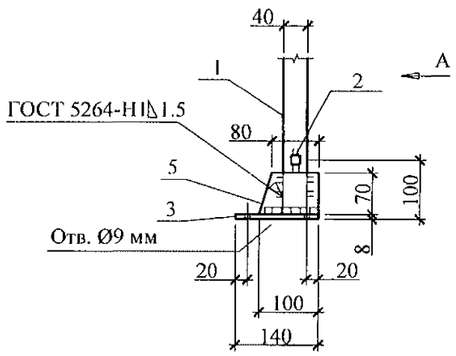

Вид А

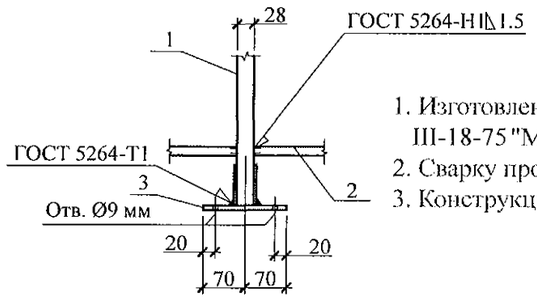

1. Изготовление конструкции производить в соответствии с требованиями СНиП III-18-75 "Металлические конструкции: Правила производства и приемки работ".
2. Сварку производить по ГОСТ 5264-80* электродами Э42 ГОСТ 9467-75*.
3. Конструкцию покрыть грунтом ГФ-021 (ФЛ 03К) ГОСТ 25129-82 в 2 слоя.

поз 3

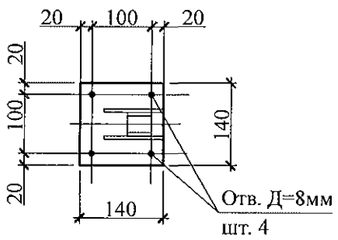

поз. 5

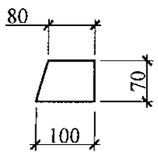

Взам. инв. №

Подп. и дата

Инв. № подл.

Изм.	Кол.Уч.	Лист	№док	Подпись	Дата
Исполнил		Каблуков			
Проверил		Кидралеева			
Н. контр.		Кидралеева			

789 - 14 - 2015 - АС 2

Свердловская область, г. Каменск-Уральский, пересечение улиц Каменской и Героев Отечества

Жилой дом №14 многоэтажной застройки со встроенными помещениями общественного назначения

Стадия	Лист	Листов
Р	84	

Ограждение лоджии ОГм 23

КБ СТРОИТЕЛЬНЫЕ ТЕХНОЛОГИИ

Вертикальный стык

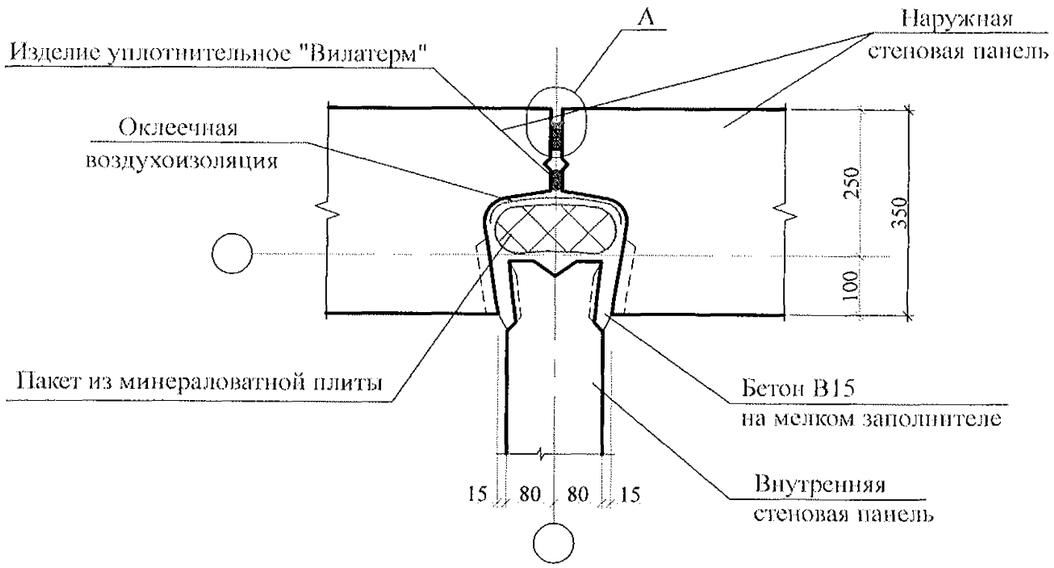

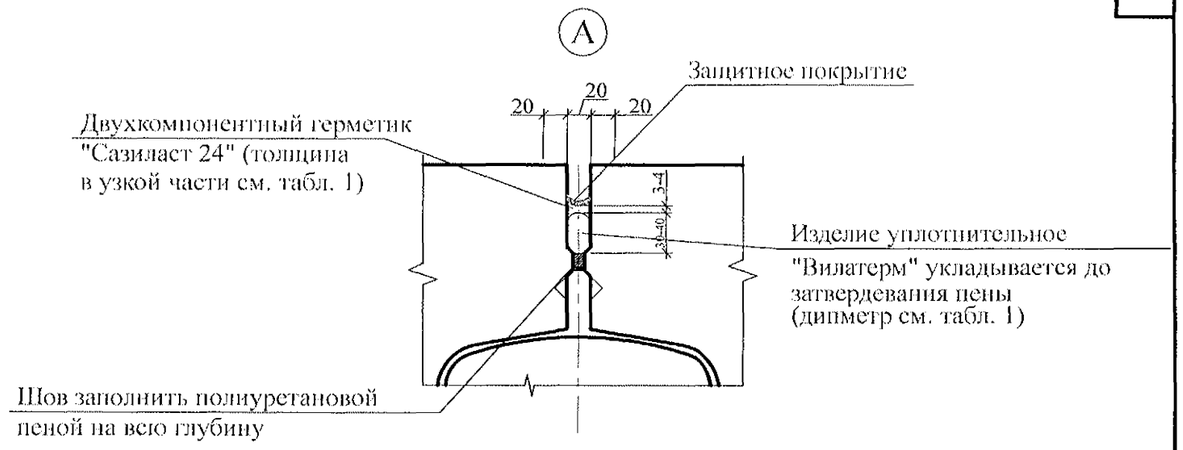

Таблица 1 - Параметры конструкций швов.

Ширина шва b, мм	Толщина слоя герметика в узкой части шва, мм	Диаметр упругой прокладки, мм
10	4	20
15	4	20
20	6	30
25	7	40
30	8	40
35	9	50
40	10	60

Горизонтальный стык

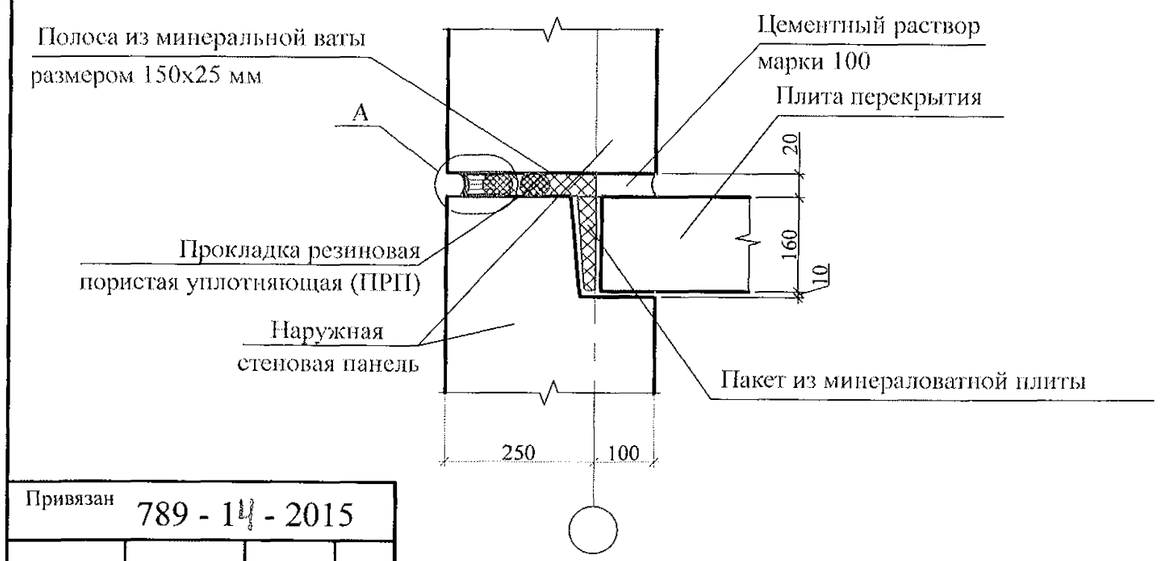

Устройство стыков наружных и внутренних стеновых панелей

1. Панели наружных и внутренних стен устанавливать на слой цементного раствора марки 100 толщиной 20 мм, стыки заполнять бетоном кл.В15, согласно узлам.
2. В колодцах вертикальных стыков необходимо выполнять оклеечную воздухоизоляцию. Воздухозащитную ленту следует наклеивать поэтажно до монтажа внутренних стеновых панелей. Запрещается применять пергамин и рубероид в качестве оклеечной воздухоизоляции.
3. Герметизирующие и уплотняющие материалы устанавливать выше отметки -0,200.
4. Герметизацию стыков панелей цокольного и первого этажей, а так же в узлах, где стенки лоджий примыкают к наружным панелям, выполнить по узлу А.
5. При использовании самоклеящейся воздухозащитной ленты "Герлен Д" в стыки между панелями со стороны колодца должны быть установлены уплотняющие прокладки.
6. Зачеканку устий стыков в техническом подполье следует производить раствором на всю глубину без применения герметизирующих и уплотняющих материалов.
7. Для утепления горизонтальных швов может использоваться минеральная вата Isover или другой аналогичный материал.
8. Заделку стыков наружных стен в ИТП выполнять аналогично стыкам панелей типового этажа.
9. Общие указания см. подсерию 97.1/1.2, часть 8/1.2, раздел 8.1-1, выпуск 4 и альбом 97.241/06 УМ-АС 5 л. 1.2.

Привязан	789 - 14 - 2015					
Исполнил	Каблуков		01.23			
Инд. №						

Изм.	Кол.уч.	Лист	№док	Подпись	Дата
Исполнил		Root			
Проверил		Кидралеева			
Н.контр.		Кидралеева			

851-2-2017 - АС 2

г. Челябинск, Курчатовский район, микрорайон № 48 Краснопольской площадки № 1

Жилой дом № 14 (стр.) с индивидуальной вставкой со встроенно-пристроенными объектами СКБО в 1-м этаже (помещения для досуга, кафе, аптека, магазин, офисы) 2-ой этап строительства

Стадия	Лист	Листов
Р	39	

Узлы заполнения и герметизации вертикального и горизонтального стыков панелей

КБ СТРОИТЕЛЬНЫЕ ТЕХНОЛОГИИ

Узел заполнения и герметизации горизонтального стыка панелей и плит лоджий (тип ПЛ, толщина 160 мм) (плит балконов (тип ПБк, толщина 160 мм))

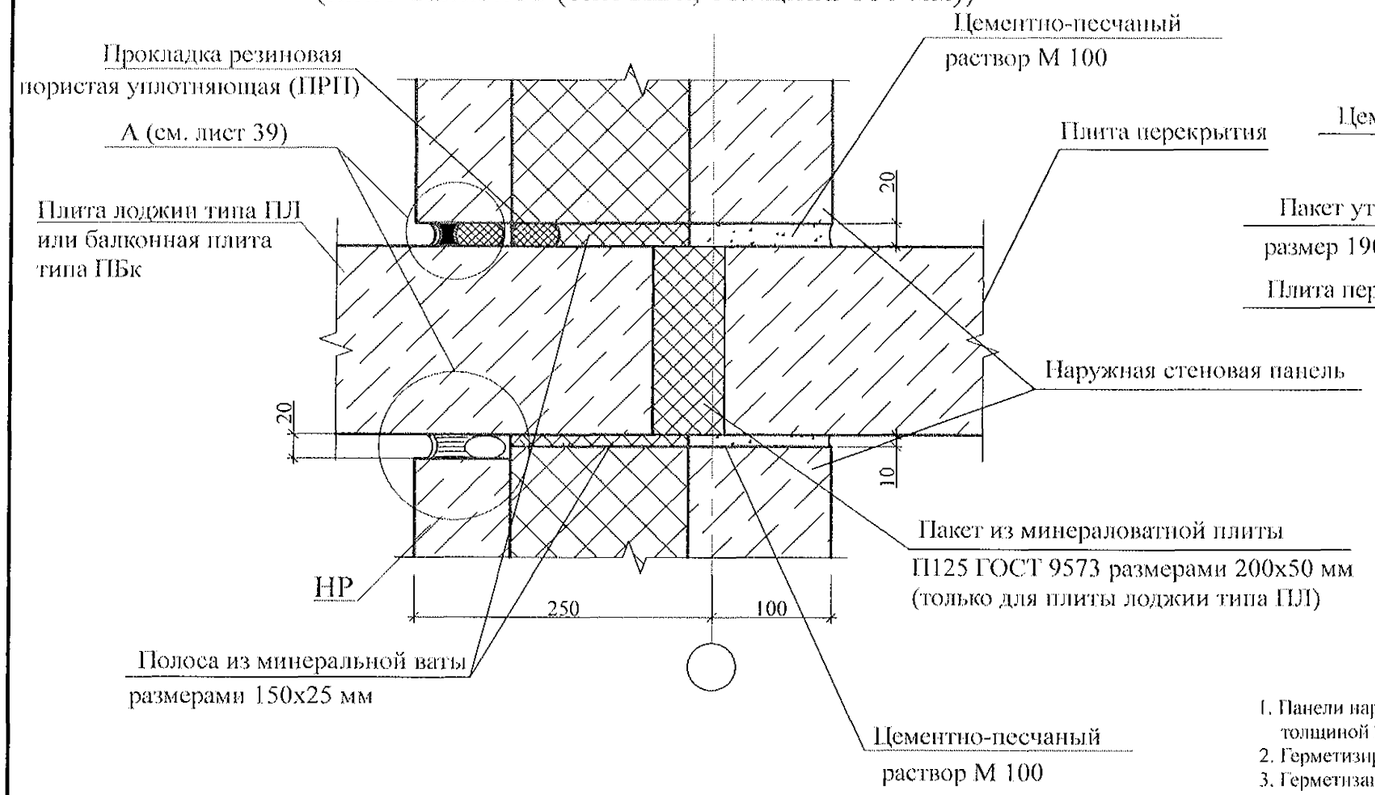

Узел заполнения и герметизации горизонтального стыка панелей и плит лоджий (тип ПК, толщина 220 мм) (разрез в-в)

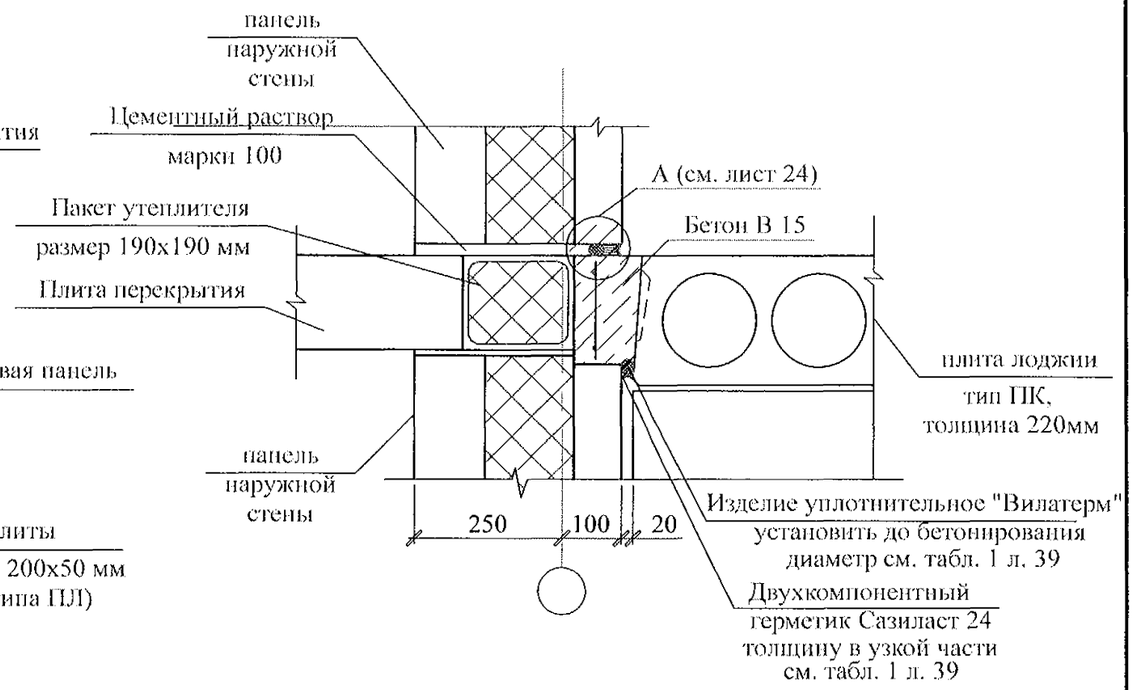

Узел заполнения и герметизации горизонтального стыка панелей и плит лоджий (тип ПК, толщина 220 мм)

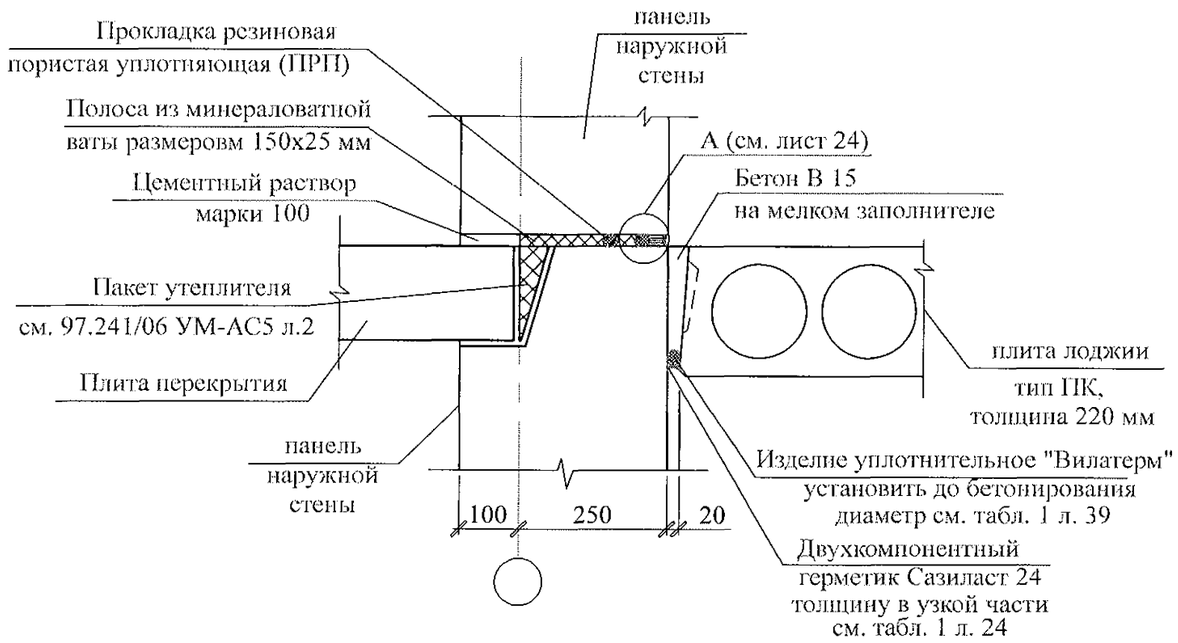

1. Панели наружных и внутренних стен устанавливать на слой цементного раствора марки 100 толщиной 20 мм, стыки заполнять бетоном кл.В15, согласно узлам.
2. Герметизирующие и уплотняющие материалы устанавливать выше отметки -0,200.
3. Герметизацию стыков панелей цокольного и первого этажей, а так же в узлах, где стенки лоджий примыкают к наружным панелям, выполнить по узлу А.
4. При использовании самоклеящейся воздухозащитной ленты "Герлен Д" в стыки между панелями со стороны колодца должны быть установлены уплотняющие прокладки.
5. Зачеканку устий стыков в техническом подполье следует производить раствором на всю глубину без применения герметизирующих и уплотняющих материалов.
6. Для утепления горизонтальных швов может использоваться минеральная вата Isover или другой аналогичный материал.
7. Материалы, за исключением материалов "Узла А", для заполнения вертикального и горизонтального стыков устанавливаются совместно с монтажом железобетонных конструкций.
8. Общие указания см. подсерию 97.1/1.2, часть 8/1.2, раздел 8.1-1, выпуск 4 и альбом 97.241/06 УМ-АС 5 л. 1.2.

Привязан	789 - 1Ц - 2015		
Исполнил	Каблуков		01.23
Инд. №			

Изм.	Кол.уч.	Лист	№док	Подпись	Дата
Исполнил		Root			
Проверил		Кидралеева			
Н.контр.		Кидралеева			

851-2-2017 - АС 2

г. Челябинск, Курчатовский район, микрорайон № 48 Краснопольской площадки № 1

Жилой дом № 14 (стр.) с индивидуальной вставкой со встроенно-пристроенными объектами СКБО в 1-м этаже (помещения для досуга, кафе, аптека, магазин, офисы) 2-ой этап строительства

Стадия	Лист	Листов
Р	40	

Узлы заполнения и герметизации горизонтального стыка наружной стеновой панели с плитой лоджии

КБ СТРОИТЕЛЬНЫЕ ТЕХНОЛОГИИ

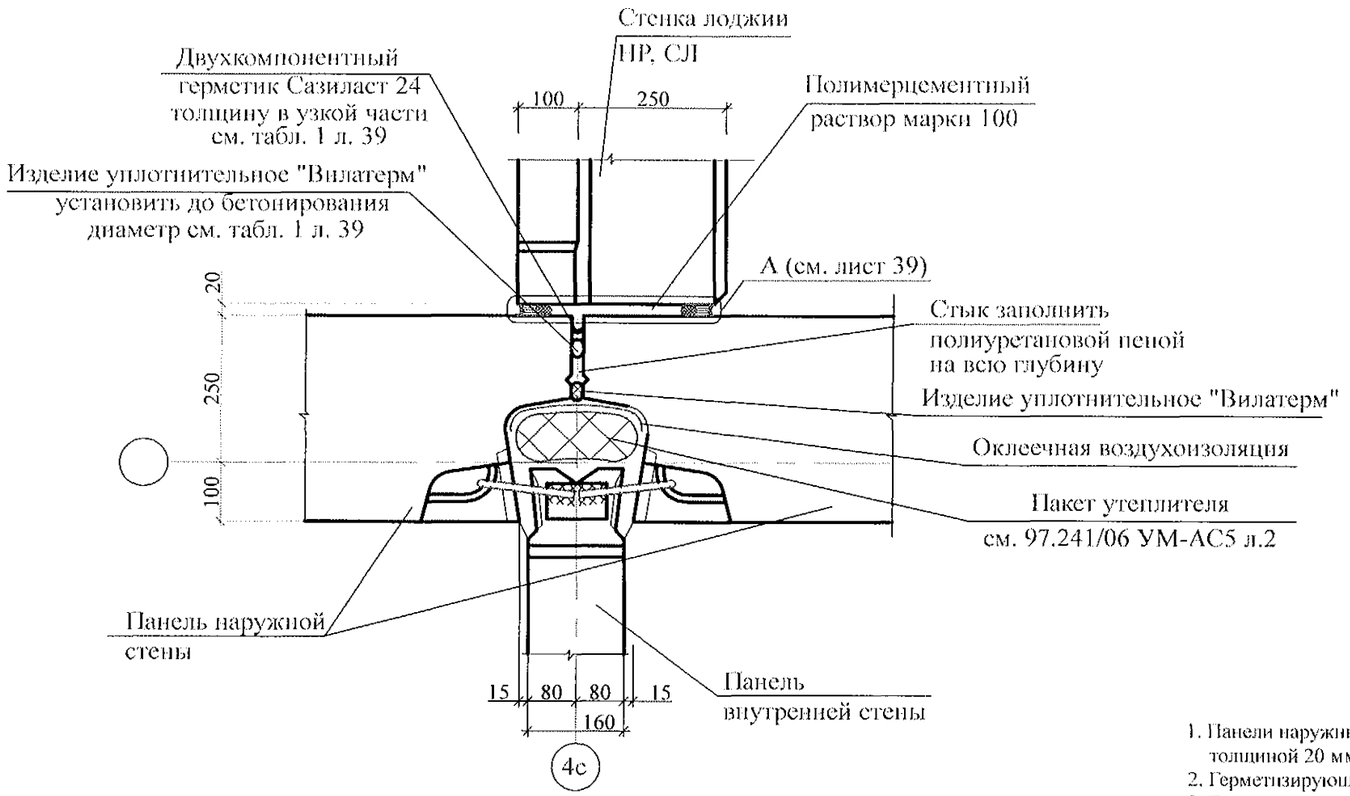

1. Панели наружных и внутренних стен устанавливать на слой цементного раствора марки 100 толщиной 20 мм, стыки заполнять бетоном кл.В15, согласно узлам.
2. Герметизирующие и уплотняющие материалы устанавливать выше отметки -0,200.
3. Герметизацию стыков панелей цокольного и первого этажей, а так же в узлах, где стенки лоджий примыкают к наружным панелям, выполнить по узлу А.
4. При использовании самоклеящейся воздухозащитной ленты "Герлен Д" в стыки между панелями со стороны колодца должны быть установлены уплотняющие прокладки.
5. Зачеканку устий стыков в техническом подполье следует производить раствором на всю глубину без применения герметизирующих и уплотняющих материалов.
6. Для утепления горизонтальных швов может использоваться минеральная вата Isover или другой аналогичный материал.
7. Материалы, за исключением материалов "Узла А", для заполнения вертикального и горизонтального стыков устанавливаются совместно с монтажом железобетонных конструкций.
8. Общие указания см. подсерию 97.1/1.2, часть 8/1.2, раздел 8.1-1, выпуск 4 и альбом 97.241/06 УМ-АС 5 л. 1.2.

Изм.	Кол.уч.	Лист	№док	Подпись	Дата	851-2-2017 - АС 2
						г. Челябинск, Курчатовский район, микрорайон № 48 Краснопольской площадки № 1
Привязан	789 - 14 - 2015					Жилой дом № 14 (стр.) с индивидуальной вставкой со встроенно-пристроенными объектами СКБО в 1-м этаже (помещения для досуга, кафе, аптека, магазин, офисы) 2-ой этап строительства
Исполнил		Root				Стадия: Р; Лист: 41; Листов:
Проверил		Кидралеева				Узел заполнения и герметизации вертикального стыка примыкания стены лоджии (НР, СЛ) к наружной стене
Исполнил	Каблуков	01.23				КБ СТРОИТЕЛЬНЫЕ ТЕХНОЛОГИИ
Инд. №			Н.контр.	Кидралеева		

247а

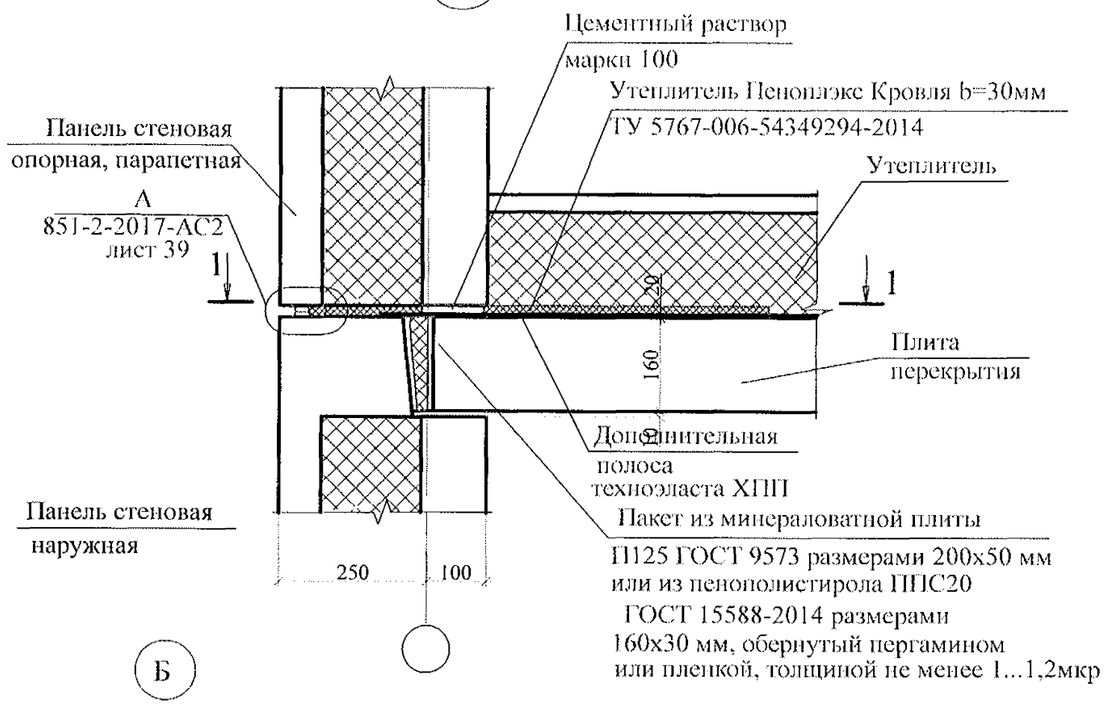

1 - 1

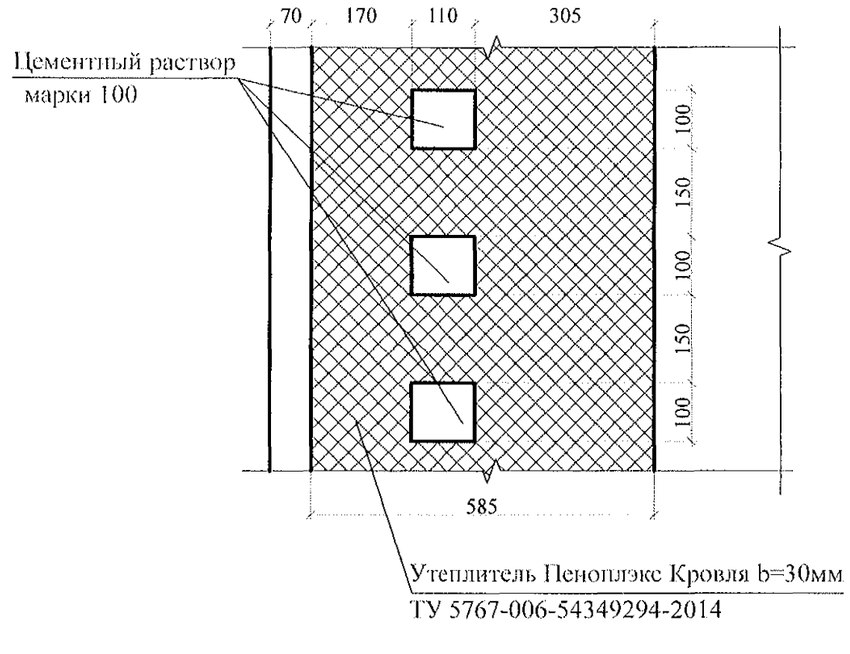

Б

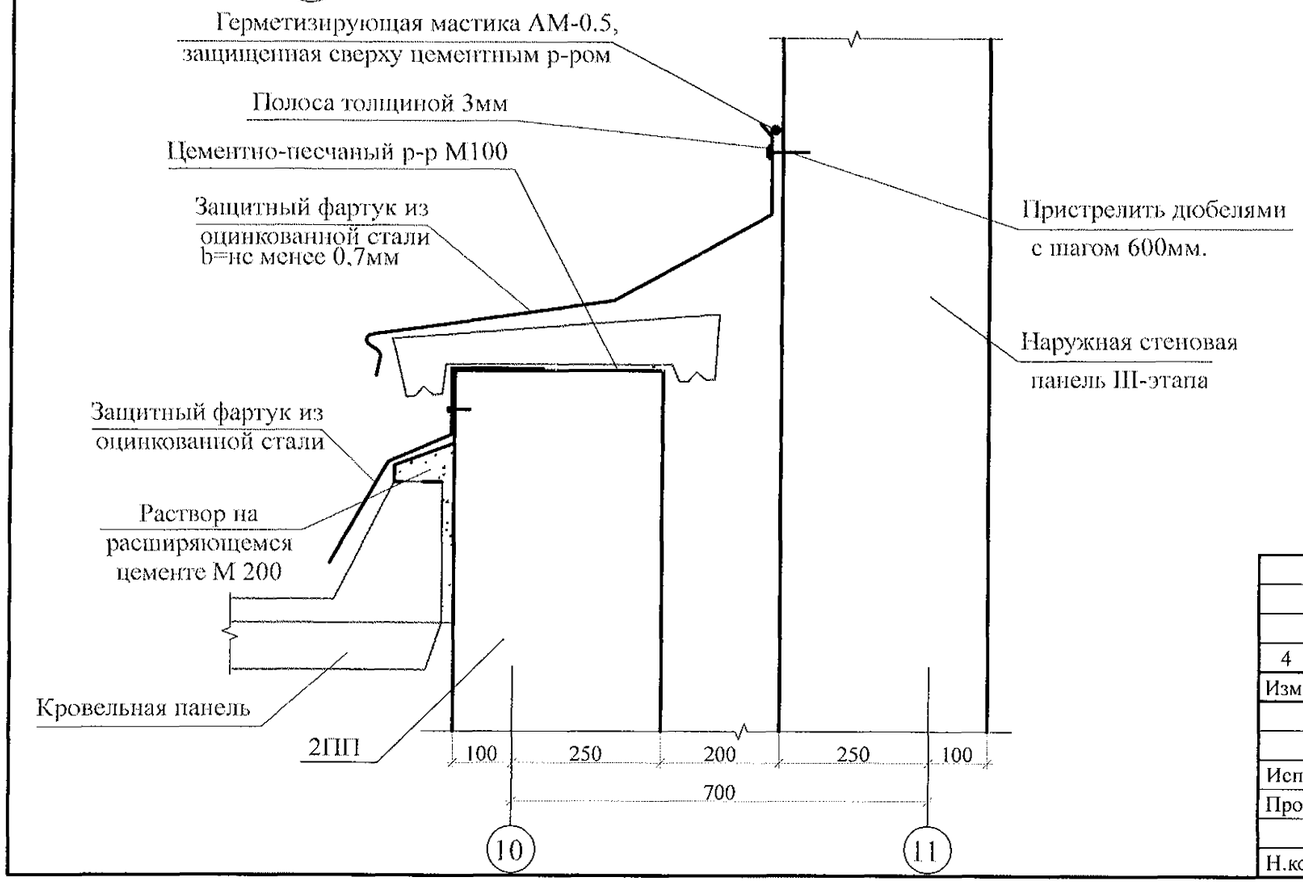

Привязан	789 - 14 - 2015							
Исполнил	Каблуков				01.23			
Инд. №								

						851-2-2017 - АС 2			
4	2	Изм.	41-18		03.18	г. Челябинск, Курчатовский район, микрорайон № 48 Краснопольской площадки № 1			
Изм.	Кол.уч.	Лист	№док	Подпись	Дата				
						Жилой дом № 14 (стр.) с индивидуальной вставкой со встроенно-пристроенными объектами СКБО в 1-м этаже (помещения для досуга, кафе, аптека, магазин, офисы) 2-ой этап строительства	Стадия	Лист	Листов
Исполнил		Рзот					Р	45	
Проверил		Кидралеева				Узел 247а. Узел Б.	КБ СТРОИТЕЛЬНЫЕ ТЕХНОЛОГИИ		
Н.контр.		Кидралеева							

44

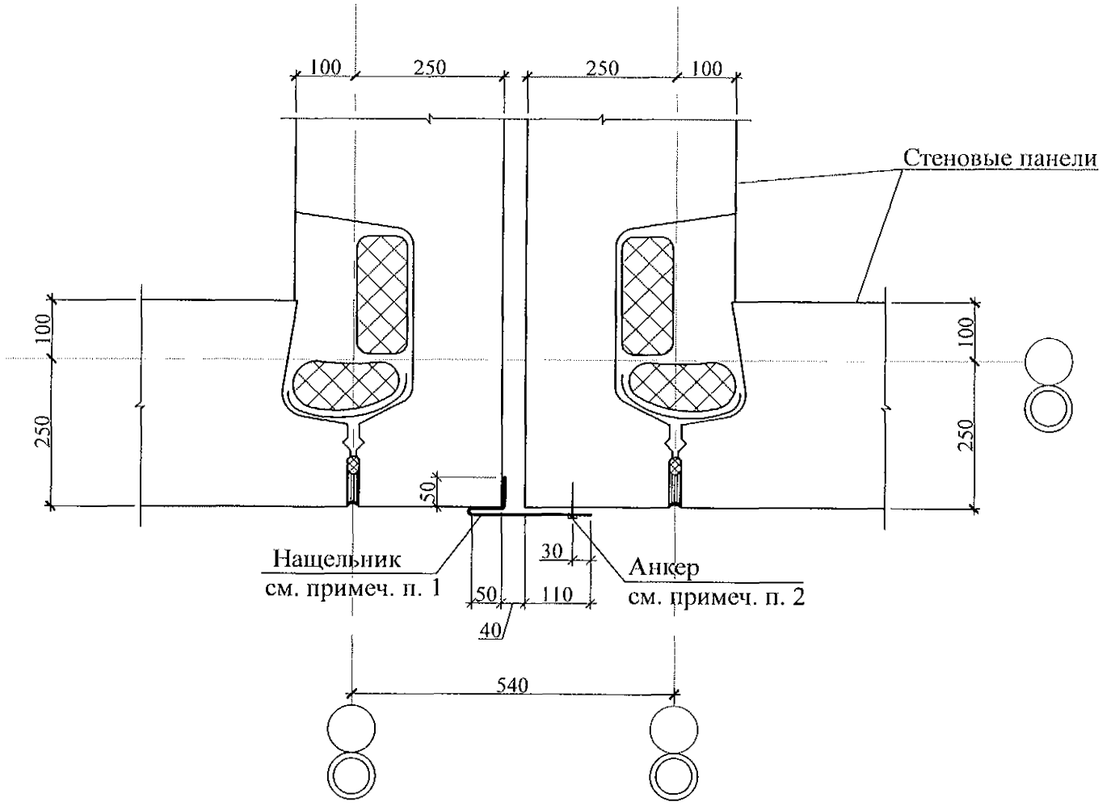

45

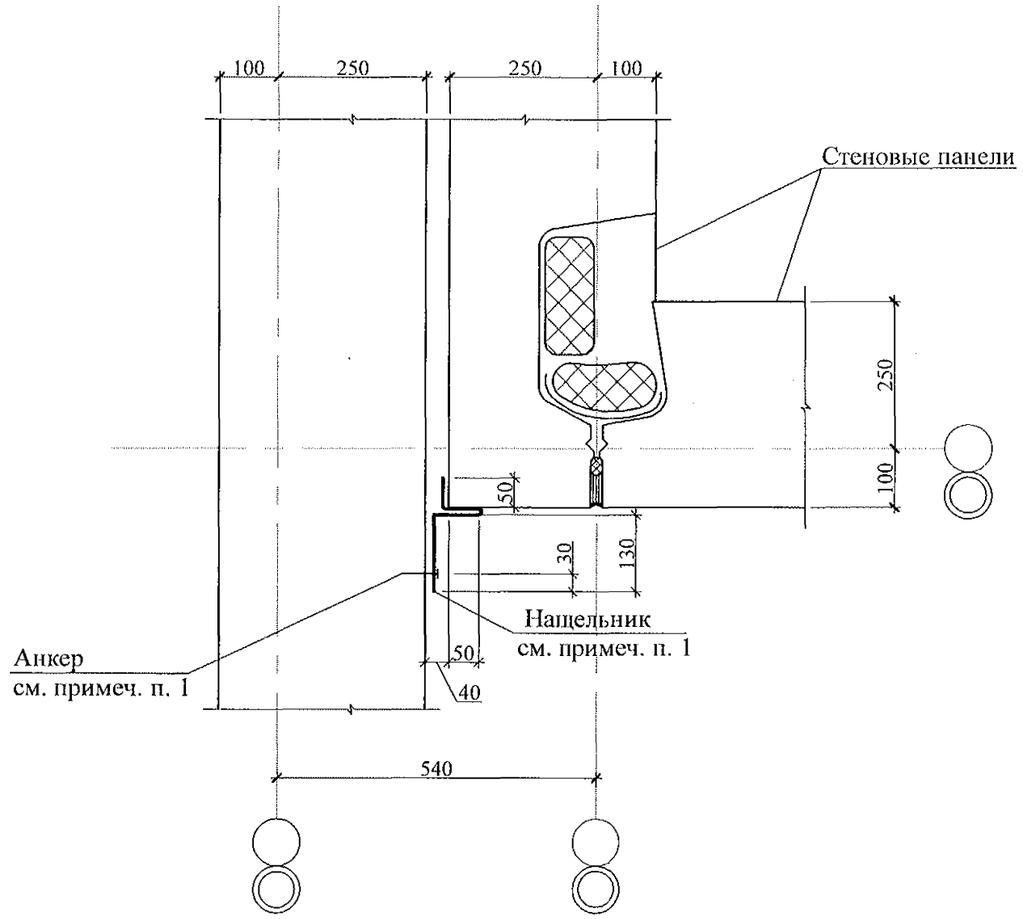

1. Нащельники выполнить из оцинкованной стали толщиной 0,8 мм по ГОСТ 14918-80 и окрасить в цвет фасада (см. раздел АР).
2. Нащельники крепить к наружным стеновым панелям клиновыми анкерами фирмы МКТ марки В8-5/50 с шагом 250 мм или анкерами других производителей с аналогичными расчётными характеристиками (см. каталог анкерных технологий в строительстве фирмы МКТ).

				8	-	Нов.	04-16		09.17	97. 241/06 УО - АС 4	
Привязан	789 - 14 - 2015			Изм.	Кол.уч	Лист	№ док.	Подпись	Дата		
				Исполнил		Каблуков				Узлы 44, 45	Стадия: РП; Лист: 20; Листов:
				Проверил		Климкина					КБ СТРОИТЕЛЬНЫЕ ТЕХНОЛОГИИ
Исполнил	Каблуков		01.23								
Инд. №				Н.контр.		Климкина					

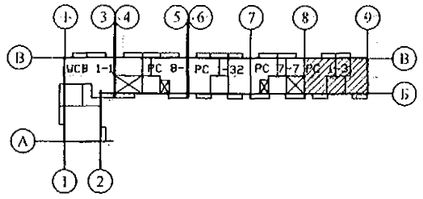

Марка монтажная	Обозначение	Наименование	Количество на: 1 эт.	2 эт.	3 эт.	4 эт.	5 эт.	6 эт.	7 эт.	8 эт.	9 эт.	10 эт.	черд.	кров.	Кол., всего	Масса ед., кг	Примеч.
		Панели стеновые наружные															
НР 1 ут. Щ	РМ 2787, 783 - 2015 - АС 7	НР 1 ут. Щ	2	2	6	5	3	6	6	6	2	6	-	-	44	2540	
НР 1 ут Р3-1. Щ	РМ 2787, 783 - 2015 - АС 7	НР 1 ут Р3-1. Щ	-	-	-	1	-	-	-	-	4	-	-	-	5	2540	
НР 1 ут Р4-1. Щ	РМ 2787, 783 - 2015 - АС 7	НР 1 ут Р4-1. Щ	-	4	-	-	2	-	-	-	-	-	-	-	6	2540	
НР 1 ут Р5-1. Щ	РМ 2787, 783 - 2015 - АС 7	НР 1 ут Р5-1. Щ	4	-	-	-	-	-	-	-	-	-	-	-	4	2540	
НР 1 ут Р11л-1. Щ	РМ 2787, 783 - 2015 - АС 7	НР 1 ут Р11л-1. Щ	-	-	-	-	1	-	-	-	-	-	-	-	1	2540	
НТ 1-4 ути. Щ	РМ 2787, 783 - 2015 - АС 7	НТ 1-4 ути. Щ	-	1	1	1	-	1	1	1	-	1	-	-	7	3270	
НТ 1-4 ути Р3-1. Щ	РМ 2787, 783 - 2015 - АС 7	НТ 1-4 ути Р3-1. Щ	-	-	-	-	-	-	-	-	1	-	-	-	1	3270	
НТ 1-4 ути Р4-1. Щ	РМ 2787, 783 - 2015 - АС 7	НТ 1-4 ути Р4-1. Щ	-	-	-	-	1	-	-	-	-	-	-	-	1	3270	
НТ 1-4 ути Р5-1. Щ	РМ 2787, 783 - 2015 - АС 7	НТ 1-4 ути Р5-1. Щ	1	-	-	-	-	-	-	-	-	-	-	-	1	3270	
НТ 1-4 утк. Щ	97. 241 / 06 - КЖ. И 8 - 1 783 - 2015 - АС 7	НТ 1-4 утк. Щ	-	-	1	1	-	1	1	1	-	1	-	-	6	3270	
НТ 1-4 утк Р3-1. Щ	97. 241 / 06 - КЖ. И 8 - 1 783 - 2015 - АС 7	НТ 1-4 утк Р3-1. Щ	-	-	-	-	-	-	-	-	1	-	-	-	1	3270	
НТ 1-4 утк Р4-1. Щ	97. 241 / 06 - КЖ. И 8 - 1 783 - 2015 - АС 7	НТ 1-4 утк Р4-1. Щ	-	1	-	-	1	-	-	-	-	-	-	-	2	3270	
НТ 1-4 утк Р5-1. Щ	97. 241 / 06 - КЖ. И 8 - 1 783 - 2015 - АС 7	НТ 1-4 утк Р5-1. Щ	1	-	-	-	-	-	-	-	-	-	-	-	1	3270	
НТ 11 ути. Щ	РМ 2787, 783 - 2015 - АС 7	НТ 11 ути. Щ	-	-	1	1	1	1	1	-	-	1	-	-	6	3450	
НТ 11 ути Р3-1. Щ	РМ 2787, 783 - 2015 - АС 7	НТ 11 ути Р3-1. Щ	-	-	-	-	-	-	-	-	1	-	-	-	1	3450	
НТ 11 ути Р4-1. Щ	РМ 2787, 783 - 2015 - АС 7	НТ 11 ути Р4-1. Щ	-	1	-	-	-	-	-	-	-	-	-	-	1	3450	
НТ 11 ути Р5-1. Щ	РМ 2787, 783 - 2015 - АС 7	НТ 11 ути Р5-1. Щ	1	-	-	-	-	-	-	-	-	-	-	-	1	3450	
НТ 11 ути Логотип. Щ	РМ 2787, 783 - 2015 - АС 7	НТ 11 ути Логотип. Щ	-	-	-	-	-	-	-	1	-	-	-	-	1	3450	
НТ 11 лути. Щ	РМ 2787, 783 - 2015 - АС 7	НТ 11 лути. Щ	1	1	1	1	-	1	1	1	1	1	-	-	9	3450	
НТ 11 лути Р4-1. Щ	РМ 2787, 783 - 2015 - АС 7	НТ 11 лути. Р4-1. Щ	-	-	-	-	1	-	-	-	-	-	-	-	1	3450	
НР 2-3 бут	РМ 2787	НР 2-3 бут	3	4	4	4	4	4	4	4	4	4	-	-	39	3250	
НР 2-5-1 ут	97. 639 / 12 - КЖ. И 1 - 2	3 НСНж 45. 26. 35 - 1	1	-	-	-	-	-	-	-	-	-	-	-	1	2740	

Взам. инв. №

Подп. и дата

Инв. № подл.

Изм.	Кол.Уч.	Лист	№док	Подпись	Дата
Исполнил		Каблуков			
Проверил		Кидралеева			
Н. контр.		Кидралеева			

789 - 14 - 2015 - АС 2

Свердловская область, г. Каменск-Уральский, пересечение улиц Каменской и Героев Отечества

Жилой дом №14 многоэтажной застройки со встроенными помещениями общественного назначения

Стадия	Лист	Листов
Р	85.1	

Спецификация к схемам расположения конструкций (начало) секции в осях 9-8

КБ СТРОИТЕЛЬНЫЕ ТЕХНОЛОГИИ

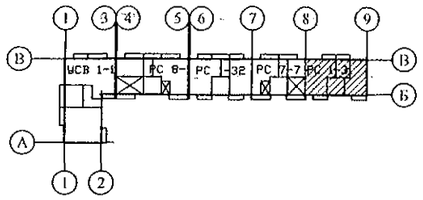

Марка монтажная	Обозначение	Наименование	Количество на: 1 эт.	2 эт.	3 эт.	4 эт.	5 эт.	6 эт.	7 эт.	8 эт.	9 эт.	10 эт.	черд.	кров.	Кол., всего	Масса ед., кг	Примеч.
		Панели стеновые внутренние															
ВС 1	97. 1 / 91 - КЖ. И 2 - 4	ВС 1	5	5	5	5	5	5	5	5	5	5	-	-	50	6150	
ВС 1Б	97. 1 / 95 - КЖ. И 4 - 4	ВС 1Б	1	-	-	-	-	-	-	-	-	-	-	-	1	6150	
ВС 1-3	97. 1 / 91 - КЖ. И 2 - 4	ВС 1-3	3	4	4	4	4	4	4	4	4	4	-	-	39	5375	
ВС 3-3г	97. 1 / 95 - КЖ. И 4 - 4	ВС 3-3 г	3	2	2	2	2	2	2	2	2	2	-	-	21	2225	
ВС 3-5к	97. 241 / 06 - КЖ. И 2 - 1	ПСВ 30. 26. 16	-	1	1	1	1	1	1	1	1	1	-	-	9	3100	
ВС 3-8с-1к	97. 639 / 12 - КЖ. И 2 - 2	ВС 3-8с-1к	1	-	-	-	-	-	-	-	-	-	-	-	1	2050	
2 ВС 4-2г	97. 639 / 12 - КЖ. И 2 - 2	ПСВ 45. 26. 16г	1	2	2	2	2	2	2	2	2	2	-	-	19	3750	
ВС 5-4	97. 1 / 85 - КЖ. И 2 - 1	ПСВ 15. 26. 16 - 150Т-3 (ВС 5-4)	2	1	1	1	1	1	1	1	1	1	-	-	11	1550	
		Электропанели															
ВЭ 6	97. 241 / 06 - КЖ. И 2 - 1	ВЭ 6	1	1	1	1	1	1	1	1	1	1	-	-	10	1350	
		Перегородки внутренние															
ВП 21	97. 639 / 12 - КЖ. И 2 - 2	ВП 21	5	5	5	5	5	5	5	5	5	5	-	-	50	1300	
ВП 35	97. 639 / 12 - КЖ. И 2 - 2	ВП 35	2	2	2	2	2	2	2	2	2	2	-	-	20	800	
ВП 36-1	97. 639 / 12 - КЖ. И 2 - 2	ВП 36-1	1	2	2	2	2	2	2	2	2	2	-	-	19	2275	
		Вкладыши бетонные															
БВ-1	97. 1 / 85 - КЖ. И 4 - 2	БВ-1	8	8	8	8	8	8	8	8	8	8	-	-	80	20	По уз. 249*
		Вентблоки															
ВБ 3	97. 1 / 85 - КЖ. И 4 - 3	ВБ 3	3	3	3	3	3	3	3	3	3	3	-	-	30	1050	
ВБ 4	97. 241 / 06 - КЖ. И 8 - 1	ВБ 4	2	2	2	2	2	2	2	2	2	2	-	-	20	1100	

Взам. инв. №

Подп. и дата

Инв. № подл.

Изм.	Кол.Уч.	Лист	№док	Подпись	Дата
Исполнил		Каблуков			
Проверил		Кидралеева			
Н. контр.		Кидралеева			

789 - 14 - 2015 - АС 2

Свердловская область, г. Каменск-Уральский, пересечение улиц Каменской и Героев Отечества

Жилой дом №14 многоэтажной застройки со встроенными помещениями общественного назначения

Спецификация к схемам элементов конструкций (продолжение) секции в осях 9-8

Стадия	Лист	Листов
Р	85.2	

КБ СТРОИТЕЛЬНЫЕ ТЕХНОЛОГИИ

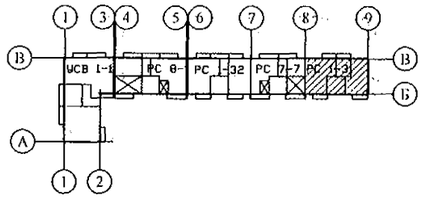

Марка монтажная	Обозначение	Наименование	Количество на: 1 эт.	2 эт.	3 эт.	4 эт.	5 эт.	6 эт.	7 эт.	8 эт.	9 эт.	10 эт.	черд.	кров.	Кол., всего	Масса ед., кг	Примеч.
		Перемычки брусковые															
1	Серия 1. 038. 1 - 1 вып. 1	1 ПБ 10 - 1	1	1	1	1	1	1	1	1	1	1	-	-	10	20	
2	Серия 1. 038. 1 - 1 вып. 1	1 ПБ 13 - 1	3	6	6	6	6	6	6	6	6	6	-	-	57	25	
		Элементы лоджий															
НР 17-2л	97. 1 / 85 - КЖ. И 1 - 1	Панель наружной стены НР 17-2л	1	-	-	-	-	-	-	-	-	-	-	-	1	2912	
НР 17-2. Щ	97. 1 / 85 - КЖ. И 1 - 1 783 - 2015 - АС 7	Панель наружной стены НР 17-2. Щ	3	3	3	3	3	3	3	3	3	3	-	-	30	2912	
НР 17-2л. Щ	97. 1 / 85 - КЖ. И 1 - 1 783 - 2015 - АС 7	Панель наружной стены НР 17-2л. Щ	2	3	3	3	2	3	3	3	3	3	-	-	28	2912	
НР 17-2л Р4-1. Щ	97. 1 / 85 - КЖ. И 1 - 1. 783 - 2015 - АС 7	Панель наружной стены НР 17-2л Р4-1. Щ	-	-	-	-	1	-	-	-	-	-	-	-	1	2912	
СЛ 1	97. 1 / 99 - КЖ. И 4 - 7	Стенка лоджии СЛ 1	1	1	1	1	1	1	1	1	1	1	-	-	10	1925	
ПЛ 1	97. 1 / 99 - КЖ. И 4 - 7	Плита лоджии ПЛ 1	4	4	4	4	4	4	4	4	4	4	-	-	40	2650	
ЭЛ 21	97. 241 / 06 - КЖ. И 8 - 1	Экран ограждения лоджии ЭЛ 21	2	3	3	3	3	3	3	3	3	3	-	-	29	650	

Взам. инв. №

Подп. и дата

Инв. № подл.

Изм.	Кол.Уч.	Лист	№док	Подпись	Дата
Исполнил		Каблуков			
Проверил		Кидралеева			
Н. контр.		Кидралеева			

789 - 14 - 2015 - АС 2

Свердловская область, г. Каменск-Уральский, пересечение улиц Каменской и Героев Отечества

Жилой дом №14 многоэтажной застройки со встроенными помещениями общественного назначения

Стадия	Лист	Листов
Р	85.3	

Спецификация к схемам расположения элементов конструкций (продолжение) секции в осях 9-8

КБ СТРОИТЕЛЬНЫЕ ТЕХНОЛОГИИ

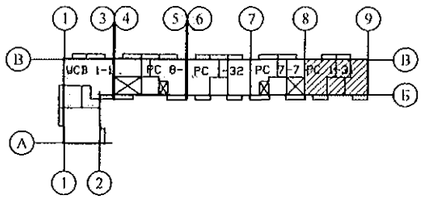

Марка монтажная	Обозначение	Наименование	Количество на: 1 эт.	2 эт.	3 эт.	4 эт.	5 эт.	6 эт.	7 эт.	8 эт.	9 эт.	10 эт.	черд.	кров.	Кол., всего	Масса ед., кг	Примеч.
		Плиты перекрытий															
П 1	97. 1 / 95 - КЖ. И 4 - 4	П 1	3	3	3	3	3	3	3	3	3	-	-	-	27	5230	
П 1у	97. 1 / 98 - КЖ. И 4 - 6	П 1у	-	-	-	-	-	-	-	-	-	3	-	-	3	5230	
П 1-2-8	97. 639 / 12 - КЖ. И 3 - 2	4ПТ 45.30-2	1	1	1	1	1	1	1	1	1	-	-	-	9	5050	
П 1-2-8у	97. 639 / 12 - КЖ. И 3 - 2	4ПТ 45.30-2у	-	-	-	-	-	-	-	-	-	1	-	-	1	5050	
П 1-2-8л	97. 639 / 12 - КЖ. И 3 - 2	4ПТ 45.30-2л	1	1	1	1	1	1	1	1	1	-	-	-	9	5050	
П 1-2-8лу	97. 639 / 12 - КЖ. И 3 - 2	4ПТ 45.30-2лу	-	-	-	-	-	-	-	-	-	1	-	-	1	5050	
П 2	97. 1 / 91 - КЖ. И 3 - 2	П 2	1	1	1	1	1	1	1	1	1	-	-	-	9	5350	
П 2*у	97. 1 / 91 - КЖ. И 3 - 2	П 2*у	-	-	-	-	-	-	-	-	-	1	-	-	1	5350	
П 2-2-4л	97. 639 / 12 - КЖ. И 3 - 2	4ПТ 46. 30 - 3л	1	1	1	1	1	1	1	1	1	-	-	-	9	5000	
П 2-2-4лу	97. 639 / 12 - КЖ. И 3 - 2	4ПТ 46. 30 - 3лу	-	-	-	-	-	-	-	-	-	1	-	-	1	5000	
П 1-2-13л	97. 639 / 12 - КЖ. И 3 - 2	4ПТ 45.30-13л	1	1	1	1	1	1	1	1	1	-	-	-	9	4950	
П 1-2-13лу	97. 639 / 12 - КЖ. И 3 - 2	4ПТ 45.30-13лу	-	-	-	-	-	-	-	-	-	1	-	-	1	4950	
П 3*	97. 1 / 91 - КЖ. И 3 - 2	П 3*	2	2	2	2	2	2	2	2	2	1	-	-	19	6980	
П 3-13у	97. 639 / 12 - КЖ. И 3 - 2	4П 30.60-7у	-	-	-	-	-	-	-	-	-	1	-	-	1	6980	
П 3л*	97. 1 / 91 - КЖ. И 3 - 2	П 3л*	3	3	3	3	3	3	3	3	3	2	-	-	29	6980	
П 3-13лу	97. 639 / 12 - КЖ. И 3 - 2	4П 30.60-7лу	-	-	-	-	-	-	-	-	-	1	-	-	1	6980	
П 3-3-19л	97. 639 / 12 - КЖ. И 3 - 2	4П 30.60-17л	1	1	1	1	1	1	1	1	1	1	-	-	10	6725	
		Вкладыши бетонные															
БВ-1	97. 1 / 85 - КЖ. И 4-2	БВ-1	7	7	7	7	7	7	7	7	7	7	-	-	70	20	По перекр.

Взам. инв. №

Подп. и дата

Инв. № подл.

Изм.	Кол.Уч.	Лист	№док	Подпись	Дата
Исполнил		Каблуков			
Проверил		Кидралеева			
Н. контр.		Кидралеева			

789 - 14 - 2015 - АС 2

Свердловская область, г. Каменск-Уральский, пересечение улиц Каменской и Героев Отечества

Жилой дом №14 многоэтажной застройки со встроенными помещениями общественного назначения

Стадия	Лист	Листов
Р	85.4	

Спецификация к схемам расположения элементов конструкций (продолжение) секции в осях 9-8

КБ СТРОИТЕЛЬНЫЕ ТЕХНОЛОГИИ

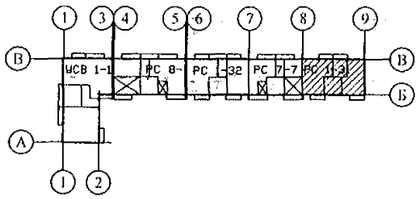

Марка монтажная	Обозначение	Наименование	Количество на: 1 эт.	2 эт.	3 эт.	4 эт.	5 эт.	6 эт.	7 эт.	8 эт.	9 эт.	10 эт.	черд.	кров.	Кол., всего	Масса ед., кг	Примеч.
		Опорные и парапетные панели															
2 ОП 30-8т	97. 241 / 06 - КЖ. И 8 - 1	3 НЧНж 30. 21. 35 - 1т	-	-	-	-	-	-	-	-	-	-	6	-	6	2720	
2 ОП 45-5т	97. 241 / 06 - КЖ. И 8 - 1	3 НЧНж 45. 21. 35 - 1т	-	-	-	-	-	-	-	-	-	-	4	-	4	3940	
2 ПП 2т	97. 241 / 06 - КЖ. И 8 - 1	3 НЧНж 47. 26. 35т	-	-	-	-	-	-	-	-	-	-	1	-	1	4960	
2 ПП 2лт	97. 241 / 06 - КЖ. И 8 - 1	3 НЧНж 47. 26. 35лт	-	-	-	-	-	-	-	-	-	-	1	-	1	4960	
2 ПП 10т	97. 241 / 06 - КЖ. И 8 - 1	3 НЧНж 30. 26. 35т	-	-	-	-	-	-	-	-	-	-	1	-	1	3360	
		Подкладочные балки															
2 ПБ 3-2	97. 1 / 85 - КЖ. И 5-1	2 ПБ 3-2	-	-	-	-	-	-	-	-	-	-	1	-	1	720	
2 ПБ 3	97. 1 / 85 - КЖ. И 5-1	2 ПБ 3	-	-	-	-	-	-	-	-	-	-	5	-	5	740	
		Водосборные лотки															
ЛВ 105	97. 1 / 85 - КЖ. И 5-1	ЛВ 105	-	-	-	-	-	-	-	-	-	-	-	2	2	7080	
		Вентиляционные короба															
ВК 1	97. 1 / 85 - КЖ. И 5-1	ВК-1	-	-	-	-	-	-	-	-	-	-	5	-	5	2876	
		Вентиляционные шахты															
ВШ 9	97. 1 / 85 - КЖ. И 5-1	ВШ-9	-	-	-	-	-	-	-	-	-	-	5	5	10	1380	

Взам. инв. №

Подп. и дата

Инв. № подл.

Изм.	Кол.Уч.	Лист	№док	Подпись	Дата
Исполнил		Каблуков			
Проверил		Кидралеева			
Н. контр.		Кидралеева			

789 - 14 - 2015 - АС 2

Свердловская область, г. Каменск-Уральский, пересечение улиц Каменской и Героев Отечества

Жилой дом №14 многоэтажной застройки со встроенными помещениями общественного назначения

Стадия	Лист	Листов
Р	85.5	

Спецификация к схемам расположения элементов конструкций (продолжение) секции в осях 9-8

КБ СТРОИТЕЛЬНЫЕ ТЕХНОЛОГИИ

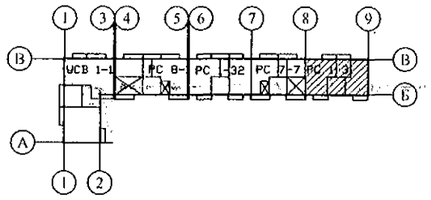

Марка монтажная	Обозначение	Наименование	Количество на: 1 эт.	2 эт.	3 эт.	4 эт.	5 эт.	6 эт.	7 эт.	8 эт.	9 эт.	10 эт.	черд.	кров.	Кол., всего	Масса ед., кг	Примеч.
		Панели кровельные															
КПГ 12	97. 241 / 06 - КЖ. И 5-1	КПГ 12	-	-	-	-	-	-	-	-	-	-	-	1	1	1950	
КПГ 12А	97. 241 / 06 - КЖ. И 5-1	КПГ 12А	-	-	-	-	-	-	-	-	-	-	-	1	1	1930	
КПГ 30	97. 1 / 85 - КЖ. И 5-1	КПГ 30	-	-	-	-	-	-	-	-	-	-	-	5	5	4258	
КПГ 30-2	97. 1 / 85 - КЖ. И 5-1	КПГ 30-2	-	-	-	-	-	-	-	-	-	-	-	1	1	4225	
КПГ 30-9	97. 1 / 85 - КЖ. И 5-1	КПГ 30-9	-	-	-	-	-	-	-	-	-	-	-	4	4	4708	
КПГ 30-9А	97. 1 / 85 - КЖ. И 5-1	КПГ 30-9А	-	-	-	-	-	-	-	-	-	-	-	1	1	4598	
		Карнизные плиты															
КПЛ 2	97. 1 / 85 - КЖ. И 5-1	КПЛ 2	-	-	-	-	-	-	-	-	-	-	-	8	8	150	
		Плиты вентшахт															
ПВШ 3	97. 1 / 85 - КЖ. И 5-1	ПВШ - 3	-	-	-	-	-	-	-	-	-	-	-	5	5	325	
		Каркасы арматурные															
КР 1	789 - 14 - 2015 - АС 2 - 66	Каркас плоский КР 1	3	3	3	3	3	3	3	3	3	3	-	-	30	0,93	

Взам. инв. №

Подп. и дата

Инв. № подл.

Изм.	Кол.Уч	Лист	№док	Подпись	Дата
Исполнил		Каблуков			
Проверил		Кидралеева			
Н. контр.		Кидралеева			

789 - 14 - 2015 - АС 2

Свердловская область, г. Каменск-Уральский, пересечение улиц Каменской и Героев Отечества

Жилой дом №14 многоэтажной застройки со встроенными помещениями общественного назначения

Стадия	Лист	Листов
Р	85.6	

Спецификация к схемам расположения элементов конструкций (продолжение) секции в осях 9-8

КБ СТРОИТЕЛЬНЫЕ ТЕХНОЛОГИИ

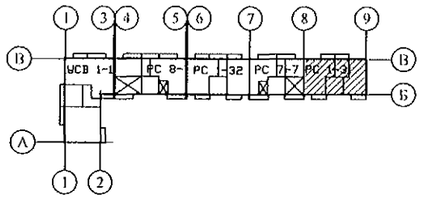

Марка монтажная	Обозначение	Наименование	Количество на: 1 эт.	2 эт.	3 эт.	4 эт.	5 эт.	6 эт.	7 эт.	8 эт.	9 эт.	10 эт.	черд.	кров.	Кол., всего	Масса ед., кг	Примеч.
	Изделия металлические	чердака и кровли															
ИМ 6-10	97. 241 / 06 - КМ. И 1-1	Изделие металлическое ИМ 6-10	-	-	-	-	-	-	-	-	-	-	-	1	1	39,81	
ИМ 6-11	97. 241 / 06 - КМ. И 1-1	Изделие металлическое ИМ 6-11	-	-	-	-	-	-	-	-	-	-	-	1	1	15,88	
ИМ 15	97. 241 / 06 - КМ. И 1-1	Изделие металлическое ИМ 6-15	-	-	-	-	-	-	-	-	-	-	-	2	2	2,49	
ИМ 40*	97. 241 / 06 - КМ. И 1-1	Изделие металлическое ИМ 40*	-	-	-	-	-	-	-	-	-	-	1	-	1	68,74	
ИМ 98	97. 241 / 06 - КМ. И 1-1	Изделие металлическое ИМ 6-98	-	-	-	-	-	-	-	-	-	-	-	1	1	28,14	
ИМ 99	97. 241 / 06 - КМ. И 1-1	Изделие металлическое ИМ 6-99	-	-	-	-	-	-	-	-	-	-	1	-	1	26,84	
ИМ 100	97. 1 / 85 - КМ. И 1-1	Изделие металлическое ИМ 100	-	-	-	-	-	-	-	-	-	-	-	2	2	1,45	
ИМ 101	97. 1 / 85 - КМ. И 1-1	Изделие металлическое ИМ 101	-	-	-	-	-	-	-	-	-	-	-	1	1	2,06	
		Уголок $\frac{100x7\ ГОСТ\ 8509}{С245\ ГОСТ\ 27772}$ L=100	-	-	-	-	-	-	-	-	-	-	-	4	4	1,08	
		Ограждение кровли ОГК 2															
		Труба пр. $\frac{40x20x2\ ГОСТ\ 8645-68}{В10\ ГОСТ\ 13663-86}$ L=986	-	-	-	-	-	-	-	-	-	-	-	9	9	1,68	Стойка
		Труба пр. $\frac{40x20x2\ ГОСТ\ 8645-68}{В10\ ГОСТ\ 13663-86}$	-	-	-	-	-	-	-	-	-	-	-	12,0	12,0	10,2	Прогон, м
		Труба пр. $\frac{40x20x2\ ГОСТ\ 8645-68}{В10\ ГОСТ\ 13663-86}$ L=1480	-	-	-	-	-	-	-	-	-	-	-	16	16	2,52	
		Труба пр. $\frac{20x20x2\ ГОСТ\ 8639-82}{В10\ ГОСТ\ 13663-86}$ L=650	-	-	-	-	-	-	-	-	-	-	-	32	32	0,70	Решётка
		Полоса $\frac{4x90\ ГОСТ\ 103}{С235\ ГОСТ\ 27772}$ L=150	-	-	-	-	-	-	-	-	-	-	-	9	9	0,42	База
		14-А- I(А240) ГОСТ 5781 L =1000	-	-	-	-	-	-	-	-	-	-	-	4	4	1,21	Подкос
Н 2	97. 241 / 06 - КМ. И 2 - 1	Изделие соединительное Н 2	-	-	-	-	-	-	-	-	-	-	-	4	4	0,94	Накладка
		Ограждение кровли ОГК 3															
		Труба пр. $\frac{40x20x2\ ГОСТ\ 8645-68}{В10\ ГОСТ\ 13663-86}$ L=1226	-	-	-	-	-	-	-	-	-	-	-	27	27	2,08	Стойка
		Труба пр. $\frac{40x20x2\ ГОСТ\ 8645-68}{В10\ ГОСТ\ 13663-86}$	-	-	-	-	-	-	-	-	-	-	-	36	36	1,70	Прогон, м
		Труба пр. $\frac{40x20x2\ ГОСТ\ 8645-68}{В10\ ГОСТ\ 13663-86}$ L=1480	-	-	-	-	-	-	-	-	-	-	-	48	48	2,52	
		Труба пр. $\frac{20x20x2\ ГОСТ\ 8639-82}{В10\ ГОСТ\ 13663-86}$ L=830	-	-	-	-	-	-	-	-	-	-	-	96	96	0,89	Решётка
		Полоса $\frac{4x90\ ГОСТ\ 103}{С235\ ГОСТ\ 27772}$ L=150	-	-	-	-	-	-	-	-	-	-	-	27	27	0,42	База
		14-А- I(А240) ГОСТ 5781 L =1500	-	-	-	-	-	-	-	-	-	-	-	16	16	1,82	Подкос

Взам. инв. №

Подп. и дата

Инв. № подл.

Изм.	Кол.Уч.	Лист	№док	Подпись	Дата
Исполнил		Каблуков			
Проверил		Кидралеева			
Н. контр.		Кидралеева			

789 - 14 - 2015 - АС 2

Свердловская область, г. Каменск-Уральский, пересечение улиц Каменской и Героев Отечества

Жилой дом №14 многоэтажной застройки со встроенными помещениями общественного назначения

Стадия	Лист	Листов
Р	85.7	

Спецификация к схемам расположения элементов конструкций (продолжение) секции в осях 9-8

КБ СТРОИТЕЛЬНЫЕ ТЕХНОЛОГИИ

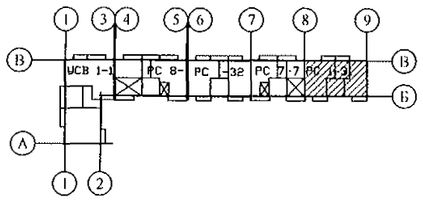

Марка монтажная	Обозначение	Наименование	Количество на: 1 эт.	2 эт.	3 эт.	4 эт.	5 эт.	6 эт.	7 эт.	8 эт.	9 эт.	10 эт.	черд.	кров.	Кол., всего	Масса ед., кг	Примеч.
		Изделия соединительные															
		наружных, внутренних стен															
		и перегородок															
Н 10	97. 241 / 06 - КМ. И 2-1	Н 10	6	6	6	6	6	6	6	6	6	6	-	-	60	0,57	
Н 13	97. 241 / 06 - КМ. И 2-1	Н 13	8	8	8	8	8	8	8	8	8	8	-	-	80	0,57	
Н 19	97. 241 / 06 - КМ. И 2-1	Н 19	22	22	22	22	22	22	22	22	22	22	-	-	220	0,18	
Н 20	97. 241 / 06 - КМ. И 2-1	Н 20	2	2	2	2	2	2	2	2	2	2	-	-	20	0,41	
Н 21	97. 241 / 06 - КМ. И 2-1	Н 21	5	5	5	5	5	5	5	5	5	5	-	-	50	0,15	
Н 22	97. 241 / 06 - КМ. И 2-1	Н 22	2	2	2	2	2	2	2	2	2	2	-	-	20	0,42	
Н 69	97. 1 / 85 - КМ. И 1 - 1	Н 69	4	4	4	4	4	4	4	4	4	4	-	-	40	0,31	
Н 102	97. 1 / 85 - КМ. И 1 - 1	Н 102	5	5	5	5	5	5	5	5	5	5	-	-	50	0,10	
Н 104	97. 1 / 85 - КМ. И 1 - 1	Н 104	5	5	5	5	5	5	5	5	5	5	-	-	50	1,94	
Н 135	97. 241 / 06 - КМ. И 2-1	Н 135	15	15	15	15	15	15	15	15	15	15	-	-	150	0,26	
МС 20	97. 241 / 06 - КМ. И 2-1	МС 20	1	1	1	1	1	1	1	1	1	1	-	-	10	0,20	
МС 34	97. 241 / 06 - КМ. И 2-1	МС 34	24	24	24	24	24	24	24	24	24	24	-	-	240	0,22	
МС 36	97. 241 / 06 - КМ. И 2-1	МС 36	24	24	24	24	24	24	24	24	24	24	-	-	240	0,08	
МС 37	97. 241 / 06 - КМ. И 2-1	МС 37	6	6	6	6	6	6	6	6	6	6	-	-	60	0,55	
МС 38	97. 241 / 06 - КМ. И 2 - 1	МС 38	2	2	2	2	2	2	2	2	2	2	-	-	20	0,70	
МС 72	97. 241 / 06 - КМ. И 2 - 1	МС 72	4	4	4	4	4	4	4	4	4	4	-	-	40	0,21	
ИМ 150	97. 241 / 06 - КМ. И 1-1	Изделие металлическое ИМ 150	18	18	18	18	18	18	18	18	18	18	-	-	180	0,44	
ИМ 151	97. 241 / 06 - КМ. И 1-1	Изделие металлическое ИМ 151	6	6	6	6	6	6	6	6	6	6	-	-	60	0,60	
		Полоса $\frac{10x45\ ГОСТ\ 103}{С245\ ГОСТ\ 27772}$ L=100	4	4	4	4	4	4	4	4	4	4	-	-	40	0,35	

Взам. инв. №

Подп. и дата

Инв. № подл.

Изм.	Кол.Уч.	Лист	№док	Подпись	Дата
Исполнил		Каблуков			
Проверил		Кидралеева			
Н. контр.		Кидралеева			

789 - 14 - 2015 - АС 2

Свердловская область, г. Каменск-Уральский, пересечение улиц Каменской и Героев Отечества

Жилой дом №14 многоэтажной застройки со встроенными помещениями общественного назначения

Стадия	Лист	Листов
Р	85.8	

Спецификация к схемам расположения элементов конструкций (продолжение) секции в осях 9-8

КБ СТРОИТЕЛЬНЫЕ ТЕХНОЛОГИИ

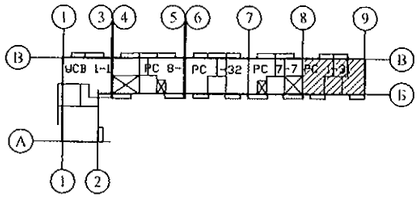

Марка монтажная	Обозначение	Наименование	Количество на: 1 эт.	2 эт.	3 эт.	4 эт.	5 эт.	6 эт.	7 эт.	8 эт.	9 эт.	10 эт.	черд.	кров.	Кол., всего	Масса ед., кг	Примеч.
		Изделия соединительные плит перекрытия															
Н 13	97. 241 / 06 - КМ. И 2 - 1	Н 13	4	4	4	4	4	4	4	4	4	4	-	-	40	0,57	
Н 14	97. 241 / 06 - КМ. И 2 - 1	Н 14	6	6	6	6	6	6	6	6	6	6	-	-	60	0,20	
Н 15	97. 241 / 06 - КМ. И 2 - 1	Н 15	2	2	2	2	2	2	2	2	2	2	-	-	20	1,02	
Н 19	97. 241 / 06 - КМ. И 2 - 1	Н 19	6	6	6	6	6	6	6	6	6	6	-	-	60	0,18	
Н 21	97. 241 / 06 - КМ. И 2 - 1	Н 21	54	54	54	54	54	54	54	54	54	54	-	-	540	0,15	
Н 23	97. 241 / 06 - КМ. И 2 - 1	Н 23	10	10	10	10	10	10	10	10	10	10	-	-	100	0,32	
Н 25	97. 241 / 06 - КМ. И 2 - 1	Н 25	17	17	17	17	17	17	17	17	17	17	-	-	170	0,24	
Н 87	97. 241 / 06 - КМ. И 2 - 1	Н 87	24	24	24	24	24	24	24	24	24	24	-	-	240	0,48	
Н 92	97. 241 / 06 - КМ. И 2 - 1	Н 92	12	12	12	12	12	12	12	12	12	12	-	-	120	0,39	
Н 134	97. 241 / 06 - КМ. И 2 - 1	Н 134	12	12	12	12	12	12	12	12	12	12	-	-	120	0,34	
Н 137	97. 241 / 06 - КМ. И 2 - 1	Н 137	16	16	16	16	16	16	16	16	16	16	-	-	160	0,16	
		Изделия соединительные ограждений лоджий															
МС 22	97. 241 / 06 - КМ. И 2 - 1	МС 22	4	6	6	6	6	6	6	6	6	-	-	-	58	0,27	

Взам. инв. №

Подп. и дата

Инв. № подл.

Изм.	Кол.Уч	Лист	№док	Подпись	Дата
Исполнил		Каблуков			
Проверил		Кидралеева			
Н. контр.		Кидралеева			

789 - 14 - 2015 - АС 2

Свердловская область, г. Каменск-Уральский, пересечение улиц Каменской и Героев Отечества

Жилой дом №14 многоэтажной застройки со встроенными помещениями общественного назначения

Стадия	Лист	Листов
Р	85.9	

Спецификация к схемам расположения элементов конструкций (продолжение) секции в осях 9-8

КБ СТРОИТЕЛЬНЫЕ ТЕХНОЛОГИИ

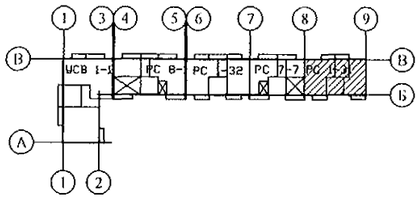

Марка монтажная	Обозначение	Наименование	Количество на: 1 эт.	2 эт.	3 эт.	4 эт.	5 эт.	6 эт.	7 эт.	8 эт.	9 эт.	10 эт.	черд.	кров.	Кол., всего	Масса ед., кг	Примеч.
		Изделия соединительные															
		чердака и кровли															
Н 2	97. 241 / 06 - КМ. И 2-1	Н 2	-	-	-	-	-	-	-	-	-	-	2	-	2	0,94	
Н 3	97. 241 / 06 - КМ. И 2-1	Н 3	-	-	-	-	-	-	-	-	-	-	9	-	9	3,68	
Н 6	97. 241 / 06 - КМ. И 2-1	Н 6	-	-	-	-	-	-	-	-	-	-	9	-	9	0,30	
Н 7	97. 241 / 06 - КМ. И 2-1	Н 7	-	-	-	-	-	-	-	-	-	-	4	-	4	0,27	
Н 9	97. 241 / 06 - КМ. И 2-1	Н 9	-	-	-	-	-	-	-	-	-	-	-	18	18	0,23	
Н 10	97. 241 / 06 - КМ. И 2-1	Н 10	-	-	-	-	-	-	-	-	-	-	-	4	4	0,14	
Н 13	97. 241 / 06 - КМ. И 2-1	Н 13	-	-	-	-	-	-	-	-	-	-	2	-	2	0,57	
Н 15	97. 241 / 06 - КМ. И 2-1	Н 15	-	-	-	-	-	-	-	-	-	-	7	-	7	1,02	
Н 109	97. 1 / 85 - КМ. И 1-1	Н 109	-	-	-	-	-	-	-	-	-	-	2	-	2	1,41	
Н 125	97. 241 / 06 - КМ. И 2-1	Н 125	-	-	-	-	-	-	-	-	-	-	-	16	16	0,54	
Н 147	97. 241 / 06 - КМ. И 2-1	Н 147	-	-	-	-	-	-	-	-	-	-	11	-	11	4,45	
Н 148	97. 241 / 06 - КМ. И 2-1	Н 148	-	-	-	-	-	-	-	-	-	-	11	-	11	0,98	
		Материалы															
	ГОСТ 26633	Бетон В15 F100 W4	0,1	0,1	0,1	0,1	0,1	0,1	0,1	0,1	0,1	0,1	-	-	1,0		$м^3$

Взам. инв. №

Подп. и дата

Инв. № подл.

Изм.	Кол.Уч.	Лист	№док	Подпись	Дата
Исполнил		Каблуков			
Проверил		Кидралеева			
Н. контр.		Кидралеева			

789 - 14 - 2015 - АС 2

Свердловская область, г. Каменск-Уральский, пересечение улиц Каменской и Героев Отечества

Жилой дом №14 многоэтажной застройки со встроенными помещениями общественного назначения

Стадия	Лист	Листов
Р	85.10	

Спецификация к схемам расположения элементов конструкций (окончание) секции в осях 9-8

КБ СТРОИТЕЛЬНЫЕ ТЕХНОЛОГИИ

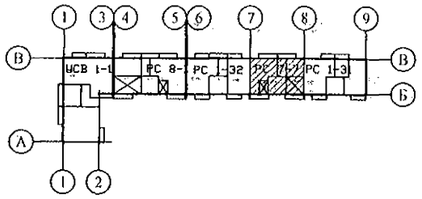

Марка монтажная	Обозначение	Наименование	Количество на: 1 эт.	2 эт.	3 эт.	4 эт.	5 эт.	6 эт.	7 эт.	8 эт.	9 эт.	10 эт.	черд.	кров.	Кол., всего	Масса ед., кг	Примеч.
		Панели стеновые наружные															
НР 1 ут. Щ	РМ 2787, 783 - 2015 - АС 7	НР 1 ут. Щ	-	-	2	2	-	2	2	2	1	2	-	-	13	2540	
НР 1 ут Р3-1. Щ	РМ 2787, 783 - 2015 - АС 7	НР 1 ут Р3-1. Щ	-	-	-	-	-	-	-	-	1	-	-	-	1	2540	
НР 1 ут Р4-1. Щ	РМ 2787, 783 - 2015 - АС 7	НР 1 ут Р4-1. Щ	-	2	-	-	2	-	-	-	-	-	-	-	4	2540	
НР 1 ут Р5-1. Щ	РМ 2787, 783 - 2015 - АС 7	НР 1 ут Р5-1. Щ	2	-	-	-	-	-	-	-	-	-	-	-	2	2540	
НР 1 утк	97. 241 / 06 - КЖ. И 8 - 1	НР 1 утк	2	4	4	4	4	4	4	4	4	4	-	-	38	2540	
НР 1-1 утк	97. 639 / 12 - КЖ. И 1 - 2	НР 1-1 утк	1	-	-	-	-	-	-	-	-	-	-	-	1	2080	
НР 1-3 бут	РМ 2787	НР 1-3 бут	3	4	4	4	4	4	4	4	4	4	-	-	39	2080	
НР 1-3 бутл	97. 639 / 12 - КЖ. И 1 - 2	3НСНж 30. 26. 35 - 2	1	-	-	-	-	-	-	-	-	-	-	-	1	2080	
НР 1-4 утк	97. 241 / 06 - КЖ. И 8 - 1	НР 1-4 утк	1	-	-	-	-	-	-	-	-	-	-	-	1	3080	
		Панели стеновые внутренние															
ВС 1	97. 1 / 91 - КЖ. И 2 - 4	ВС 1	5	5	5	5	5	5	5	5	5	5	-	-	50	6150	
ВС 1Б	97. 1 / 95 - КЖ. И 4 - 4	ВС 1Б	1	-	-	-	-	-	-	-	-	-	-	-	1	6150	
ВС 1-3	97. 1 / 91 - КЖ. И 2 - 4	ВС 1-3	2	2	2	2	2	2	2	2	2	2	-	-	20	5375	
ВС 1-3-5	97. 639 / 12 - КЖ. И 2 - 2	ПСВ 59. 26. 16 - 13	1	2	2	2	2	2	2	2	2	2	-	-	19	4425	
ВС 3-3г	97. 1 / 95 - КЖ. И 4 - 4	ВС 3-3 г	3	2	2	2	2	2	2	2	2	2	-	-	21	2225	
2 ВС 3-3	97. 639 / 12 - КЖ. И 2 - 2	ПСВ 30. 26. 16 - 1	1	1	1	1	1	1	1	1	1	1	-	-	10	2175	
2 ВС 3-3г-2	97. 639 / 12 - КЖ. И 2 - 2	ПСВ 30. 26. 16 - 3г	-	1	1	1	1	1	1	1	1	1	-	-	9	2025	
ВС 3-5к	97. 241 / 06 - КЖ. И 2 - 1	ПСВ 30. 26. 16	-	1	1	1	1	1	1	1	1	1	-	-	9	3100	
ВС 3 - 8с -1к	97. 639 / 12 - КЖ. И 2 - 2	ВС 3-8с-1к	1	-	-	-	-	-	-	-	-	-	-	-	1	2050	
ВС 5-4	97. 1 / 85 - КЖ. И 2 - 1	ПСВ 15. 26. 16 - 150Т-3 (ВС 5-4)	1	1	1	1	1	1	1	1	1	1	-	-	10	1550	
		Электропанели															
ВЭ 6	97. 241 / 06 - КЖ. И 2 - 1	ВЭ 6	1	1	1	1	1	1	1	1	1	1	-	-	10	1350	

Взам. инв. №

Подп. и дата

Инв. № подл.

Изм.	Кол.Уч	Лист	№док	Подпись	Дата
Исполнил		Каблуков			
Проверил		Кидралеева			
Н. контр.		Кидралеева			

789 - 14 - 2015 - АС 2

Свердловская область, г. Каменск-Уральский, пересечение улиц Каменской и Героев Отечества

Жилой дом №14 многоэтажной застройки со встроенными помещениями общественного назначения

Стадия	Лист	Листов
Р	86.1	

Спецификация к схемам расположения конструкций (начало) секции в осях 8-7

КБ СТРОИТЕЛЬНЫЕ ТЕХНОЛОГИИ

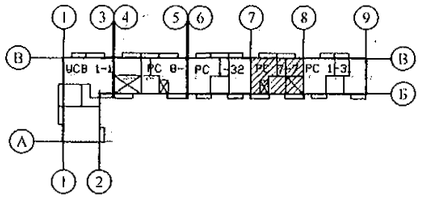

Марка монтажная	Обозначение	Наименование	Количество на: 1 эт.	2 эт.	3 эт.	4 эт.	5 эт.	6 эт.	7 эт.	8 эт.	9 эт.	10 эт.	черд.	кров.	Кол., всего	Масса ед., кг	Примеч.
		Перегородки внутренние															
ВП 21	97. 639 / 12 - КЖ. И 2 - 2	ВП 21	3	4	4	4	4	4	4	4	4	4	-	-	39	1300	
ВП 34	97. 639 / 12 - КЖ. И 2 - 2	ВП 34	2	2	2	2	2	2	2	2	2	2	-	-	20	1025	
ВП 35	97. 639 / 12 - КЖ. И 2 - 2	ВП 35	2	2	2	2	2	2	2	2	2	2	-	-	20	800	
		Вкладыши бетонные															
БВ-1	97. 1 / 85 - КЖ. И 4 - 2	БВ-1	6	6	6	6	6	6	6	6	6	6	-	-	60	20	По уз. 249*
		Вентблоки															
ВБ 3	97. 1 / 85 - КЖ. И 4 - 3	ВБ 3	2	3	3	3	3	3	3	3	3	3	-	-	29	1050	
ВБ 3-1	97. 241 / 06 - КЖ. И 8 - 1	ВБ 3-1	1	1	1	1	1	1	1	1	1	1	-	-	10	1058	
ВБ 4	97. 241 / 06 - КЖ. И 8 - 1	ВБ 4	1	1	1	1	1	1	1	1	1	1	-	-	10	1100	
ВБ 4-1	97. 241 / 06 - КЖ. И 8-1	ВБ 4-1	1	1	1	1	1	1	1	1	1	1	-	-	10	1100	
		Перемычки брусковые															
1	Серия 1. 038. 1 - 1 вып. 1	1 ПБ 10 - 1	1	2	2	2	2	2	2	2	2	2	-	-	19	20	
		Элементы лоджий															
НР 17-2-1	97. 241 / 06 - КЖ. И 8 - 1	Панель наружной стены НР 17-2-1	1	-	-	-	-	-	-	-	-	-	-	-	1	3025	
НР 17-2л-1	97. 241 / 06 - КЖ. И 8 - 1	Панель наружной стены НР 17-2л-1	1	-	-	-	-	-	-	-	-	-	-	-	1	3025	
НР 17-2-1 Щ	97. 241 / 06 - КЖ. И 8 - 1 783 - 2015 - АС 7	Панель наружной стены НР 17-2-1 Щ	2	3	3	3	3	3	3	3	3	3	-	-	29	3025	
НР 17-2л-1 Щ	97. 241 / 06 - КЖ. И 8 - 1 783 - 2015 - АС 7	Панель наружной стены НР 17-2л-1 Щ	2	3	3	3	3	3	3	3	3	3	-	-	29	3025	
СЛ 1-2	97. 241 / 06 - КЖ. И 8-1	Стенка лоджии СЛ 1-2	1	1	1	1	1	1	1	1	1	1	-	-	10	1900	
ПЛ 4	97. 241 / 06 - КЖ. И 8-1	Плита лоджии ПЛ4 (ПК 60 12 - 8АтVт-2)	4	4	4	4	4	4	4	4	4	4	-	-	40	2080	
ЭЛ 1-1	97. 241 / 06 - КЖ. И 8-1	Экран лоджии ЭЛ 1-1	5	8	4	4	4	4	4	4	4	8	-	-	49	500	
ОГм 23	789 - 14 - 2015 - АС 2 - 84	Ограждение лоджии ОГм 23	1	-	-	-	-	-	-	-	-	-	-	-	1	35,19	
Мн 4	789 - 14 - 2015 - АС 2 - 53	Изделие закладное Мн 4	1	-	-	-	-	-	-	-	-	-	-	-	1	0,70	

Взам. инв. №

Подп. и дата

Инв. № подл.

Изм.	Кол.Уч	Лист	№док	Подпись	Дата
Исполнил		Каблуков			
Проверил		Кидралеева			
Н. контр.		Кидралеева			

789 - 14 - 2015 - АС 2

Свердловская область, г. Каменск-Уральский, пересечение улиц Каменской и Героев Отечества

Жилой дом №14 многоэтажной застройки со встроенными помещениями общественного назначения

Стадия	Лист	Листов
Р	86.2	

Спецификация к схемам элементов конструкций (продолжение) секции в осях 8-7

КБ СТРОИТЕЛЬНЫЕ ТЕХНОЛОГИИ

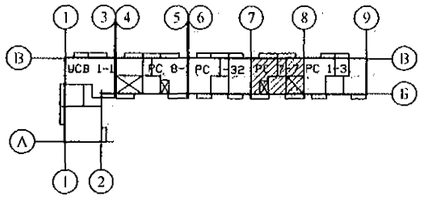

Марка монтажная	Обозначение	Наименование	Количество на: 1 эт.	2 эт.	3 эт.	4 эт.	5 эт.	6 эт.	7 эт.	8 эт.	9 эт.	10 эт.	черд.	кров.	Кол., всего	Масса ед., кг	Примеч.
		Плиты перекрытий															
П 3*	97. 1 / 91 - КЖ. И 3 - 2	П 3*	2	2	2	2	2	2	2	2	2	2	-	-	20	6980	
П 3л*	97. 1 / 91 - КЖ. И 3 - 2	П 3л*	2	2	2	2	2	2	2	2	2	2	-	-	20	6980	
П 3-2-1	97. 639 / 12 - КЖ. И 3 - 2	П 3-2-1	1	1	1	1	1	1	1	1	1	1	-	-	10	6750	
П 3л-2-1	97. 639 / 12 - КЖ. И 3 - 2	П 3л-2-1	1	1	1	1	1	1	1	1	1	1	-	-	10	6750	
П 3-2пу	97. 639 / 12 - КЖ. И 3 - 2	4П 30. 60 - 21пу	1	-	-	-	-	-	-	-	-	-	-	-	1	6900	
П 3-3-19	97. 639 / 12 - КЖ. И 3 - 2	4П 30.60-17	1	1	1	1	1	1	1	1	1	1	-	-	10	6725	
П 3-3-19л	97. 639 / 12 - КЖ. И 3 - 2	4П 30.60-17л	1	1	1	1	1	1	1	1	1	1	-	-	10	6725	
П 3-3-29	97. 639 / 12 - КЖ. И 3 - 2	4П 30.60-28	-	1	1	1	1	1	1	1	1	1	-	-	9	6700	
П 3-3-29л	97. 639 / 12 - КЖ. И 3 - 2	4П 30.60-28л	1	1	1	1	1	1	1	1	1	1	-	-	10	6700	
		Вкладыши бетонные															
БВ-1	97. 1 / 85 - КЖ. И 4-2	БВ-1	14	14	14	14	14	14	14	14	14	14	-	-	140	20	По перекр.
		Элементы перекрытия эл./щитовой															
ПТП 1	нормали 02. 019 КЖИ-97	ПТП 32-12	1	-	-	-	-	-	-	-	-	-	-	-	1	1135	
ПТП 2	нормали 02. 019 КЖИ-97	ПТП 32-16	1	-	-	-	-	-	-	-	-	-	-	-	1	1500	

Взам. инв. №

Подп. и дата

Инв. № подл.

Изм.	Кол.Уч.	Лист	№док	Подпись	Дата
Исполнил		Каблуков			
Проверил		Кидралеева			
Н. контр.		Кидралеева			

789 - 14 - 2015 - АС 2

Свердловская область, г. Каменск-Уральский, пересечение улиц Каменской и Героев Отечества

Жилой дом №14 многоэтажной застройки со встроенными помещениями общественного назначения

Стадия	Лист	Листов
Р	86.3	

Спецификация к схемам элементов конструкций (продолжение) секции в осях 8-7

КБ СТРОИТЕЛЬНЫЕ ТЕХНОЛОГИИ

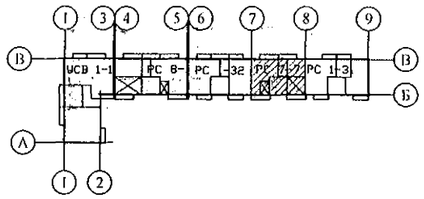

Марка монтажная	Обозначение	Наименование	Количество на: 1 эт.	2 эт.	3 эт.	4 эт.	5 эт.	6 эт.	7 эт.	8 эт.	9 эт.	10 эт.	черд.	кров.	Кол., всего	Масса ед., кг	Примеч.
		Опорные и парапетные панели															
2 ОП 30-8т	97. 241 / 06 - КЖ. И 8 - 1	3 НЧНж 30. 21. 35 - 1т	-	-	-	-	-	-	-	-	-	-	6	-	6	2720	
2 ОП 30-9т	97. 241 / 06 - КЖ. И 8 - 1	3 НЧНж 30. 21. 35 - 2т	-	-	-	-	-	-	-	-	-	-	4	-	4	2620	
		Подкладочные балки															
2 ПБ 3-2	97. 1 / 85 - КЖ. И 5 -1	2 ПБ 3-2	-	-	-	-	-	-	-	-	-	-	1	-	1	720	
2 ПБ 3	97. 1 / 85 - КЖ. И 5 - 1	2 ПБ 3	-	-	-	-	-	-	-	-	-	-	5	-	5	740	
		Водосборные лотки															
ЛВ 90	97. 1 / 85 - КЖ. И 5 - 1	ЛВ 90	-	-	-	-	-	-	-	-	-	-	-	2	2	6250	
		Вентиляционные короба															
ВК-1	97. 1 / 85 - КЖ. И 5 - 1	ВК-1	-	-	-	-	-	-	-	-	-	-	4	-	4	2876	
		Вентиляционные шахты															
ВШ 9	97. 1 / 85 - КЖ. И 5-1	ВШ-9	-	-	-	-	-	-	-	-	-	-	4	4	8	1380	

Взам. инв. №

Подп. и дата

Инв. № подл.

Изм.	Кол.Уч	Лист	№док	Подпись	Дата
Исполнил		Каблуков			
Проверил		Кидралеева			
Н. контр.		Кидралеева			

789 - 14 - 2015 - АС 2

Свердловская область, г. Каменск-Уральский, пересечение улиц Каменской и Героев Отечества

Жилой дом №14 многоэтажной застройки со встроенными помещениями общественного назначения

Стадия	Лист	Листов
Р	86.4	

Спецификация к схемам элементов конструкций (продолжение) секции в осях 8-7

КБ СТРОИТЕЛЬНЫЕ ТЕХНОЛОГИИ

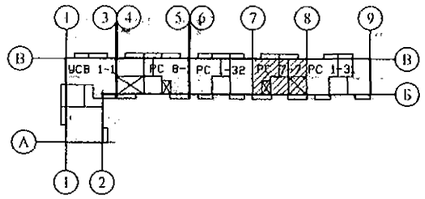

Марка монтажная	Обозначение	Наименование	Количество на: 1 эт.	2 эт.	3 эт.	4 эт.	5 эт.	6 эт.	7 эт.	8 эт.	9 эт.	10 эт.	черд.	кров.	Кол., всего	Масса ед., кг	Примеч.
		Панели кровельные															
КПГ 12	97. 241 / 06 - КЖ. И 5-1	КПГ 12	-	-	-	-	-	-	-	-	-	-	-	1	1	1950	
КПГ 12А	97. 241 / 06 - КЖ. И 5-1	КПГ 12А	-	-	-	-	-	-	-	-	-	-	-	1	1	1930	
КПГ 15	97. 1 / 85 - КЖ. И 5-1	КПГ 15	-	-	-	-	-	-	-	-	-	-	-	2	2	2075	
КПГ 30	97. 1 / 85 - КЖ. И 5-1	КПГ 30	-	-	-	-	-	-	-	-	-	-	-	3	3	4258	
КПГ 30-2	97. 1 / 85 - КЖ. И 5-1	КПГ 30-2	-	-	-	-	-	-	-	-	-	-	-	1	1	4225	
КПГ 30-9	97. 1 / 85 - КЖ. И 5-1	КПГ 30-9	-	-	-	-	-	-	-	-	-	-	-	4	4	4708	
		Плиты вентшахт															
ПВШ 3	97. 1 / 85 - КЖ. И 5-1	ПВШ - 3	-	-	-	-	-	-	-	-	-	-	-	4	4	325	
		Каркасы арматурные															
КР 1	789 - 14 - 2015 - АС 2 - 66	Каркас плоский КР 1	2	2	2	2	2	2	2	2	2	2	-	-	20	0,93	
КР 2	789 - 14 - 2015 - АС 2 - 66	Каркас плоский КР 2	4	4	4	4	4	4	4	4	4	4	-	-	40	2,81	

Взам. инв. №

Подп. и дата

Инв. № подл.

Изм.	Кол.Уч	Лист	№док	Подпись	Дата
Исполнил		Каблуков			
Проверил		Кидралеева			
Н. контр.		Кидралеева			

789 - 14 - 2015 - АС 2

Свердловская область, г. Каменск-Уральский, пересечение улиц Каменской и Героев Отечества

Жилой дом №14 многоэтажной застройки со встроенными помещениями общественного назначения

Стадия	Лист	Листов
Р	86.5	

Спецификация к схемам элементов конструкций (продолжение) секции в осях 8-7

КБ СТРОИТЕЛЬНЫЕ ТЕХНОЛОГИИ

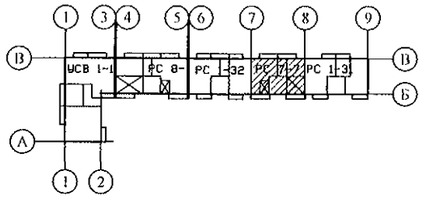

Марка монтажная	Обозначение	Наименование	Количество на: 1 эт.	2 эт.	3 эт.	4 эт.	5 эт.	6 эт.	7 эт.	8 эт.	9 эт.	10 эт.	черд.	кров.	Кол., всего	Масса ед., кг	Примеч.
		Изделия металлические															
		чердака и кровли															
ИМ 6-10	97. 241 / 06 - КМ. И 1-1	Изделие металлическое ИМ 6-10	-	-	-	-	-	-	-	-	-	-	-	1	1	39,81	
ИМ 6-11	97. 241 / 06 - КМ. И 1-1	Изделие металлическое ИМ 6-11	-	-	-	-	-	-	-	-	-	-	-	1	1	15,88	
ИМ 15	97. 241 / 06 - КМ. И 1-1	Изделие металлическое ИМ 6-15	-	-	-	-	-	-	-	-	-	-	-	2	2	2,49	
ИМ 40*	97. 241 / 06 - КМ. И 1-1	Изделие металлическое ИМ 40*	-	-	-	-	-	-	-	-	-	-	1	-	1	68,74	
ИМ 98	97. 241 / 06 - КМ. И 1-1	Изделие металлическое ИМ 6-98	-	-	-	-	-	-	-	-	-	-	-	1	1	28,14	
ИМ 99	97. 241 / 06 - КМ. И 1-1	Изделие металлическое ИМ 6-99	-	-	-	-	-	-	-	-	-	-	1	-	1	26,84	
ИМ 100	97. 1 / 85 - КМ. И 1-1	Изделие металлическое ИМ 100	-	-	-	-	-	-	-	-	-	-	-	2	2	1,45	
ИМ 101	97. 1 / 85 - КМ. И 1-1	Изделие металлическое ИМ 101	-	-	-	-	-	-	-	-	-	-	-	1	1	2,06	
		Уголок $\frac{100x7\ ГОСТ\ 8509}{С245\ ГОСТ\ 27772}$ L=100	-	-	-	-	-	-	-	-	-	-	-	4	4	1,08	
		Ограждение кровли ОГК 3															
		Труба пр. $\frac{40x20x2\ ГОСТ\ 8645-68}{В10\ ГОСТ\ 13663-86}$ L=1226	-	-	-	-	-	-	-	-	-	-	-	23	23	2,08	Стойка
		Труба пр. $\frac{40x20x2\ ГОСТ\ 8645-68}{В10\ ГОСТ\ 13663-86}$	-	-	-	-	-	-	-	-	-	-	-	30	30	1,70	Прогон, м
		Труба пр. $\frac{40x20x2\ ГОСТ\ 8645-68}{В10\ ГОСТ\ 13663-86}$ L=1480	-	-	-	-	-	-	-	-	-	-	-	40	40	2,52	
		Труба пр. $\frac{20x20x2\ ГОСТ\ 8639-82}{В10\ ГОСТ\ 13663-86}$ L=830	-	-	-	-	-	-	-	-	-	-	-	80	80	0,89	Решётка
		Полоса $\frac{4x90\ ГОСТ\ 103}{С235\ ГОСТ\ 27772}$ L=150	-	-	-	-	-	-	-	-	-	-	-	23	23	0,42	База
		14-А- I(А240) ГОСТ 5781 L =1500	-	-	-	-	-	-	-	-	-	-	-	15	15	1,82	Подкос

Взам. инв. №

Подп. и дата

Инв. № подл.

Изм.	Кол.Уч.	Лист	№док	Подпись	Дата
Исполнил		Каблуков			
Проверил		Кидралеева			
Н. контр.		Кидралеева			

789 - 14 - 2015 - АС 2

Свердловская область, г. Каменск-Уральский, пересечение улиц Каменской и Героев Отечества

Жилой дом №14 многоэтажной застройки со встроенными помещениями общественного назначения

Стадия	Лист	Листов
Р	86.6	

Спецификация к схемам элементов конструкций (продолжение) секции в осях 8-7

КБ СТРОИТЕЛЬНЫЕ ТЕХНОЛОГИИ

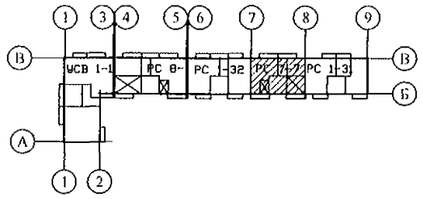

Марка монтажная	Обозначение	Наименование	Количество на: 1 эт.	2 эт.	3 эт.	4 эт.	5 эт.	6 эт.	7 эт.	8 эт.	9 эт.	10 эт.	черд.	кров.	Кол., всего	Масса ед., кг	Примеч.
		Изделия соединительные															
		наружных, внутренних стен															
		и перегородок															
Н 19	97. 241 / 06 - КМ. И 2-1	Н 19	17	17	17	17	17	17	17	17	17	-	-	-	153	0,18	
Н 20	97. 241 / 06 - КМ. И 2-1	Н 20	4	4	4	4	4	4	4	4	4	-	-	-	36	0,41	
Н 22	97. 241 / 06 - КМ. И 2-1	Н 22	4	4	4	4	4	4	4	4	4	-	-	-	36	0,42	
Н 87	97. 1 / 85 - КМ. И 1 - 1	Н 87	2	2	2	2	2	2	2	2	2	-	-	-	18	0,48	
Н 125	97. 241 / 06 - КМ. И 2-1	Н 125	4	4	4	4	4	4	4	4	4	-	-	-	36	0,54	
Н 135	97. 241 / 06 - КМ. И 2-1	Н 135	24	24	24	24	24	24	24	24	24	-	-	-	216	0,26	
МС 16	97. 241 / 06 - КМ. И 2-1	МС 16	4	4	4	4	4	4	4	4	4	-	-	-	36	0,29	
МС 20	97. 241 / 06 - КМ. И 2-1	МС 20	4	4	4	4	4	4	4	4	4	-	-	-	36	0,20	
МС 21	97. 241 / 06 - КМ. И 2-1	МС 21	4	4	4	4	4	4	4	4	4	-	-	-	36	0,24	
МС 33	97. 241 / 06 - КМ. И 2-1	МС 33	6	6	6	6	6	6	6	6	6	-	-	-	54	0,65	
МС 34	97. 241 / 06 - КМ. И 2-1	МС 34	12	12	12	12	12	12	12	12	12	-	-	-	108	0,22	
МС 36	97. 241 / 06 - КМ. И 2-1	МС 36	12	12	12	12	12	12	12	12	12	-	-	-	108	0,08	
МС 37	97. 241 / 06 - КМ. И 2-1	МС 37	6	6	6	6	6	6	6	6	6	-	-	-	54	0,55	
МС 72	97. 241 / 06 - КМ. И 2 - 1	МС 72	6	6	6	6	6	6	6	6	6	-	-	-	54	0,21	
ИМ 150	97. 241 / 06 - КМ. И 1-1	Изделие металлическое ИМ 150	18	18	18	18	18	18	18	18	18	-	-	-	162	0,44	

Взам. инв. №

Подп. и дата

Инв. № подл.

Изм.	Кол.Уч	Лист	№док	Подпись	Дата
Исполнил		Каблуков			
Проверил		Кидралеева			
Н. контр.		Кидралеева			

789 - 14 - 2015 - АС 2

Свердловская область, г. Каменск-Уральский, пересечение улиц Каменской и Героев Отечества

Жилой дом №14 многоэтажной застройки со встроенными помещениями общественного назначения

Стадия	Лист	Листов
Р	86.7	

Спецификация к схемам элементов конструкций (продолжение) секции в осях 8-7

КБ СТРОИТЕЛЬНЫЕ ТЕХНОЛОГИИ

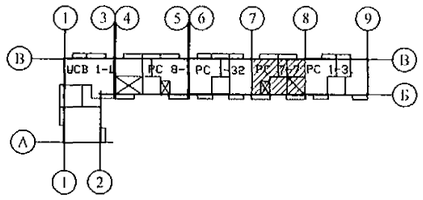

Марка монтажная	Обозначение	Наименование	Количество на: 1 эт.	2 эт.	3 эт.	4 эт.	5 эт.	6 эт.	7 эт.	8 эт.	9 эт.	10 эт.	черд.	кров.	Кол., всего	Масса ед., кг	Примеч.
		Изделия соединительные															
		плит перекрытия															
Н 14	97. 241 / 06 - КМ. И 2 - 1	Н 14	16	16	16	16	16	16	16	16	16	-	-	-	144	0,20	
Н 19	97. 241 / 06 - КМ. И 2 - 1	Н 19	4	4	4	4	4	4	4	4	4	-	-	-	36	0,18	
Н 21	97. 241 / 06 - КМ. И 2 - 1	Н 21	36	36	36	36	36	36	36	36	36	-	-	-	324	0,15	
Н 23	97. 241 / 06 - КМ. И 2 - 1	Н 23	12	12	12	12	12	12	12	12	12	-	-	-	108	0,32	
Н 25	97. 241 / 06 - КМ. И 2 - 1	Н 25	14	14	14	14	14	14	14	14	14	-	-	-	126	0,24	
Н 87	97. 241 / 06 - КМ. И 2 - 1	Н 87	24	24	24	24	24	24	24	24	24	-	-	-	216	0,48	
Н 134-1	97. 241 / 06 - КМ. И 2 - 1	Н 134-1	6	6	6	6	6	6	6	6	6	-	-	-	54	0,25	
Н 135	97. 241 / 06 - КМ. И 2 - 1	Н 135	6	6	6	6	6	6	6	6	6	-	-	-	54	0,26	
МС 13	97. 241 / 06 - КМ. И 2 - 1	МС 13	4	4	4	4	4	4	4	4	4	-	-	-	36	0,38	
МС 15	97. 241 / 06 - КМ. И 2 - 1	МС 15	8	8	8	8	8	8	8	8	8	-	-	-	72	0,81	
МС 52	97. 241 / 06 - КМ. И 2 - 1	МС 52	8	8	8	8	8	8	8	8	8	-	-	-	72	0,275	
		Изделия соединительные															
		ограждений лоджий															
МС 2	97. 241 / 06 - КМ. И 2-1	МС 2	32	32	16	16	16	16	16	16	16	32	-	-	208	1,08	
МС 22	97. 241 / 06 - КМ. И 2-1	МС 22	16	16	8	8	8	8	8	8	8	16	-	-	104	0,27	
МС 26	97. 241 / 06 - КМ. И 2-1	МС 26	8	8	4	4	4	4	4	4	4	8	-	-	52	0,40	

Взам. инв. №

Подп. и дата

Инв. № подл.

Изм.	Кол.Уч.	Лист	№док	Подпись	Дата
Исполнил		Каблуков			
Проверил		Кидралеева			
Н. контр.		Кидралеева			

789 - 14 - 2015 - АС 2

Свердловская область, г. Каменск-Уральский, пересечение улиц Каменской и Героев Отечества

Жилой дом №14 многоэтажной застройки со встроенными помещениями общественного назначения

Стадия	Лист	Листов
Р	86.8	

Спецификация к схемам элементов конструкций (продолжение) секции в осях 8-7

КБ СТРОИТЕЛЬНЫЕ ТЕХНОЛОГИИ

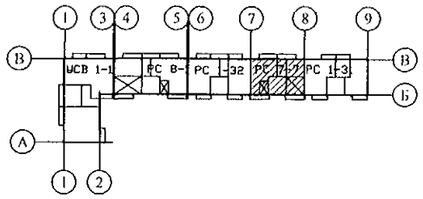

Марка монтажная	Обозначение	Наименование	Количество на: 1 эт.	2 эт.	3 эт.	4 эт.	5 эт.	6 эт.	7 эт.	8 эт.	9 эт.	10 эт.	черд.	кров.	Кол., всего	Масса ед., кг	Примеч.
		Изделия соединительные															
		чердака и кровли															
Н 2	97. 241 / 06 - КМ. И 2-1	Н 2	-	-	-	-	-	-	-	-	-	-	4	-	4	0,94	
Н 3	97. 241 / 06 - КМ. И 2-1	Н 3	-	-	-	-	-	-	-	-	-	-	7	-	7	3,68	
Н 6	97. 241 / 06 - КМ. И 2-1	Н 6	-	-	-	-	-	-	-	-	-	-	11	-	11	0,30	
Н 7	97. 241 / 06 - КМ. И 2-1	Н 7	-	-	-	-	-	-	-	-	-	-	8	-	8	0,27	
Н 9	97. 241 / 06 - КМ. И 2-1	Н 9	-	-	-	-	-	-	-	-	-	-	-	20	20	0,23	
Н 10	97. 241 / 06 - КМ. И 2-1	Н 10	-	-	-	-	-	-	-	-	-	-	-	2	2	0,14	
Н 13	97. 241 / 06 - КМ. И 2-1	Н 13	-	-	-	-	-	-	-	-	-	-	2	-	2	0,57	
Н 15	97. 241 / 06 - КМ. И 2-1	Н 15	-	-	-	-	-	-	-	-	-	-	7	-	7	1,02	
Н 109	97. 1 / 85 - КМ. И 1-1	Н 109	-	-	-	-	-	-	-	-	-	-	2	-	2	1,41	
Н 125	97. 241 / 06 - КМ. И 2-1	Н 125	-	-	-	-	-	-	-	-	-	-	-	16	16	0,54	
Н 147	97. 241 / 06 - КМ. И 2-1	Н 147	-	-	-	-	-	-	-	-	-	-	7	-	7	4,45	
Н 148	97. 241 / 06 - КМ. И 2-1	Н 148	-	-	-	-	-	-	-	-	-	-	7	-	7	0,98	
		Материалы															
	ГОСТ 26633	Бетон В15 F100 W4	0,13	0,13	0,13	0,13	0,13	0,13	0,13	0,13	0,13	-	-	-	1,2		$м^3$

Взам. инв. №

Подп. и дата

Инв. № подл.

Изм.	Кол.Уч	Лист	№док	Подпись	Дата
Исполнил		Каблуков			
Проверил		Кидралеева			
Н. контр.		Кидралеева			

789 - 14 - 2015 - АС 2

Свердловская область, г. Каменск-Уральский, пересечение улиц Каменской и Героев Отечества

Жилой дом №14 многоэтажной застройки со встроенными помещениями общественного назначения

Стадия	Лист	Листов
Р	86.9	

Спецификация к схемам элементов конструкций (окончание) секции в осях 8-7

КБ СТРОИТЕЛЬНЫЕ ТЕХНОЛОГИИ

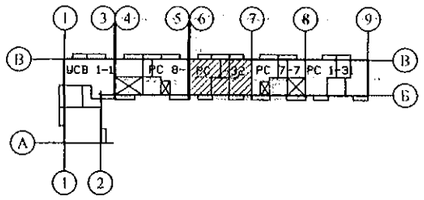

Марка монтажная	Обозначение	Наименование	Количество на: 1 эт.	2 эт.	3 эт.	4 эт.	5 эт.	6 эт.	7 эт.	8 эт.	9 эт.	10 эт.	черд.	кров.	Кол., всего	Масса ед., кг	Примеч.
		Панели стеновые наружные															
НР 1 ут. Щ	РМ 2787, 783 - 2015 - АС 7	НР 1 ут. Щ	2	2	4	2	-	4	4	4	4	4	-	-	30	2540	
НР 1 ут Р3-1. Щ	РМ 2787, 783 - 2015 - АС 7	НР 1 ут Р3-1. Щ	-	-	-	2	-	-	-	-	-	-	-	-	2	2540	
НР 1 ут Р4-1. Щ	РМ 2787, 783 - 2015 - АС 7	НР 1 ут Р4-1. Щ	-	1	-	-	4	-	-	-	-	-	-	-	5	2540	
НР 1 ут Р5-1. Щ	РМ 2787, 783 - 2015 - АС 7	НР 1 ут Р5-1. Щ	2	-	-	-	-	-	-	-	-	-	-	-	2	2540	
НР 1 ут Р11п-1.Щ	РМ 2787, 783 - 2015 - АС 7	НР 1 ут Р11п-1. Щ	-	1	-	-	-	-	-	-	-	-	-	-	1	2540	
НР 1 утк	97. 241 / 06 - КЖ. И 8 - 1	НР 1 утк	-	1	1	1	1	1	1	1	1	1	-	-	9	2540	
НР 1-1 утк	97. 639 / 12 - КЖ. И 1 - 2	НР 1-1 утк	1	-	-	-	-	-	-	-	-	-	-	-	1	2080	
НР 1-3 бутл	97. 639 / 12 - КЖ. И 1 - 2	3НСНж 30. 26. 35 - 2	1	1	1	1	1	1	1	1	1	1	-	-	10	2080	
НР 2-3 бут	РМ 2787	НР 2-3 бут	4	4	4	4	4	4	4	4	4	4	-	-	40	3250	
НТ 1-4 утк	97. 241 / 06 - КЖ. И 8 - 1	НТ 1-4 утк	2	2	2	2	2	2	2	2	2	2	-	-	20	3270	
НТ 11 ути	РМ 2787	НТ 11 ути	1	1	1	1	1	1	1	1	1	1	-	-	10	3450	
НТ 11 лути	РМ 2787	НТ 11 лути	1	1	1	1	1	1	1	1	1	1	-	-	10	3450	

Изм.	Кол.Уч	Лист	№док	Подпись	Дата
Исполнил		Каблуков			
Проверил		Кидралеева			
Н. контр.		Кидралеева			

789 - 14 - 2015 - АС 2

Свердловская область, г. Каменск-Уральский, пересечение улиц Каменской и Героев Отечества

Жилой дом №14 многоэтажной застройки со встроенными помещениями общественного назначения

Стадия	Лист	Листов
Р	87.1	

Спецификация к схемам расположения конструкций (начало) секции в осях 7-6

КБ СТРОИТЕЛЬНЫЕ ТЕХНОЛОГИИ

Взам. инв. №

Подп. и дата

Инв. № подл.

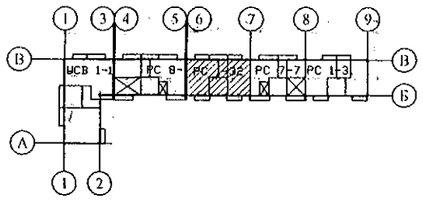

Марка монтажная	Обозначение	Наименование	Количество на: 1 эт.	2 эт.	3 эт.	4 эт.	5 эт.	6 эт.	7 эт.	8 эт.	9 эт.	10 эт.	черд.	кров.	Кол., всего	Масса ед., кг	Примеч.
		Панели стеновые внутренние															
ВС 1	97. 1 / 91 - КЖ. И 2 - 4	ВС 1	2	2	2	2	2	2	2	2	2	2	-	-	20	6150	
ВС 1Б	97. 1 / 95 - КЖ. И 4 - 4	ВС 1Б	2	2	2	2	2	2	2	2	2	2	-	-	20	6150	
ВС 1-3	97. 1 / 91 - КЖ. И 2 - 4	ВС 1-3	3	2	2	2	2	2	2	2	2	2	-	-	21	5375	
ВС 1-3-5	97. 639 / 12 - КЖ. И 2 - 2	ПСВ 59. 26. 16 - 13	-	1	1	1	1	1	1	1	1	1	-	-	9	4425	
ВС 3-3г	97. 1 / 95 - КЖ. И 4 - 4	ВС 3-3 г	2	2	2	2	2	2	2	2	2	2	-	-	20	2225	
2 ВС 3-3	97. 639 / 12 - КЖ. И 2 - 2	ПСВ 30. 26. 16 - 1	1	1	1	1	1	1	1	1	1	1	-	-	10	2175	
2 ВС 4-2г	97. 639 / 12 - КЖ. И 2 - 2	ПСВ 45. 26. 16г	2	2	2	2	2	2	2	2	2	2	-	-	20	3750	
		Электропанели															
ВЭ 6	97. 241 / 06 - КЖ. И 2 - 1	ВЭ 6	2	2	2	2	2	2	2	2	2	2	-	-	20	1350	
		Перегородки внутренние															
ВП 21	97. 639 / 12 - КЖ. И 2 - 2	ВП 21	5	4	4	4	4	4	4	4	4	4	-	-	41	1300	
ВП 35	97. 639 / 12 - КЖ. И 2 - 2	ВП 35	2	2	2	2	2	2	2	2	2	2	-	-	20	800	
ВП 36-1	97. 639 / 12 - КЖ. И 2 - 2	ВП 36-1	2	2	2	2	2	2	2	2	2	2	-	-	20	2275	
		Вкладыши бетонные															
БВ-1	97. 1 / 85 - КЖ. И 4 - 2	БВ-1	8	8	8	8	8	8	8	8	8	8	-	-	80	20	По уз. 249*
		Вентблоки															
ВБ 3	97. 1 / 85 - КЖ. И 4 - 3	ВБ 3	4	5	5	5	5	5	5	5	5	5	-	-	49	1050	
ВБ 4	97. 241 / 06 - КЖ. И 8 - 1	ВБ 4	2	2	2	2	2	2	2	2	2	2	-	-	20	1100	

Взам. инв. №

Подп. и дата

Инв. № подл.

Изм.	Кол.Уч	Лист	№док	Подпись	Дата
Исполнил		Каблуков			
Проверил		Кидралеева			
Н. контр.		Кидралеева			

789 - 14 - 2015 - АС 2

Свердловская область, г. Каменск-Уральский, пересечение улиц Каменской и Героев Отечества

Жилой дом №14 многоэтажной застройки со встроенными помещениями общественного назначения

Стадия	Лист	Листов
Р	87.2	

Спецификация к схемам элементов конструкций (продолжение) секции в осях 7-6

КБ СТРОИТЕЛЬНЫЕ ТЕХНОЛОГИИ

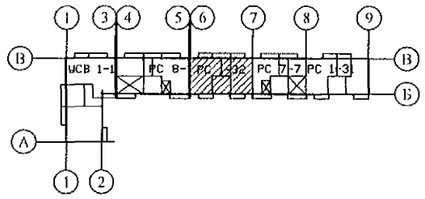

Марка монтажная	Обозначение	Наименование	Количество на: 1 эт.	2 эт.	3 эт.	4 эт.	5 эт.	6 эт.	7 эт.	8 эт.	9 эт.	10 эт.	черд.	кров.	Кол., всего	Масса ед., кг	Примеч.
		Перемычки брусковые															
1	Серия 1. 038. 1 - 1 вып. 1	1 ПБ 10 - 1	-	1	1	1	1	1	1	1	1	1	-	-	9	20	
2	Серия 1. 038. 1 - 1 вып. 1	1 ПБ 13 - 1	4	4	4	4	4	4	4	4	4	4	-	-	40	25	
3	Серия 1. 038. 1 - 1 вып. 1	2 ПБ 16 - 2	1	-	-	-	-	-	-	-	-	-	-	-	1	65	
		Элементы лоджий															
НР 17-2л	97. 1 / 85 - КЖ. И 1 - 1	Панель наружной стены НР 17-2л	1	-	-	-	-	-	-	-	-	-	-	-	1	2912	
НР 17-2	97. 1 / 85 - КЖ. И 1 - 1	Панель наружной стены НР 17-2	1	-	-	-	-	-	-	-	-	-	-	-	1	2912	
НР 17-2. Щ	97. 1 / 85 - КЖ. И 1 - 1 783 - 2015 - АС 7	Панель наружной стены НР 17-2. Щ	2	3	3	3	3	3	3	3	3	3	-	-	29	2912	
НР 17-2л. Щ	97. 1 / 85 - КЖ. И 1 - 1 783 - 2015 - АС 7	Панель наружной стены НР 17-2л. Щ	2	3	3	3	3	3	3	3	3	3	-	-	29	2912	
СЛ 1-3	97. 241 / 06 - КЖ. И 8-1	Стенка лоджии СЛ 1-3	2	2	2	2	2	2	2	2	2	2	-	-	20	1900	
ПЛ 1	97. 1 / 99 - КЖ. И 4 - 7	Плита лоджии ПЛ 1	4	4	4	4	4	4	4	4	4	4	-	-	40	2650	
ПЛ 4	97. 241 / 06 - КЖ. И 8-1	Плита лоджии ПЛ4 (ПК 60 12 - 8АтVт-2)	1	1	1	1	1	1	1	1	1	1	-	-	10	2080	
ЭЛ 21	97. 241 / 06 - КЖ. И 8 - 1	Экран ограждения лоджии ЭЛ 21	3	3	3	3	3	3	3	3	3	3	-	-	30	650	
ЭЛ 1-1	97. 241 / 06 - КЖ. И 8-1	Экран лоджии ЭЛ 1-1	-	2	2	2	2	2	2	2	2	2	-	-	18	500	
ОГм 23	789 - 14 - 2015 - АС 2 - 84	Ограждение лоджии ОГм 23	1	-	-	-	-	-	-	-	-	-	-	-	1	35,19	
Мн 4	789 - 14 - 2015 - АС 2 - 53	Изделие закладное Мн 4	1	-	-	-	-	-	-	-	-	-	-	-	1	0,70	

Взам. инв. №

Подп. и дата

Инв. № подл.

Изм.	Кол.Уч	Лист	№док	Подпись	Дата
7	-	Зам.	24-23		01.23.
Исполнил		Каблуков			
Проверил		Кидралеева			
Н. контр.		Кидралеева			

789 - 14 - 2015 - АС 2

Свердловская область, г. Каменск-Уральский, пересечение улиц Каменской и Героев Отечества

Жилой дом №14 многоэтажной застройки со встроенными помещениями общественного назначения

Стадия	Лист	Листов
Р	87.3	

Спецификация к схемам расположения элементов конструкций (продолжение) секции в осях 7-6

КБ СТРОИТЕЛЬНЫЕ ТЕХНОЛОГИИ

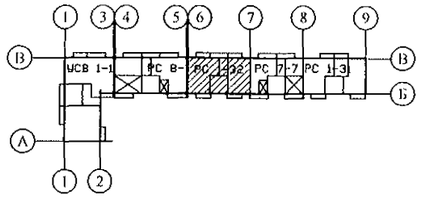

Марка монтажная	Обозначение	Наименование	Количество на: 1 эт.	2 эт.	3 эт.	4 эт.	5 эт.	6 эт.	7 эт.	8 эт.	9 эт.	10 эт.	черд.	кров.	Кол., всего	Масса ед., кг	Примеч.
		Плиты перекрытий															
П 1	97. 1 / 95 - КЖ. И 4 - 4	П 1	2	2	2	2	2	2	2	2	2	-	-	-	18	5230	
П 1у	97. 1 / 98 - КЖ. И 4 - 6	П 1у	-	-	-	-	-	-	-	-	-	2	-	-	2	5230	
П 1-2-8	97. 639 / 12 - КЖ. И 3 - 2	4ПТ 45.30-2	1	1	1	1	1	1	1	1	1	-	-	-	9	5050	
П 1-2-8у	97. 639 / 12 - КЖ. И 3 - 2	4ПТ 45.30-2у	-	-	-	-	-	-	-	-	-	1	-	-	1	5050	
П 1-2-8л	97. 639 / 12 - КЖ. И 3 - 2	4ПТ 45.30-2л	1	1	1	1	1	1	1	1	1	-	-	-	9	5050	
П 1-2-8лу	97. 639 / 12 - КЖ. И 3 - 2	4ПТ 45.30-2лу	-	-	-	-	-	-	-	-	-	1	-	-	1	5050	
П 2	97. 1 / 91 - КЖ. И 3 - 2	П 2	2	2	2	2	2	2	2	2	2	-	-	-	18	5350	
П 2*у	97. 1 / 91 - КЖ. И 3 - 2	П 2*у	-	-	-	-	-	-	-	-	-	2	-	-	2	5350	
П 2-2-4	97. 639 / 12 - КЖ. И 3 - 2	4ПТ 46. 30 - 3	1	1	1	1	1	1	1	1	1	-	-	-	9	5000	
П 2-2-4у	97. 639 / 12 - КЖ. И 3 - 2	4ПТ 46. 30 - 3у	-	-	-	-	-	-	-	-	-	1	-	-	1	5000	
П 2-2-4л	97. 639 / 12 - КЖ. И 3 - 2	4ПТ 46. 30 - 3л	1	1	1	1	1	1	1	1	1	-	-	-	9	5000	
П 2-2-4лу	97. 639 / 12 - КЖ. И 3 - 2	4ПТ 46. 30 - 3лу	-	-	-	-	-	-	-	-	-	1	-	-	1	5000	
П 3*	97. 1 / 91 - КЖ. И 3 - 2	П 3*	1	1	1	1	1	1	1	1	1	1	-	-	10	6980	
П 3л*	97. 1 / 91 - КЖ. И 3 - 2	П 3л*	2	2	2	2	2	2	2	2	2	2	-	-	20	6980	
П 3-2пу	97. 639 / 12 - КЖ. И 3 - 2	4П 30. 60 - 21пу	1	-	-	-	-	-	-	-	-	-	-	-	1	6900	
П 3-3-19	97. 639 / 12 - КЖ. И 3 - 2	4П 30.60-17	1	1	1	1	1	1	1	1	1	1	-	-	10	6725	
П 3-3-19л	97. 639 / 12 - КЖ. И 3 - 2	4П 30.60-17л	1	1	1	1	1	1	1	1	1	1	-	-	10	6725	
П 3-3-29	97. 639 / 12 - КЖ. И 3 - 2	4П 30.60-28	-	1	1	1	1	1	1	1	1	1	-	-	9	6700	
		Вкладыши бетонные															
БВ-3	97. 1 / 85 - КЖ. И 4 - 2	БВ-3	2	2	2	2	2	2	2	2	2	2	-	-	20	18	По уз. 124*

Взам. инв. №

Подп. и дата

Инв. № подл.

Изм.	Кол.Уч	Лист	№док	Подпись	Дата
7	-	Зам.	24-23		01.23.
Исполнил		Каблуков			
Проверил		Кидралеева			
Н. контр.		Кидралеева			

789 - 14 - 2015 - АС 2

Свердловская область, г. Каменск-Уральский, пересечение улиц Каменской и Героев Отечества

Жилой дом №14 многоэтажной застройки со встроенными помещениями общественного назначения

Стадия	Лист	Листов
Р	87.4	

Спецификация к схемам расположения элементов конструкций (продолжение) секции в осях 7-6

КБ СТРОИТЕЛЬНЫЕ ТЕХНОЛОГИИ

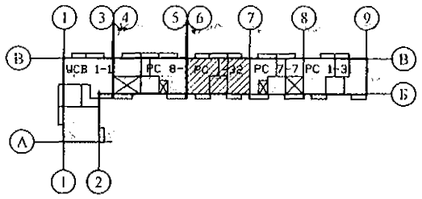

Марка монтажная	Обозначение	Наименование	Количество на: 1 эт.	2 эт.	3 эт.	4 эт.	5 эт.	6 эт.	7 эт.	8 эт.	9 эт.	10 эт.	черд.	кров.	Кол., всего	Масса ед., кг	Примеч.
		Опорные и парапетные панели															
2 ОП 30-8т	97. 241 / 06 - КЖ. И 8 - 1	3 НЧНж 30. 21. 35 - 1т	-	-	-	-	-	-	-	-	-	-	6	-	6	2720	
2 ОП 45-5т	97. 241 / 06 - КЖ. И 8 - 1	3 НЧНж 45. 21. 35 - 1т	-	-	-	-	-	-	-	-	-	-	4	-	4	3940	
2 ПП 2т	97. 241 / 06 - КЖ. И 8 - 1	3 НЧНж 47. 26. 35т	-	-	-	-	-	-	-	-	-	-	1	-	1	4960	
2 ПП 2лт	97. 241 / 06 - КЖ. И 8 - 1	3 НЧНж 47. 26. 35лт	-	-	-	-	-	-	-	-	-	-	1	-	1	4960	
2 ПП 10т	97. 241 / 06 - КЖ. И 8 - 1	3 НЧНж 30. 26. 35т	-	-	-	-	-	-	-	-	-	-	1	-	1	3360	
		Подкладочные балки															
2 ПБ 3-2	97. 1 / 85 - КЖ. И 5-1	2 ПБ 3-2	-	-	-	-	-	-	-	-	-	-	1	-	1	720	
2 ПБ 3	97. 1 / 85 - КЖ. И 5-1	2 ПБ 3	-	-	-	-	-	-	-	-	-	-	4	-	4	740	
		Водосборные лотки															
ЛВ 105	97. 1 / 85 - КЖ. И 5-1	ЛВ 105	-	-	-	-	-	-	-	-	-	-	-	2	2	7080	
		Вентиляционные короба															
ВК 1	97. 1 / 85 - КЖ. И 5-1	ВК-1	-	-	-	-	-	-	-	-	-	-	7	-	7	2876	
		Вентиляционные шахты															
ВШ 9	97. 1 / 85 - КЖ. И 5-1	ВШ-9	-	-	-	-	-	-	-	-	-	-	7	7	14	1380	

Взам. инв. №

Подп. и дата

Инв. № подл.

Изм.	Кол.Уч	Лист	№док	Подпись	Дата
Исполнил		Каблуков			
Проверил		Кидралеева			
Н. контр.		Кидралеева			

789 - 14 - 2015 - АС 2

Свердловская область, г. Каменск-Уральский, пересечение улиц Каменской и Героев Отечества

Жилой дом №14 многоэтажной застройки со встроенными помещениями общественного назначения

Стадия	Лист	Листов
Р	87.5	

Спецификация к схемам расположения элементов конструкций (продолжение) секции в осях 7-6

КБ СТРОИТЕЛЬНЫЕ ТЕХНОЛОГИИ

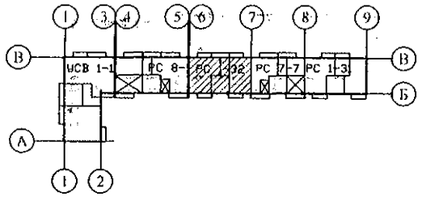

Марка монтажная	Обозначение	Наименование	Количество на: 1 эт.	2 эт.	3 эт.	4 эт.	5 эт.	6 эт.	7 эт.	8 эт.	9 эт.	10 эт.	черд.	кров.	Кол., всего	Масса ед., кг	Примеч.
		Панели кровельные															
КПГ 12	97. 241 / 06 - КЖ. И 5-1	КПГ 12	-	-	-	-	-	-	-	-	-	-	-	1	1	1950	
КПГ 12А	97. 241 / 06 - КЖ. И 5-1	КПГ 12А	-	-	-	-	-	-	-	-	-	-	-	1	1	1930	
КПГ 15	97. 1 / 85 - КЖ. И 5-1	КПГ 15	-	-	-	-	-	-	-	-	-	-	-	2	2	2075	
КПГ 30	97. 1 / 85 - КЖ. И 5-1	КПГ 30	-	-	-	-	-	-	-	-	-	-	-	2	2	4258	
КПГ 30-2	97. 1 / 85 - КЖ. И 5-1	КПГ 30-2	-	-	-	-	-	-	-	-	-	-	-	1	1	4225	
КПГ 30-9	97. 1 / 85 - КЖ. И 5-1	КПГ 30-9	-	-	-	-	-	-	-	-	-	-	-	6	6	4708	
КПГ 30-9А	97. 1 / 85 - КЖ. И 5-1	КПГ 30-9А	-	-	-	-	-	-	-	-	-	-	-	1	1	4598	
		Плиты вентшахт															
ПВШ 3	97. 1 / 85 - КЖ. И 5-1	ПВШ - 3	-	-	-	-	-	-	-	-	-	-	-	7	7	325	
		Каркасы арматурные															
КР 1	789 - 14 - 2015 - АС 2 - 66	Каркас плоский КР 1	3	3	3	3	3	3	3	3	3	3	-	-	30	0,93	
КР 2	789 - 14 - 2015 - АС 2 - 66	Каркас плоский КР 2	1	1	1	1	1	1	1	1	1	1	-	-	10	2,81	

Взам. инв. №

Подп. и дата

Инв. № подл.

Изм.	Кол.Уч	Лист	№док	Подпись	Дата
Исполнил		Каблуков			
Проверил		Кидралеева			
Н. контр.		Кидралеева			

789 - 14 - 2015 - АС 2

Свердловская область, г. Каменск-Уральский, пересечение улиц Каменской и Героев Отечества

Жилой дом №14 многоэтажной застройки со встроенными помещениями общественного назначения

Стадия	Лист	Листов
Р	87.6	

Спецификация к схемам расположения элементов конструкций (продолжение) секции в осях 7-6

КБ СТРОИТЕЛЬНЫЕ ТЕХНОЛОГИИ

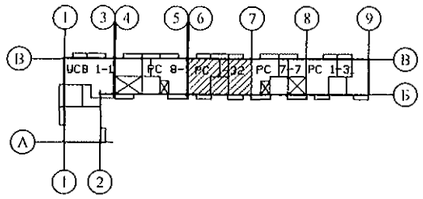

Марка монтажная	Обозначение	Наименование	Количество на: 1 эт.	2 эт.	3 эт.	4 эт.	5 эт.	6 эт.	7 эт.	8 эт.	9 эт.	10 эт.	черд.	кров.	Кол., всего	Масса ед., кг	Примеч.
		Изделия металлические															
		чердака и кровли															
ИМ 6-10	97. 241 / 06 - КМ. И 1-1	Изделие металлическое ИМ 6-10	-	-	-	-	-	-	-	-	-	-	-	1	1	39,81	
ИМ 6-11	97. 241 / 06 - КМ. И 1-1	Изделие металлическое ИМ 6-11	-	-	-	-	-	-	-	-	-	-	-	1	1	15,88	
ИМ 99	97. 241 / 06 - КМ. И 1-1	Изделие металлическое ИМ 6-99	-	-	-	-	-	-	-	-	-	-	1	-	1	26,84	
ИМ 15	97. 241 / 06 - КМ. И 1-1	Изделие металлическое ИМ 6-15	-	-	-	-	-	-	-	-	-	-	-	2	2	2,49	
ИМ 40*	97. 241 / 06 - КМ. И 1-1	Изделие металлическое ИМ 40*	-	-	-	-	-	-	-	-	-	-	1	-	1	68,74	
ИМ 98	97. 241 / 06 - КМ. И 1-1	Изделие металлическое ИМ 6-98	-	-	-	-	-	-	-	-	-	-	-	1	1	28,14	
ИМ 100	97. 1 / 85 - КМ. И 1-1	Изделие металлическое ИМ 100	-	-	-	-	-	-	-	-	-	-	-	2	2	1,45	
ИМ 101	97. 1 / 85 - КМ. И 1-1	Изделие металлическое ИМ 101	-	-	-	-	-	-	-	-	-	-	-	1	1	2,06	
		Уголок $\frac{100x7\ ГОСТ\ 8509}{С245\ ГОСТ\ 27772}$ L=100	-	-	-	-	-	-	-	-	-	-	-	4	4	1,08	
		Ограждение кровли ОГК 3															
		Труба пр. $\frac{40x20x2\ ГОСТ\ 8645-68}{В10\ ГОСТ\ 13663-86}$ L=1226	-	-	-	-	-	-	-	-	-	-	-	27	27	2,08	Стойка
		Труба пр. $\frac{40x20x2\ ГОСТ\ 8645-68}{В10\ ГОСТ\ 13663-86}$	-	-	-	-	-	-	-	-	-	-	-	36	36	1,70	Прогон, м
		Труба пр. $\frac{40x20x2\ ГОСТ\ 8645-68}{В10\ ГОСТ\ 13663-86}$ L=1480	-	-	-	-	-	-	-	-	-	-	-	48	48	2,52	
		Труба пр. $\frac{20x20x2\ ГОСТ\ 8639-82}{В10\ ГОСТ\ 13663-86}$ L=830	-	-	-	-	-	-	-	-	-	-	-	96	96	0,89	Решётка
		Полоса $\frac{4x90\ ГОСТ\ 103}{С235\ ГОСТ\ 27772}$ L=150	-	-	-	-	-	-	-	-	-	-	-	27	27	0,42	База
		14-А- I(А240) ГОСТ 5781 L =1500	-	-	-	-	-	-	-	-	-	-	-	16	16	1,82	Подкос

Взам. инв. №

Подп. и дата

Инв. № подл.

Изм.	Кол.Уч.	Лист	№док	Подпись	Дата
Исполнил		Каблуков			
Проверил		Кидралеева			
Н. контр.		Кидралеева			

789 - 14 - 2015 - АС 2

Свердловская область, г. Каменск-Уральский, пересечение улиц Каменской и Героев Отечества

Жилой дом №14 многоэтажной застройки со встроенными помещениями общественного назначения

Стадия	Лист	Листов
Р	87.7	

Спецификация к схемам расположения элементов конструкций (продолжение) секции в осях 7-6

КБ СТРОИТЕЛЬНЫЕ ТЕХНОЛОГИИ

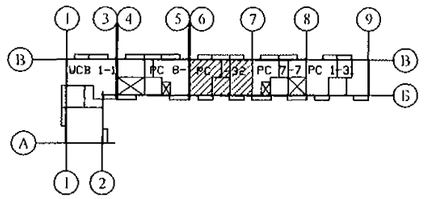

Марка монтажная	Обозначение	Наименование	Количество на: 1 эт.	2 эт.	3 эт.	4 эт.	5 эт.	6 эт.	7 эт.	8 эт.	9 эт.	10 эт.	черд.	кров.	Кол., всего	Масса ед., кг	Примеч.
		Изделия соединительные															
		наружных, внутренних стен															
		и перегородок															
Н 10	97. 241 / 06 - КМ. И 2-1	Н 10	6	6	6	6	6	6	6	6	6	6	-	-	60	0,57	
Н 13	97. 241 / 06 - КМ. И 2-1	Н 13	8	8	8	8	8	8	8	8	8	8	-	-	80	0,57	
Н 19	97. 241 / 06 - КМ. И 2-1	Н 19	22	22	22	22	22	22	22	22	22	22	-	-	220	0,18	
Н 20	97. 241 / 06 - КМ. И 2-1	Н 20	2	2	2	2	2	2	2	2	2	2	-	-	20	0,41	
Н 21	97. 241 / 06 - КМ. И 2-1	Н 21	5	5	5	5	5	5	5	5	5	5	-	-	50	0,15	
Н 22	97. 241 / 06 - КМ. И 2-1	Н 22	2	2	2	2	2	2	2	2	2	2	-	-	20	0,42	
Н 69	97. 1 / 85 - КМ. И 1 - 1	Н 69	4	4	4	4	4	4	4	4	4	4	-	-	40	0,31	
Н 102	97. 1 / 85 - КМ. И 1 - 1	Н 102	5	5	5	5	5	5	5	5	5	5	-	-	50	0,10	
Н 104	97. 1 / 85 - КМ. И 1 - 1	Н 104	5	5	5	5	5	5	5	5	5	5	-	-	50	1,94	
Н 135	97. 241 / 06 - КМ. И 2-1	Н 135	15	15	15	15	15	15	15	15	15	15	-	-	150	0,26	
МС 14	97. 241 / 06 - КМ. И 2 - 1	МС 14	2	2	2	2	2	2	2	2	2	-	-	-	20	2,48	
МС 20	97. 241 / 06 - КМ. И 2-1	МС 20	1	1	1	1	1	1	1	1	1	1	-	-	10	0,20	
МС 32	97. 241 / 06 - КМ. И 2 - 1	МС 32	4	4	4	4	4	4	4	4	4	-	-	-	40	1,19	
МС 34	97. 241 / 06 - КМ. И 2-1	МС 34	24	24	24	24	24	24	24	24	24	24	-	-	240	0,22	
МС 36	97. 241 / 06 - КМ. И 2-1	МС 36	24	24	24	24	24	24	24	24	24	24	-	-	240	0,08	
МС 37	97. 241 / 06 - КМ. И 2-1	МС 37	6	6	6	6	6	6	6	6	6	6	-	-	60	0,55	
МС 38	97. 241 / 06 - КМ. И 2 - 1	МС 38	2	2	2	2	2	2	2	2	2	2	-	-	20	0,70	
МС 72	97. 241 / 06 - КМ. И 2 - 1	МС 72	4	4	4	4	4	4	4	4	4	4	-	-	40	0,21	
ИМ 150	97. 241 / 06 - КМ. И 1-1	Изделие металлическое ИМ 150	18	18	18	18	18	18	18	18	18	18	-	-	180	0,44	
ИМ 151	97. 241 / 06 - КМ. И 1-1	Изделие металлическое ИМ 151	6	6	6	6	6	6	6	6	6	6	-	-	60	0,60	
		Полоса $\frac{10x45\ ГОСТ\ 103}{С245\ ГОСТ\ 27772}$ L=100	4	4	4	4	4	4	4	4	4	4	-	-	40	0,35	

Взам. инв. №

Подп. и дата

Инв. № подл.

Изм.	Кол.Уч	Лист	№док	Подпись	Дата
Исполнил		Каблуков			
Проверил		Кидралеева			
Н. контр.		Кидралеева			

789 - 14 - 2015 - АС 2

Свердловская область, г. Каменск-Уральский, пересечение улиц Каменской и Героев Отечества

Жилой дом №14 многоэтажной застройки со встроенными помещениями общественного назначения

Стадия	Лист	Листов
Р	87.8	

Спецификация к схемам расположения элементов конструкций (продолжение) секции в осях 7-6

КБ СТРОИТЕЛЬНЫЕ ТЕХНОЛОГИИ

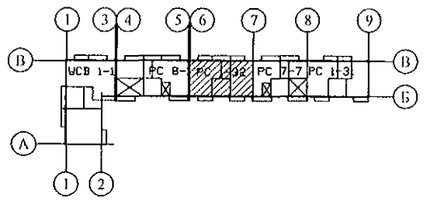

Марка монтажная	Обозначение	Наименование	Количество на: 1 эт.	2 эт.	3 эт.	4 эт.	5 эт.	6 эт.	7 эт.	8 эт.	9 эт.	10 эт.	черд.	кров.	Кол., всего	Масса ед., кг	Примеч.
		Изделия соединительные															
		плит перекрытия															
Н 13	97. 241 / 06 - КМ. И 2 - 1	Н 13	4	4	4	4	4	4	4	4	4	4	-	-	40	0,57	
Н 14	97. 241 / 06 - КМ. И 2 - 1	Н 14	6	6	6	6	6	6	6	6	6	6	-	-	60	0,20	
Н 15	97. 241 / 06 - КМ. И 2 - 1	Н 15	2	2	2	2	2	2	2	2	2	2	-	-	20	1,02	
Н 19	97. 241 / 06 - КМ. И 2 - 1	Н 19	6	6	6	6	6	6	6	6	6	6	-	-	60	0,18	
Н 21	97. 241 / 06 - КМ. И 2 - 1	Н 21	54	54	54	54	54	54	54	54	54	54	-	-	540	0,15	
Н 23	97. 241 / 06 - КМ. И 2 - 1	Н 23	10	10	10	10	10	10	10	10	10	10	-	-	100	0,32	
Н 25	97. 241 / 06 - КМ. И 2 - 1	Н 25	17	17	17	17	17	17	17	17	17	17	-	-	170	0,24	
Н 87	97. 241 / 06 - КМ. И 2 - 1	Н 87	24	24	24	24	24	24	24	24	24	24	-	-	240	0,48	
Н 92	97. 241 / 06 - КМ. И 2 - 1	Н 92	12	12	12	12	12	12	12	12	12	12	-	-	120	0,39	
Н 134	97. 241 / 06 - КМ. И 2 - 1	Н 134	12	12	12	12	12	12	12	12	12	12	-	-	120	0,34	
Н 134-1	97. 241 / 06 - КМ. И 2 - 1	Н 134-1	2	2	2	2	2	2	2	2	2	2	-	-	20	0,25	
Н 137	97. 241 / 06 - КМ. И 2 - 1	Н 137	16	16	16	16	16	16	16	16	16	16	-	-	160	0,16	
МС 13	97. 241 / 06 - КМ. И 2 - 1	МС 13	4	4	4	4	4	4	4	4	4	4	-	-	40	0,38	
МС 15	97. 241 / 06 - КМ. И 2 - 1	МС 15	4	4	4	4	4	4	4	4	4	4	-	-	40	0,81	
		Изделия соединительные															
		ограждений лоджий															
МС 2	97. 241 / 06 - КМ. И 2-1	МС 2	8	8	8	8	8	8	8	8	8	8	-	-	80	1,08	
МС 22	97. 241 / 06 - КМ. И 2-1	МС 22	8	8	8	8	8	8	8	8	8	8	-	-	80	0,27	
МС 26	97. 241 / 06 - КМ. И 2-1	МС 26	2	2	2	2	2	2	2	2	2	2	-	-	20	0,40	

Взам. инв. №

Подп. и дата

Инв. № подл.

Изм.	Кол.Уч	Лист	№док	Подпись	Дата
Исполнил		Каблуков			
Проверил		Кидралеева			
Н. контр.		Кидралеева			

789 - 14 - 2015 - АС 2

Свердловская область, г. Каменск-Уральский, пересечение улиц Каменской и Героев Отечества

Жилой дом №14 многоэтажной застройки со встроенными помещениями общественного назначения

Стадия	Лист	Листов
Р	87.9	

Спецификация к схемам расположения элементов конструкций (продолжение) секции в осях 7-6

КБ СТРОИТЕЛЬНЫЕ ТЕХНОЛОГИИ

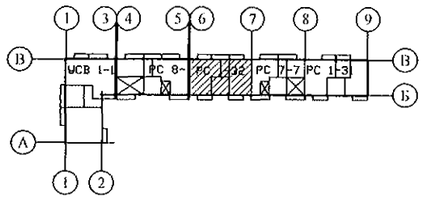

Марка монтажная	Обозначение	Наименование	Количество на: 1 эт.	2 эт.	3 эт.	4 эт.	5 эт.	6 эт.	7 эт.	8 эт.	9 эт.	10 эт.	черд.	кров.	Кол., всего	Масса ед., кг	Примеч.
		Изделия соединительные															
		чердака и кровли															
Н 2	97. 241 / 06 - КМ. И 2-1	Н 2	-	-	-	-	-	-	-	-	-	-	2	-	2	0,94	
Н 3	97. 241 / 06 - КМ. И 2-1	Н 3	-	-	-	-	-	-	-	-	-	-	9	-	9	3,68	
Н 6	97. 241 / 06 - КМ. И 2-1	Н 6	-	-	-	-	-	-	-	-	-	-	9	-	9	0,30	
Н 7	97. 241 / 06 - КМ. И 2-1	Н 7	-	-	-	-	-	-	-	-	-	-	4	-	4	0,27	
Н 9	97. 241 / 06 - КМ. И 2-1	Н 9	-	-	-	-	-	-	-	-	-	-	-	18	18	0,23	
Н 10	97. 241 / 06 - КМ. И 2-1	Н 10	-	-	-	-	-	-	-	-	-	-	-	4	4	0,14	
Н 13	97. 241 / 06 - КМ. И 2-1	Н 13	-	-	-	-	-	-	-	-	-	-	2	-	2	0,57	
Н 15	97. 241 / 06 - КМ. И 2-1	Н 15	-	-	-	-	-	-	-	-	-	-	7	-	7	1,02	
Н 109	97. 1 / 85 - КМ. И 1-1	Н 109	-	-	-	-	-	-	-	-	-	-	2	-	2	1,41	
Н 125	97. 241 / 06 - КМ. И 2-1	Н 125	-	-	-	-	-	-	-	-	-	-	-	16	16	0,54	
Н 147	97. 241 / 06 - КМ. И 2-1	Н 147	-	-	-	-	-	-	-	-	-	-	11	-	11	4,45	
Н 148	97. 241 / 06 - КМ. И 2-1	Н 148	-	-	-	-	-	-	-	-	-	-	11	-	11	0,98	
		Материалы															
	ГОСТ 26633	Бетон В15 F100 W4	0,3	0,3	0,3	0,3	0,3	0,3	0,3	0,3	0,3	0,3	-	-	3,0		$м^3$

Взам. инв. №

Подп. и дата

Инв. № подл.

Изм.	Кол.Уч	Лист	№док	Подпись	Дата
Исполнил		Каблуков			
Проверил		Кидралеева			
Н. контр.		Кидралеева			

789 - 14 - 2015 - АС 2

Свердловская область, г. Каменск-Уральский, пересечение улиц Каменской и Героев Отечества

Жилой дом №14 многоэтажной застройки со встроенными помещениями общественного назначения

Стадия	Лист	Листов
Р	87.10	

Спецификация к схемам расположения элементов конструкций (окончание) секции в осях 7-6

КБ СТРОИТЕЛЬНЫЕ ТЕХНОЛОГИИ

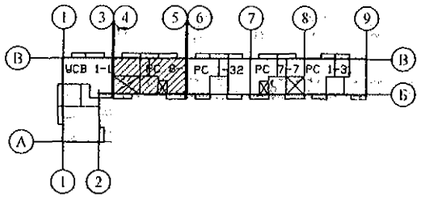

Марка монтажная	Обозначение	Наименование	Количество на: 1 эт.	2 эт.	3 эт.	4 эт.	5 эт.	6 эт.	7 эт.	8 эт.	9 эт.	10 эт.	черд.	кров.	Кол., всего	Масса ед., кг	Примеч.
		Панели стеновые наружные															
НР 1 ут. Щ	РМ 2787, 783 - 2015 - АС 7	НР 1 ут. Щ	1	4	4	2	2	4	4	4	3	4	-	-	32	2540	
НР 1 ут Р3-1. Щ	РМ 2787, 783 - 2015 - АС 7	НР 1 ут Р3-1. Щ	-	-	-	2	-	-	-	-	1	-	-	-	3	2540	
НР 1 ут Р4-1. Щ	РМ 2787, 783 - 2015 - АС 7	НР 1 ут Р4-1. Щ	-	-	-	-	2	-	-	-	-	-	-	-	2	2540	
НР 1 ут Р5-1. Щ	РМ 2787, 783 - 2015 - АС 7	НР 1 ут Р5-1. Щ	2	-	-	-	-	-	-	-	-	-	-	-	2	2540	
НР 1 утк	97. 241 / 06 - КЖ. И 8 - 1	НР 1 утк	4	5	5	5	5	5	5	5	5	5	-	-	49	2540	
НР 1-1 утк	97. 639 / 12 - КЖ. И 1 - 2	НР 1-1 утк	1	-	-	-	-	-	-	-	-	-	-	-	1	2080	
НР 1-3 бут	РМ 2787	НР 1-3 бут	3	4	4	4	4	4	4	4	4	4	-	-	39	2080	
НР 1-3 бутл	97. 639 / 12 - КЖ. И 1 - 2	3НСНж 30. 26. 35 - 2	2	1	1	1	1	1	1	1	1	1	-	-	11	2080	
НР 1-4 ут. Щ	РМ 2787, 783 - 2015 - АС 7	НР 1-4 ут. Щ	1	-	-	-	-	-	-	-	-	-	-	-	1	3080	
НТ 1-4 ути	РМ 2787	НТ 1-4 ути	2	2	2	2	2	2	2	2	2	2	-	-	20	3270	
НТ 1-4 утк	97. 241 / 06 - КЖ. И 8 - 1	НТ 1-4 утк	2	2	2	2	2	2	2	2	2	2	-	-	20	3270	
НТ 11 ути	РМ 2787	НТ 11 ути	2	2	2	2	2	2	2	2	2	2	-	-	20	3450	
НТ 11 лути	РМ 2787	НТ 11 лути	2	2	2	2	2	2	2	2	2	2	-	-	20	3450	

Изм.	Кол.Уч	Лист	№док	Подпись	Дата
Исполнил		Каблуков			
Проверил		Кидралеева			
Н. контр.		Кидралеева			

789 - 14 - 2015 - АС 2

Свердловская область, г. Каменск-Уральский, пересечение улиц Каменской и Героев Отечества

Жилой дом №14 многоэтажной застройки со встроенными помещениями общественного назначения

Стадия	Лист	Листов
Р	88.1	

Спецификация к схемам расположения конструкций (начало) секции в осях 5-4

КБ СТРОИТЕЛЬНЫЕ ТЕХНОЛОГИИ

Взам. инв. №

Подп. и дата

Инв. № подл.

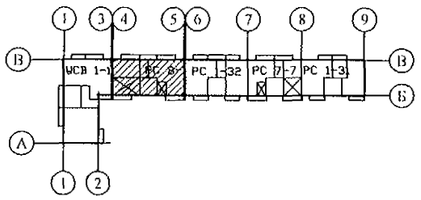

Марка монтажная	Обозначение	Наименование	Количество на: 1 эт.	2 эт.	3 эт.	4 эт.	5 эт.	6 эт.	7 эт.	8 эт.	9 эт.	10 эт.	черд.	кров.	Кол., всего	Масса ед., кг	Примеч.
		Панели стеновые внутренние															
ВС 1	97. 1 / 91 - КЖ. И 2 - 4	ВС 1	2	2	2	2	2	2	2	2	2	2	-	-	20	6150	
ВС 1Б	97. 1 / 95 - КЖ. И 4 - 4	ВС 1Б	2	1	1	1	1	1	1	1	1	1	-	-	11	6150	
ВС 1-3	97. 1 / 91 - КЖ. И 2 - 4	ВС 1-3	6	6	6	6	6	6	6	6	6	6	-	-	60	5375	
ВС 1-3-5	97. 639 / 12 - КЖ. И 2 - 2	ПСВ 59. 26. 16 - 13	-	1	1	1	1	1	1	1	1	1	-	-	9	4425	
ВС 1-15	97. 1 / 95 - КЖ. И 4 - 4	ВС 1-15	1	1	1	1	1	1	1	1	1	1	-	-	10	4625	
ВС 3-3г	97. 1 / 95 - КЖ. И 4 - 4	ВС 3-3 г	2	2	2	2	2	2	2	2	2	2	-	-	20	2225	
2 ВС 3-3г-2	97. 639 / 12 - КЖ. И 2 - 2	ПСВ 30. 26. 16 - 3г	2	2	2	2	2	2	2	2	2	2	-	-	20	2025	
2 ВС 3-3	97. 639 / 12 - КЖ. И 2 - 2	ПСВ 30. 26. 16 - 1	1	1	1	1	1	1	1	1	1	1	-	-	10	2175	
ВС 3-5к	97. 241 / 06 - КЖ. И 2 - 1	ПСВ 30. 26. 16	2	2	2	2	2	2	2	2	2	2	-	-	20	3100	
		Электропанели															
ВЭ 6	97. 241 / 06 - КЖ. И 2 - 1	ВЭ 6	2	2	2	2	2	2	2	2	2	2	-	-	20	1350	
		Перегородки внутренние															
ВП 21	97. 639 / 12 - КЖ. И 2 - 2	ВП 21	5	5	5	5	5	5	5	5	5	5	-	-	50	1300	
2 ВП 21	97. 639 / 12 - КЖ. И 2 - 2	2 ВП 21	1	1	1	1	1	1	1	1	1	1	-	-	10	1225	
ВП 34	97. 639 / 12 - КЖ. И 2 - 2	ВП 34	3	3	3	3	3	3	3	3	3	3	-	-	30	1025	
ВП 35	97. 639 / 12 - КЖ. И 2 - 2	ВП 35	2	2	2	2	2	2	2	2	2	2	-	-	20	800	
ВП 37-1	97. 639 / 12 - КЖ. И 2 - 2	ВП 37-1	1	1	1	1	1	1	1	1	1	1	-	-	10	1825	
		Вкладыши бетонные															
БВ-1	97. 1 / 85 - КЖ. И 4 - 2	БВ-1	8	8	8	8	8	8	8	8	8	8	-	-	80	20	По уз. 249*
		Вентблоки															
ВБ 3	97. 1 / 85 - КЖ. И 4 - 3	ВБ 3	2	3	3	3	3	3	3	3	3	3	-	-	29	1050	
ВБ 3-1	97. 241 / 06 - КЖ. И 8 - 1	ВБ 3-1	2	2	2	2	2	2	2	2	2	2	-	-	20	1058	
ВБ 4	97. 241 / 06 - КЖ. И 8 - 1	ВБ 4	1	1	1	1	1	1	1	1	1	1	-	-	10	1100	
ВБ 4-1	97. 241 / 06 - КЖ. И 8-1	ВБ 4-1	1	1	1	1	1	1	1	1	1	1	-	-	10	1100	

Взам. инв. №

Подп. и дата

Инв. № подл.

Изм.	Кол.Уч	Лист	№док	Подпись	Дата
7	-	Зам.	24-23		01.23.

789 - 14 - 2015 - АС 2

Свердловская область, г. Каменск-Уральский, пересечение улиц Каменской и Героев Отечества

Жилой дом №14 многоэтажной застройки со встроенными помещениями общественного назначения

Стадия	Лист	Листов
Р	88.2	

Исполнил Каблуков

Проверил Кидралеева

Н. контр. Кидралеева

Спецификация к схемам элементов конструкций (продолжение) секции в осях 5-4

КБ СТРОИТЕЛЬНЫЕ ТЕХНОЛОГИИ

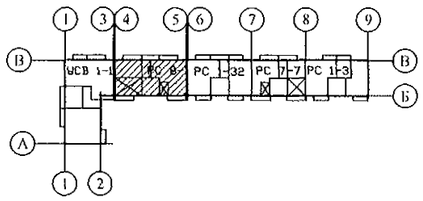

Марка монтажная	Обозначение	Наименование	Количество на: 1 эт.	2 эт.	3 эт.	4 эт.	5 эт.	6 эт.	7 эт.	8 эт.	9 эт.	10 эт.	черд.	кров.	Кол., всего	Масса ед., кг	Примеч.
		Перемычки брусковые															
1	Серия 1. 038. 1 - 1 вып. 1	1 ПБ 10 - 1	1	2	2	2	2	2	2	2	2	2	-	-	19	20	
2	Серия 1. 038. 1 - 1 вып. 1	1 ПБ 13 - 1	5	6	6	6	6	6	6	6	6	6	-	-	59	25	
3	Серия 1. 038. 1 - 1 вып. 1	2 ПБ 16 - 2	1	-	-	-	-	-	-	-	-	-	-	-	1	65	
		Элементы лоджий															
НР 17-2-1 Щ	97. 241 / 06 - КЖ. И 8 - 1 783 - 2015 - АС 7	Панель наружной стены НР 17-2-1 Щ	3	3	3	3	3	3	3	3	3	3	-	-	30	3025	
НР 17-2л-1 Щ	97. 241 / 06 - КЖ. И 8 - 1 783 - 2015 - АС 7	Панель наружной стены НР 17-2л-1 Щ	3	3	3	3	3	3	3	3	3	3	-	-	30	3025	
СЛ 1-2	97. 241 / 06 - КЖ. И 8-1	Стенка лоджии СЛ 1-2	2	2	2	2	2	2	2	2	2	2	-	-	20	1900	
ПЛ 4	97. 241 / 06 - КЖ. И 8-1	Плита лоджии ПЛ4 (ПК 60 12 - 8АтVт-2)	5	5	5	5	5	5	5	5	5	5	-	-	50	2080	
ЭЛ 1-1	97. 241 / 06 - КЖ. И 8-1	Экран лоджии ЭЛ 1-1	6	8	8	8	8	8	8	8	8	8	-	-	78	500	
ОГм 23	789 - 14 - 2015 - АС 2 - 84	Ограждение лоджии ОГм 23	1	-	-	-	-	-	-	-	-	-	-	-	1	35,19	
Мн 4	789 - 14 - 2015 - АС 2 - 53	Изделие закладное Мн 4	1	-	-	-	-	-	-	-	-	-	-	-	1	0,70	

Взам. инв. №

Подп. и дата

Инв. № подл.

Изм.	Кол.Уч	Лист	№док	Подпись	Дата
7	-	Зам.	24-23		01.23.

Исполнил Каблуков

Проверил Кидралеева

Н. контр. Кидралеева

789 - 14 - 2015 - АС 2

Свердловская область, г. Каменск-Уральский, пересечение улиц Каменской и Героев Отечества

Жилой дом №14 многоэтажной застройки со встроенными помещениями общественного назначения

Стадия	Лист	Листов
Р	88.3	

Спецификация к схемам расположения элементов конструкций (продолжение) секции в осях 5-4

КБ СТРОИТЕЛЬНЫЕ ТЕХНОЛОГИИ

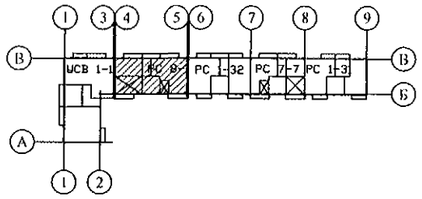

Марка монтажная	Обозначение	Наименование	Количество на: 1 эт.	2 эт.	3 эт.	4 эт.	5 эт.	6 эт.	7 эт.	8 эт.	9 эт.	10 эт.	черд.	кров.	Кол., всего	Масса ед., кг	Примеч.
		Плиты перекрытий															
П 3*	97. 1 / 91 - КЖ. И 3 - 2	П 3*	4	4	4	4	4	4	4	4	4	4	-	-	40	6980	
П 3л*	97. 1 / 91 - КЖ. И 3 - 2	П 3л*	3	3	3	3	3	3	3	3	3	3	-	-	30	6980	
П 3-2-1	97. 639 / 12 - КЖ. И 3 - 2	П 3-2-1	1	1	1	1	1	1	1	1	1	1	-	-	10	6750	
П 3л-2-1	97. 639 / 12 - КЖ. И 3 - 2	П 3л-2-1	3	3	3	3	3	3	3	3	3	3	-	-	30	6750	
П 3-2пу	97. 639 / 12 - КЖ. И 3 - 2	4П 30. 60 - 21пу	1	-	-	-	-	-	-	-	-	-	-	-	1	6900	
П 3-3-19	97. 639 / 12 - КЖ. И 3 - 2	4П 30.60-17	1	1	1	1	1	1	1	1	1	1	-	-	10	6725	
П 3-3-19л	97. 639 / 12 - КЖ. И 3 - 2	4П 30.60-17л	1	1	1	1	1	1	1	1	1	1	-	-	10	6725	
П 3-3-29	97. 639 / 12 - КЖ. И 3 - 2	4П 30.60-28	-	1	1	1	1	1	1	1	1	1	-	-	9	6700	
		Вкладыши бетонные															
БВ-1	97. 1 / 85 - КЖ. И 4-2	БВ-1	14	14	14	14	14	14	14	14	14	14	-	-	140	20	По перекр.
		Элементы перекрытия эл./щитовой															
ПТП 3	нормали 02. 019 КЖИ-97	ПТП 30-12	2	-	-	-	-	-	-	-	-	-	-	-	2	1065	

Взам. инв. №

Подп. и дата

Инв. № подл.

Изм.	Кол.Уч	Лист	№док	Подпись	Дата
Исполнил		Каблуков			
Проверил		Кидралеева			
Н. контр.		Кидралеева			

789 - 14 - 2015 - АС 2

Свердловская область, г. Каменск-Уральский, пересечение улиц Каменской и Героев Отечества

Жилой дом №14 многоэтажной застройки со встроенными помещениями общественного назначения

Стадия	Лист	Листов
Р	88.4	

Спецификация к схемам расположения элементов конструкций (продолжение) секции в осях 5-4

КБ СТРОИТЕЛЬНЫЕ ТЕХНОЛОГИИ

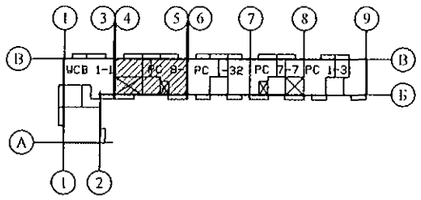

Марка монтажная	Обозначение	Наименование	Количество на: 1 эт.	2 эт.	3 эт.	4 эт.	5 эт.	6 эт.	7 эт.	8 эт.	9 эт.	10 эт.	черд.	кров.	Кол., всего	Масса ед., кг	Примеч.
		Опорные и парапетные панели															
2 ОП 30-8т	97. 241 / 06 - КЖ. И 8 - 1	3 НЧНж 30. 21. 35 - 1т	-	-	-	-	-	-	-	-	-	-	10	-	10	2720	
2 ОП 30-9т	97. 241 / 06 - КЖ. И 8 - 1	3 НЧНж 30. 21. 35 - 2т	-	-	-	-	-	-	-	-	-	-	4	-	4	2620	
2 ПП 2т	97. 241 / 06 - КЖ. И 8 - 1	3 НЧНж 47. 26. 35т	-	-	-	-	-	-	-	-	-	-	2	-	2	4960	
2 ПП 2лт	97. 241 / 06 - КЖ. И 8 - 1	3 НЧНж 47. 26. 35лт	-	-	-	-	-	-	-	-	-	-	2	-	2	4960	
2 ПП 10т	97. 241 / 06 - КЖ. И 8 - 1	3 НЧНж 30. 26. 35т	-	-	-	-	-	-	-	-	-	-	2	-	2	3360	
		Подкладочные балки															
2 ПБ 3-2	97. 1 / 85 - КЖ. И 5-1	2 ПБ 3-2	-	-	-	-	-	-	-	-	-	-	1	-	1	720	
2 ПБ 3	97. 1 / 85 - КЖ. И 5-1	2 ПБ 3	-	-	-	-	-	-	-	-	-	-	6	-	6	740	
		Водосборные лотки															
ЛВ 30	97. 1 / 85 - КЖ. И 5 - 1	ЛВ 30	-	-	-	-	-	-	-	-	-	-	-	2	2	2220	
ЛВ 90	97. 1 / 85 - КЖ. И 5 - 1	ЛВ 90	-	-	-	-	-	-	-	-	-	-	-	2	2	6250	
		Вентиляционные короба															
ВК 1	97. 1 / 85 - КЖ. И 5-1	ВК-1	-	-	-	-	-	-	-	-	-	-	5	-	5	2876	
		Вентиляционные шахты															
ВШ 9	97. 1 / 85 - КЖ. И 5-1	ВШ-9	-	-	-	-	-	-	-	-	-	-	5	5	10	1380	

Взам. инв. №

Подп. и дата

Инв. № подл.

Изм.	Кол.Уч	Лист	№док	Подпись	Дата
Исполнил		Каблуков			
Проверил		Кидралеева			
Н. контр.		Кидралеева			

789 - 14 - 2015 - АС 2

Свердловская область, г. Каменск-Уральский, пересечение улиц Каменской и Героев Отечества

Жилой дом №14 многоэтажной застройки со встроенными помещениями общественного назначения

Стадия	Лист	Листов
Р	88.5	

Спецификация к схемам расположения элементов конструкций (продолжение) секции в осях 5-4

КБ СТРОИТЕЛЬНЫЕ ТЕХНОЛОГИИ

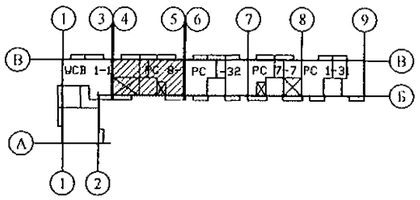

Марка монтажная	Обозначение	Наименование	Количество на: 1 эт.	2 эт.	3 эт.	4 эт.	5 эт.	6 эт.	7 эт.	8 эт.	9 эт.	10 эт.	черд.	кров.	Кол., всего	Масса ед., кг	Примеч.
		Панели кровельные															
КПГ 12	97. 241 / 06 - КЖ. И 5-1	КПГ 12	-	-	-	-	-	-	-	-	-	-	-	1	1	1950	
КПГ 12А	97. 241 / 06 - КЖ. И 5-1	КПГ 12А	-	-	-	-	-	-	-	-	-	-	-	1	1	1930	
КПГ 15	97. 1 / 85 - КЖ. И 5-1	КПГ 15	-	-	-	-	-	-	-	-	-	-	-	2	2	2075	
КПГ 30	97. 1 / 85 - КЖ. И 5-1	КПГ 30	-	-	-	-	-	-	-	-	-	-	-	5	5	4258	
КПГ 30А	97. 1 / 85 - КЖ. И 5-1	КПГ 30А	-	-	-	-	-	-	-	-	-	-	-	1	1	4100	
КПГ 30-2	97. 1 / 85 - КЖ. И 5-1	КПГ 30-2	-	-	-	-	-	-	-	-	-	-	-	1	1	4225	
КПГ 30-9	97. 1 / 85 - КЖ. И 5-1	КПГ 30-9	-	-	-	-	-	-	-	-	-	-	-	4	4	4708	
КПГ 30-9А	97. 1 / 85 - КЖ. И 5-1	КПГ 30-9А	-	-	-	-	-	-	-	-	-	-	-	1	1	4598	
		Карнизные плиты															
КПЛ 2	97. 1 / 85 - КЖ. И 5-1	КПЛ 2	-	-	-	-	-	-	-	-	-	-	-	8	8	150	
		Плиты вентшахт															
ПВШ 3	97. 1 / 85 - КЖ. И 5-1	ПВШ - 3	-	-	-	-	-	-	-	-	-	-	-	5	5	325	
		Каркасы арматурные															
КР 1	789 - 14 - 2015 - АС 2 - 66	Каркас плоский КР 1	1	1	1	1	1	1	1	1	1	1	-	-	10	0,93	
КР 2	789 - 14 - 2015 - АС 2 - 66	Каркас плоский КР 2	5	5	5	5	5	5	5	5	5	5	-	-	50	2,81	

Взам. инв. №

Подп. и дата

Инв. № подл.

Изм.	Кол.Уч.	Лист	№док	Подпись	Дата
Исполнил		Каблуков			
Проверил		Кидралеева			
Н. контр.		Кидралеева			

789 - 14 - 2015 - АС 2

Свердловская область, г. Каменск-Уральский, пересечение улиц Каменской и Героев Отечества

Жилой дом №14 многоэтажной застройки со встроенными помещениями общественного назначения

Стадия	Лист	Листов
Р	88.6	

Спецификация к схемам расположения элементов конструкций (продолжение) секции в осях 5-4

КБ СТРОИТЕЛЬНЫЕ ТЕХНОЛОГИИ

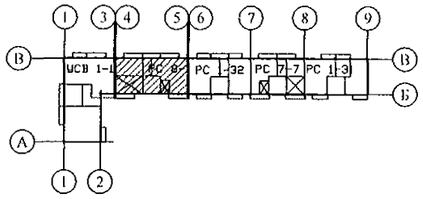

Марка монтажная	Обозначение	Наименование	Количество на: 1 эт.	2 эт.	3 эт.	4 эт.	5 эт.	6 эт.	7 эт.	8 эт.	9 эт.	10 эт.	черд.	кров.	Кол., всего	Масса ед., кг	Примеч.
		Изделия металлические															
		чердака и кровли															
ИМ 6-10	97. 241 / 06 - КМ. И 1-1	Изделие металлическое ИМ 6-10	-	-	-	-	-	-	-	-	-	-	-	1	1	39,81	
ИМ 6-11	97. 241 / 06 - КМ. И 1-1	Изделие металлическое ИМ 6-11	-	-	-	-	-	-	-	-	-	-	-	1	1	15,88	
ИМ 99	97. 241 / 06 - КМ. И 1-1	Изделие металлическое ИМ 6-99	-	-	-	-	-	-	-	-	-	-	1	-	1	26,84	
ИМ 15	97. 241 / 06 - КМ. И 1-1	Изделие металлическое ИМ 6-15	-	-	-	-	-	-	-	-	-	-	-	2	2	2,49	
ИМ 40*	97. 241 / 06 - КМ. И 1-1	Изделие металлическое ИМ 40*	-	-	-	-	-	-	-	-	-	-	1	-	1	68,74	
ИМ 98	97. 241 / 06 - КМ. И 1-1	Изделие металлическое ИМ 6-98	-	-	-	-	-	-	-	-	-	-	-	1	1	28,14	
ИМ 100	97. 1 / 85 - КМ. И 1-1	Изделие металлическое ИМ 100	-	-	-	-	-	-	-	-	-	-	-	2	2	1,45	
ИМ 101	97. 1 / 85 - КМ. И 1-1	Изделие металлическое ИМ 101	-	-	-	-	-	-	-	-	-	-	-	1	1	2,06	
		Уголок $\frac{100x7\ ГОСТ\ 8509}{С245\ ГОСТ\ 27772}$ L=100	-	-	-	-	-	-	-	-	-	-	-	4	4	1,08	
		Ограждение кровли ОГК 3															
		Труба пр. $\frac{40x20x2\ ГОСТ\ 8645\text{-}68}{В10\ ГОСТ\ 13663\text{-}86}$ L=1226	-	-	-	-	-	-	-	-	-	-	-	29	29	2,08	Стойка
		Труба пр. $\frac{40x20x2\ ГОСТ\ 8645\text{-}68}{В10\ ГОСТ\ 13663\text{-}86}$	-	-	-	-	-	-	-	-	-	-	-	42	42	1,70	Прогон, м
		Труба пр. $\frac{40x20x2\ ГОСТ\ 8645\text{-}68}{В10\ ГОСТ\ 13663\text{-}86}$ L=1480	-	-	-	-	-	-	-	-	-	-	-	56	56	2,52	
		Труба пр. $\frac{20x20x2\ ГОСТ\ 8639\text{-}82}{В10\ ГОСТ\ 13663\text{-}86}$ L=830	-	-	-	-	-	-	-	-	-	-	-	112	112	0,89	Решётка
		Полоса $\frac{4x90\ ГОСТ\ 103}{С235\ ГОСТ\ 27772}$ L=150	-	-	-	-	-	-	-	-	-	-	-	29	29	0,42	База
		14-А- I(А240) ГОСТ 5781 L =1500	-	-	-	-	-	-	-	-	-	-	-	18	18	1,82	Подкос

Взам. инв. №

Подп. и дата

Инв. № подл.

Изм.	Кол.Уч	Лист	№док	Подпись	Дата
Исполнил		Каблуков			
Проверил		Кидралеева			
Н. контр.		Кидралеева			

789 - 14 - 2015 - АС 2

Свердловская область, г. Каменск-Уральский, пересечение улиц Каменской и Героев Отечества

Жилой дом №14 многоэтажной застройки со встроенными помещениями общественного назначения

Стадия	Лист	Листов
Р	88.7	

Спецификация к схемам расположения элементов конструкций (продолжение) секции в осях 5-4

КБ СТРОИТЕЛЬНЫЕ ТЕХНОЛОГИИ

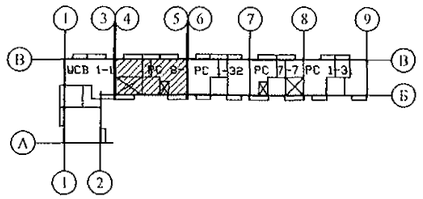

Марка монтажная	Обозначение	Наименование	Количество на: 1 эт.	2 эт.	3 эт.	4 эт.	5 эт.	6 эт.	7 эт.	8 эт.	9 эт.	10 эт.	черд.	кров.	Кол., всего	Масса ед., кг	Примеч.
		Изделия соединительные															
		наружных, внутренних стен															
		и перегородок															
Н 13	97. 241 / 06 - КМ. И 2-1	Н 13	2	2	2	2	2	2	2	2	2	2	-	-	20	0,57	
Н 19	97. 241 / 06 - КМ. И 2-1	Н 19	26	26	26	26	26	26	26	26	26	26	-	-	260	0,18	
Н 20	97. 241 / 06 - КМ. И 2-1	Н 20	4	4	4	4	4	4	4	4	4	4	-	-	40	0,42	
Н 21	97. 241 / 06 - КМ. И 2-1	Н 21	4	4	4	4	4	4	4	4	4	4	-	-	40	0,15	
Н 22	97. 241 / 06 - КМ. И 2-1	Н 22	4	4	4	4	4	4	4	4	4	4	-	-	40	0,42	
Н 69	97. 1 / 85 - КМ. И 1-1	Н 69	1	1	1	1	1	1	1	1	1	1	-	-	10	0,31	
Н 87	97. 241 / 06 - КМ. И 2-1	Н 87	1	1	1	1	1	1	1	1	1	1	-	-	10	0,48	
Н 125	97. 241 / 06 - КМ. И 2-1	Н 125	10	10	10	10	10	10	10	10	10	10	-	-	100	0,54	
Н 135	97. 241 / 06 - КМ. И 2-1	Н 135	18	18	18	18	18	18	18	18	18	18	-	-	180	0,26	
МС 14	97. 241 / 06 - КМ. И 2-1	МС 14	1	1	1	1	1	1	1	1	1	1	-	-	10	2,48	
МС 18	97. 241 / 06 - КМ. И 2-1	МС 18	1	1	1	1	1	1	1	1	1	1	-	-	10	0,32	
МС 19	97. 241 / 06 - КМ. И 2-1	МС 19	1	1	1	1	1	1	1	1	1	1	-	-	10	0,37	
МС 20	97. 241 / 06 - КМ. И 2-1	МС 20	3	3	3	3	3	3	3	3	3	3	-	-	30	0,20	
МС 21	97. 241 / 06 - КМ. И 2-1	МС 21	11	11	11	11	11	11	11	11	11	11	-	-	110	0,24	
МС 22	97. 241 / 06 - КМ. И 2-1	МС 22	1	1	1	1	1	1	1	1	1	1	-	-	10	0,27	
МС 33	97. 241 / 06 - КМ. И 2-1	МС 33	3	3	3	3	3	3	3	3	3	3	-	-	30	0,65	
МС 34	97. 241 / 06 - КМ. И 2-1	МС 34	30	30	30	30	30	30	30	30	30	30	-	-	300	0,22	
МС 36	97. 241 / 06 - КМ. И 2-1	МС 36	30	30	30	30	30	30	30	30	30	30	-	-	300	0,08	
МС 37	97. 241 / 06 - КМ. И 2-1	МС 37	12	12	12	12	12	12	12	12	12	12	-	-	120	0,55	
МС 38	97. 241 / 06 - КМ. И 2-1	МС 38	10	10	10	10	10	10	10	10	10	10	-	-	10	0,70	
ИМ 150	97. 241 / 06 - КМ. И 1-1	Изделие металлическое ИМ 150	36	36	36	36	36	36	36	36	36	36	-	-	360	0,44	
ИМ 151	97. 241 / 06 - КМ. И 1-1	Изделие металлическое ИМ 151	30	30	30	30	30	30	30	30	30	30	-	-	300	0,60	

Взам. инв. №

Подп. и дата

Инв. № подл.

Изм.	Кол.Уч.	Лист	№док	Подпись	Дата
Исполнил		Каблуков			
Проверил		Кидралеева			
Н. контр.		Кидралеева			

789 - 14 - 2015 - АС 2

Свердловская область, г. Каменск-Уральский, пересечение улиц Каменской и Героев Отечества

Жилой дом №14 многоэтажной застройки со встроенными помещениями общественного назначения

Стадия	Лист	Листов
Р	88.8	

Спецификация к схемам расположения элементов конструкций (продолжение) секции в осях 5-4

КБ СТРОИТЕЛЬНЫЕ ТЕХНОЛОГИИ

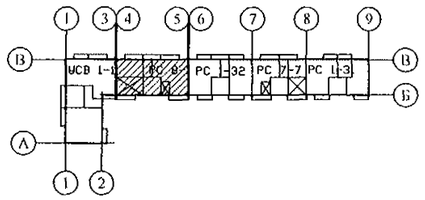

Марка монтажная	Обозначение	Наименование	Количество на: 1 эт.	2 эт.	3 эт.	4 эт.	5 эт.	6 эт.	7 эт.	8 эт.	9 эт.	10 эт.	черд.	кров.	Кол., всего	Масса ед., кг	Примеч.
		Изделия соединительные															
		плит перекрытия															
Н 14	97. 241 / 06 - КМ. И 2-1	Н 14	16	16	16	16	16	16	16	16	16	16	-	-	160	0,20	
Н 19	97. 241 / 06 - КМ. И 2-1	Н 19	4	4	4	4	4	4	4	4	4	4	-	-	40	0,18	
Н 21	97. 241 / 06 - КМ. И 2-1	Н 21	58	58	58	58	58	58	58	58	58	58	-	-	580	0,15	
Н 23	97. 241 / 06 - КМ. И 2-1	Н 23	10	10	10	10	10	10	10	10	10	10	-	-	100	0,32	
Н 25	97. 241 / 06 - КМ. И 2-1	Н 25	22	22	22	22	22	22	22	22	22	22	-	-	220	0,24	
Н 87	97. 241 / 06 - КМ. И 2-1	Н 87	26	26	26	26	26	26	26	26	26	26	-	-	260	0,48	
Н 92	97. 241 / 06 - КМ. И 2-1	Н 92	4	4	4	4	4	4	4	4	4	4	-	-	40	0,39	
Н 99	97. 241 / 06 - КМ. И 2-1	Н 99	4	4	4	4	4	4	4	4	4	4	-	-	40	0,31	
Н 134	97. 241 / 06 - КМ. И 2-1	Н 134	4	4	4	4	4	4	4	4	4	4	-	-	40	0,38	
Н 134-1	97. 241 / 06 - КМ. И 2-1	Н 134-1	4	4	4	4	4	4	4	4	4	4	-	-	40	0,33	
Н 135	97. 241 / 06 - КМ. И 2-1	Н 135	4	4	4	4	4	4	4	4	4	4	-	-	40	0,26	
Н 137	97. 241 / 06 - КМ. И 2-1	Н 137	4	4	4	4	4	4	4	4	4	4	-	-	40	0,17	
МС 13	97. 241 / 06 - КМ. И 2-1	МС 13	12	12	12	12	12	12	12	12	12	12	-	-	120	0,38	
МС 15	97. 241 / 06 - КМ. И 2-1	МС 15	10	10	10	10	10	10	10	10	10	10	-	-	100	0,81	
МС 52	97. 241 / 06 - КМ. И 2-1	МС 52	10	10	10	10	10	10	10	10	10	10	-	-	100	0,28	
		Изделия соединительные															
		ограждений лоджий															
МС 2	97. 241 / 06 - КМ. И 2-1	МС 2	24	32	32	32	32	32	32	32	32	32	-	-	312	1,08	
МС 22	97. 241 / 06 - КМ. И 2-1	МС 22	6	8	8	8	8	8	8	8	8	8	-	-	78	0,27	
МС 26	97. 241 / 06 - КМ. И 2-1	МС 26	6	8	8	8	8	8	8	8	8	8	-	-	78	0,40	

Взам. инв. №

Подп. и дата

Инв. № подл.

Изм.	Кол.Уч.	Лист	№док	Подпись	Дата
Исполнил		Каблуков			
Проверил		Кидралеева			
Н. контр.		Кидралеева			

789 - 14 - 2015 - АС 2

Свердловская область, г. Каменск-Уральский, пересечение улиц Каменской и Героев Отечества

Жилой дом №14 многоэтажной застройки со встроенными помещениями общественного назначения

Стадия	Лист	Листов
Р	88.9	

Спецификация к схемам расположения элементов конструкций (продолжение) секции в осях 5-4

КБ СТРОИТЕЛЬНЫЕ ТЕХНОЛОГИИ

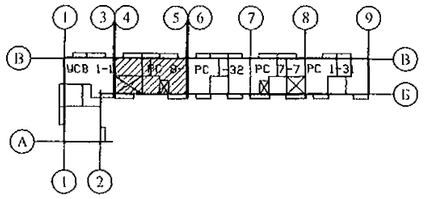

Марка монтажная	Обозначение	Наименование	Количество на: 1 эт.	2 эт.	3 эт.	4 эт.	5 эт.	6 эт.	7 эт.	8 эт.	9 эт.	10 эт.	черд.	кров.	Кол., всего	Масса ед., кг	Примеч.
		Изделия соединительные															
		чердака и кровли															
Н 2	97. 241 / 06 - КМ. И 2-1	Н 2	-	-	-	-	-	-	-	-	-	-	4	-	4	0,94	
Н 3	97. 241 / 06 - КМ. И 2-1	Н 3	-	-	-	-	-	-	-	-	-	-	10	-	10	3,68	
Н 6	97. 241 / 06 - КМ. И 2-1	Н 6	-	-	-	-	-	-	-	-	-	-	14	-	14	0,30	
Н 7	97. 241 / 06 - КМ. И 2-1	Н 7	-	-	-	-	-	-	-	-	-	-	8	-	8	0,27	
Н 9	97. 241 / 06 - КМ. И 2-1	Н 9	-	-	-	-	-	-	-	-	-	-	-	4	4	0,23	
Н 10	97. 241 / 06 - КМ. И 2-1	Н 10	-	-	-	-	-	-	-	-	-	-	-	6	6	0,14	
Н 13	97. 241 / 06 - КМ. И 2-1	Н 13	-	-	-	-	-	-	-	-	-	-	2	-	2	0,57	
Н 15	97. 241 / 06 - КМ. И 2-1	Н 15	-	-	-	-	-	-	-	-	-	-	10	-	10	1,02	
Н 109	97. 1 / 85 - КМ. И 1-1	Н 109	-	-	-	-	-	-	-	-	-	-	2	-	2	1,41	
Н 125	97. 241 / 06 - КМ. И 2-1	Н 125	-	-	-	-	-	-	-	-	-	-	-	24	24	0,54	
Н 147	97. 241 / 06 - КМ. И 2-1	Н 147	-	-	-	-	-	-	-	-	-	-	10	-	10	4,45	
Н 148	97. 241 / 06 - КМ. И 2-1	Н 148	-	-	-	-	-	-	-	-	-	-	10	-	10	0,98	
		Материалы															
	ГОСТ 26633	Бетон В15 F100 W4	0,3	0,3	0,3	0,3	0,3	0,3	0,3	0,3	0,3	0,3	-	-	3,0		$м^3$

Взам. инв. №

Подп. и дата

Инв. № подл.

Изм.	Кол.Уч	Лист	№док	Подпись	Дата
Исполнил		Каблуков			
Проверил		Кидралеева			
Н. контр.		Кидралеева			

789 - 14 - 2015 - АС 2

Свердловская область, г. Каменск-Уральский, пересечение улиц Каменской и Героев Отечества

Жилой дом №14 многоэтажной застройки со встроенными помещениями общественного назначения

Стадия	Лист	Листов
Р	88.10	

Спецификация к схемам расположения элементов конструкций (окончание) секции в осях 5-4

КБ СТРОИТЕЛЬНЫЕ ТЕХНОЛОГИИ