КОНСТРУКТОРСКОЕ БЮРО
СТРОИТЕЛЬНЫЕ ТЕХНОЛОГИИ

Жилой дом № 15 многоэтажной застройки

Свердловская область
г.Каменск-Уральский
пересечение улиц Каменской и Героев Отечества

789 - 15 - 2015 - АР 0-1

(Планировочное решение)

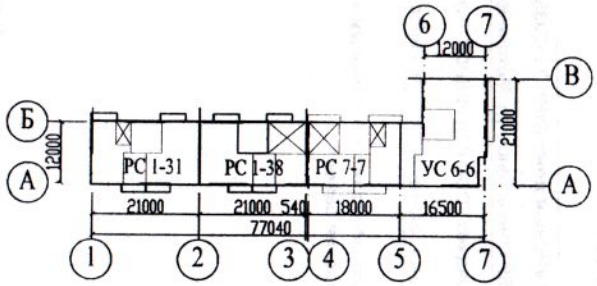

ЧЕЛЯБИНСК
2020

Кровельная панель	
Чердачное пространство	
Стяжка из цементно-песчаного раствора М150 Пк4 ГОСТ 28013 с микрофиброй	- 40 мм
Плита пенополистирольная теплоизоляционная марки ППС14-Р-А-1000х1000х50 ГОСТ 15588-2014 картой 6х6 м с рассечкой на ширину 300 мм из минераловатной плиты ТЕХНОРУФ 50 ТУ 5762-043-017925162-2006	- 200 мм
Пароизоляционная плёнка Изоспан В ТУ 5774-003-18603495-2004	- 1 слой
Битумно-полимерный праймер	- 0,15 мм
Железобетонная плита перекрытия	- 160 мм

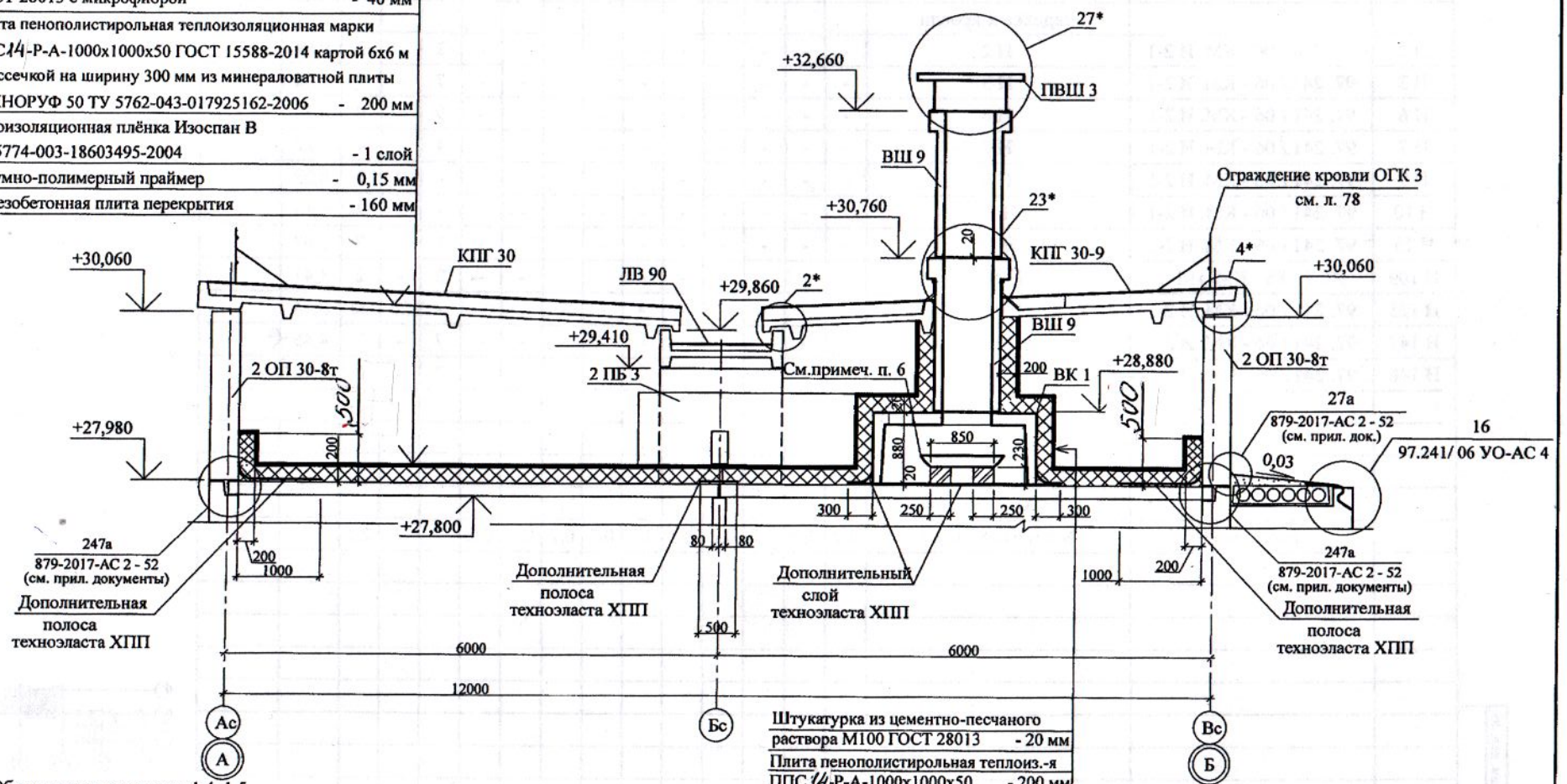

Штукатурка из цементно-песчаного раствора М100 ГОСТ 28013	- 20 мм
Плита пенополистирольная теплоиз.-я ППС14-Р-А-1000х1000х50	- 200 мм
Вентиляционный короб ВК 1	

1. Общие данные см. листы 1.4, 1.5.
2. Узлы со знаком * и деталь ограждения кровли смотри серию 97.8/1.2, раздел 8.3-1, вып. 3.
3. Металлические ограждения кровли после монтажа окрасить атмосферостойкими лакокрасочными покрытиями группы I (СНИП 2.03.11) за 2 раза по предварительно очищенной поверхности.
4. Сварные соединения выполнить ручной дуговой сваркой по ГОСТ 11584 электродами Э42 ГОСТ 9467, катет шва брать не более наименьшей толщины свариваемых элементов.
5. Утеплитель приклеить на предварительно очищенную от пыли и грязи поверхность чердачных панелей клеем для пенополистирола.
6. Внутри элемента ВК 1 под элементом ВШ-9 установить стальной поддон размером 800х800 мм высотой 250 мм с покрытием антикоррозионным составом. Поддон установить на 4-х кирпичных столбиках размером 250х250 мм высотой 230 мм. Столбики выполнить по местуне перекрывая каналы в вентблоках, из кирпича керамического марки КР-р-по 250х120х65/1НФ/100/2,0/35/ ГОСТ 530-2012 на цементно-песчаном растворе М50 Пк 3 по ГОСТ 28013. Кирпичную кладку обмазать горячим битумом за 2 раза.

Изм.	Кол.Уч	Лист	№док	Подпись	Дата
Исполнил		Каблуков			
Проверил		Кидралеева			
Н. контр.		Кидралеева			

789 - 15 - 2015 - АС 2

Свердловская область, г. Каменск-Уральский, пересечение улиц Каменской и Героев Отечества

Жилой дом №15 многоэтажной застройки

Стадия	Лист	Листов
Р	47	

Разрез 2-2

КБ СТРОИТЕЛЬНЫЕ ТЕХНОЛОГИИ

Взам. инв. № | Подп. и дата | Инв. № подл.

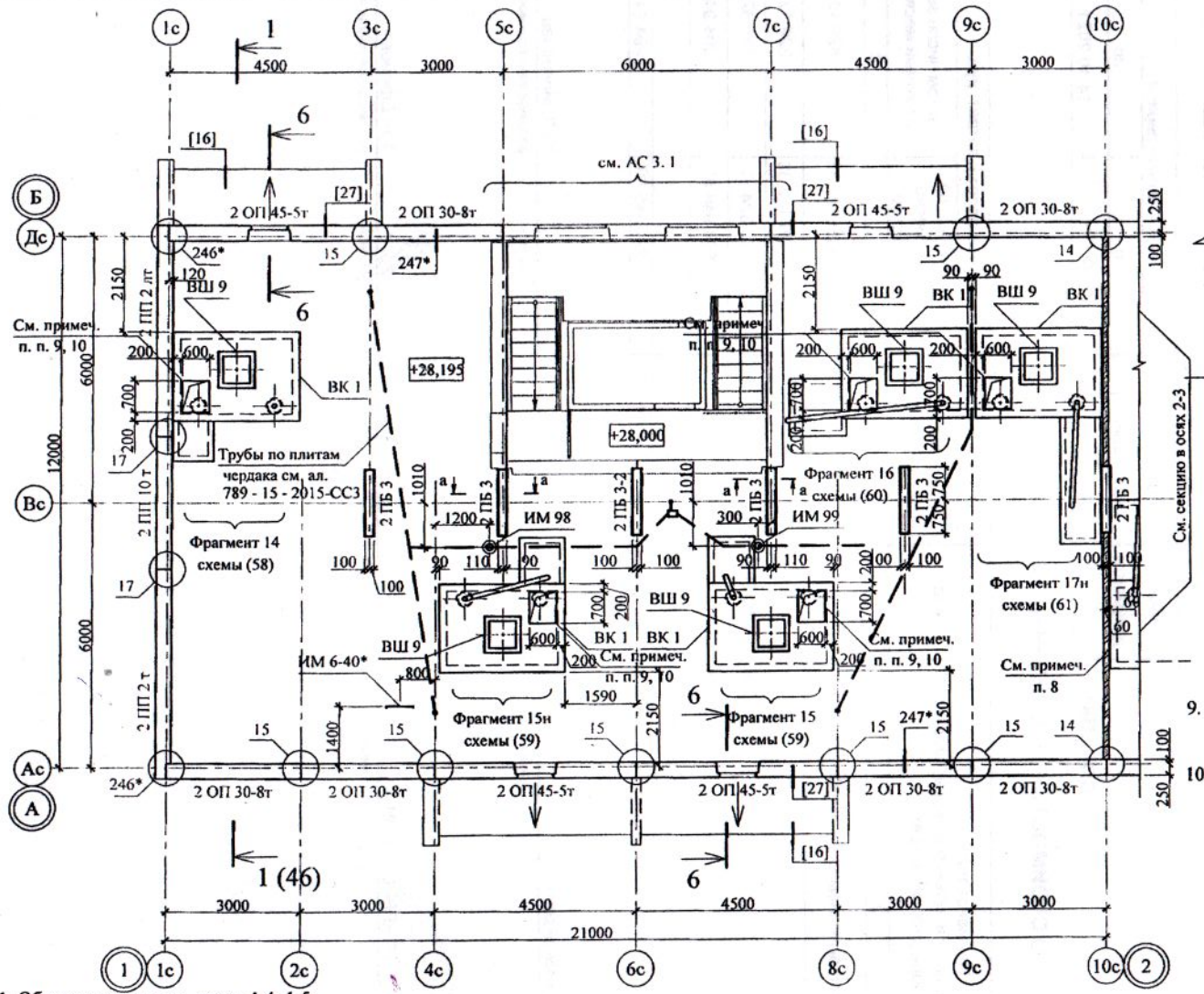

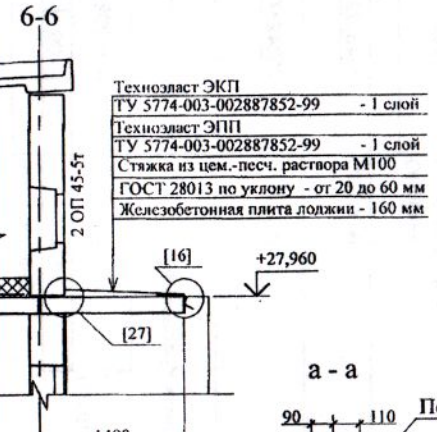

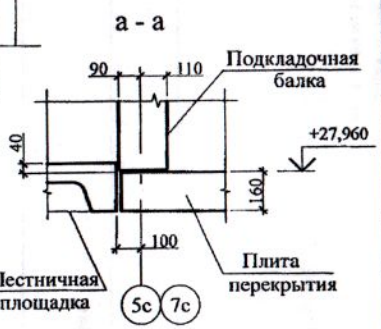

9. В верхней части венткороба ВК 1, с привязкой с каждой стороны по 200 мм, безударным способом выполнить проём размером 600х700 мм.
10. В подготовленный проём установить смотровой люк с пределом огнестойкости EI 30. Шов между рамой люка и конструкцией ВК 1 выполнить герметичным с заполнением негорючими материалами: противопожарной пеной, термоактивной пеной и противодымным уплотнителем. При открывании дверцы люка размеры проёма в чистоте должны быть не менее 500х600 мм.

1. Общие указания см. листы 1.4, 1.5.
2. Сечения и узлы см. серию 97 часть 8 / 1. 2, раздел 8. 3 - 1, вып. 3; узлы в квадратных скобках [ ] см. ал. 97. 241 / 06 УО - АС 4; узлы со знаком * - серию 97. 241 / 06 УМ- АС 5.
3. Неиспользованные вафли заделать бетоном класса В15.
4. Спецификацию элементов см. лист 71.
5. Узлы крепления радиостойки, телеантены и трубостойки диспетчеризации см. серию 97, часть 8 / 1. 2, раздел 8. 3-1, вып. 3.
6. Отверстия в венткоробах ВК 1 для пропуска вентстояка пробить по месту.
7. Утепление венткоробов ВК 1 условно не показано.
8. Кладку выполнять из кирпича керамического марки КР-р-пу 250х120х65/1НФ/100/2,0/25 ГОСТ 530-2012 на цементно-песчаном растворе М50 Пк 3 ГОСТ 28013.

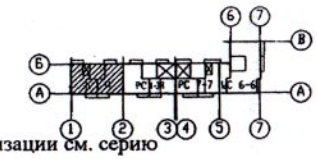

Изм.	Кол.Уч	Лист	№док	Подпись	Дата
9	-	Зам.	206-21		08.21.

Исполнил Каблуков
Проверил Кидралеева
Н. контр. Кидралеева

789 - 15 - 2015 - АС 2

Свердловская область, г. Каменск-Уральский, пересечение улиц Каменской и Героев Отечества

Жилой дом №15 многоэтажной застройки

Стадия	Лист	Листов
Р	30	

Схема расположения элементов плана чердака секции в осях 1-2

КБ СТРОИТЕЛЬНЫЕ ТЕХНОЛОГИИ

Взам. инв. № | Подп. и дата | Инв. № подл.

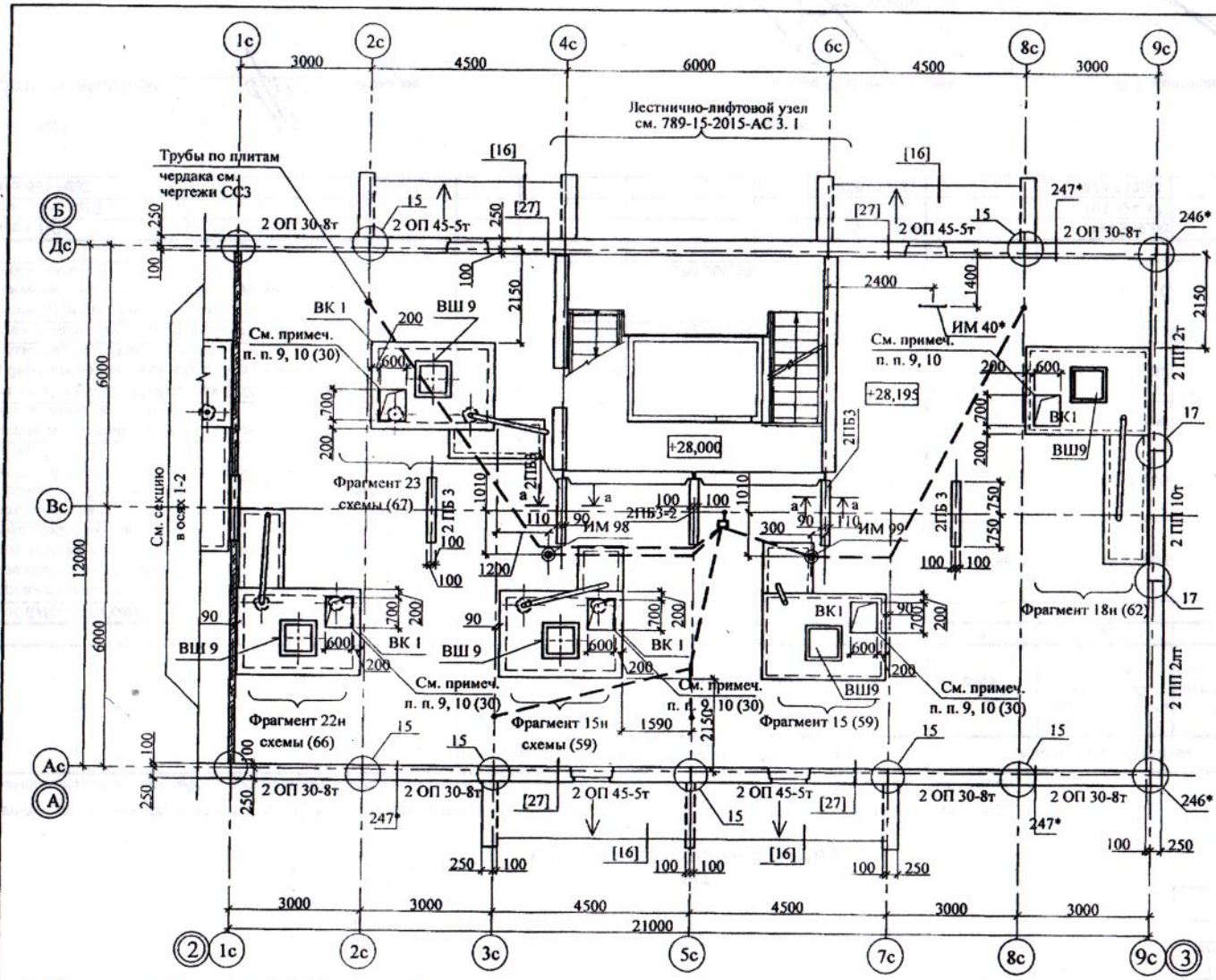

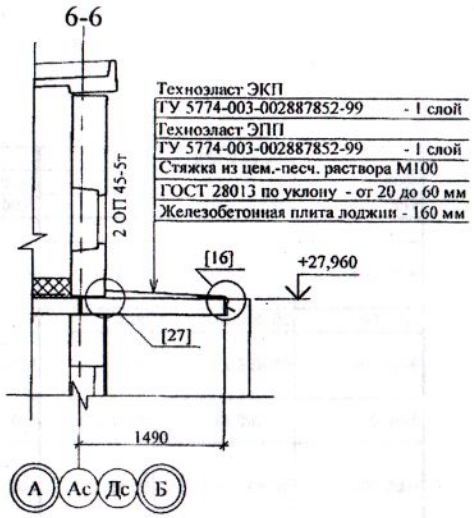

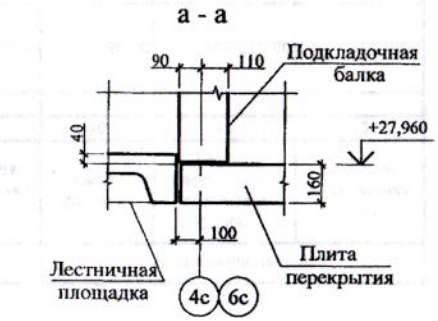

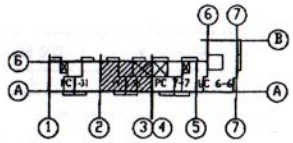

1. Общие указания см. листы 1.4, 1.5.
2. Сечения и узлы см. серию 97 часть 8 / 1. 2, раздел 8. 3 - 1, вып. 3;
   узлы в квадратных скобках [ ] см. ал. 97. 241 / 06 УО - АС 4;
   узлы со знаком * - серию 97. 241 / 06 УМ- АС 5.
3. Неиспользованные вафли заделать бетоном класса В15.
4. Спецификацию элементов см. л.
5. Узлы крепления радиостойки, телеантены и трубостойки диспетчеризации см. серию 97, часть 8 / 1. 2, раздел 8. 3-1, вып. 3.
6. Отверстия в венткоробах ВК 1 для пропуска вентстояка пробить по месту.
7. Утепление венткоробов ВК 1 условно не показано.
8. Кладку выполнять из кирпича керамического марки КР-р-пу 250х120х65/1НФ/100/2,0/25 ГОСТ 530-2012 на цементно-песчаном растворе М50 Пк 3 ГОСТ 28013.

Изм.	Кол.Уч.	Лист	№док	Подпись	Дата
9	-	Зам.	206-21		08.21.

Исполнил	Каблуков	
Проверил	Кидралеева	
Н. контр.	Кидралеева	

789 - 15 - 2015 - АС 2

Свердловская область, г. Каменск-Уральский, пересечение улиц Каменской и Героев Отечества

Жилой дом №15 многоэтажной застройки

Стадия	Лист	Листов
Р	31	

Схема расположения элементов плана чердака секции в осях 2-3

КБ СТРОИТЕЛЬНЫЕ ТЕХНОЛОГИИ

Взам. инв. № | Подп. и дата | Инв. № подл.

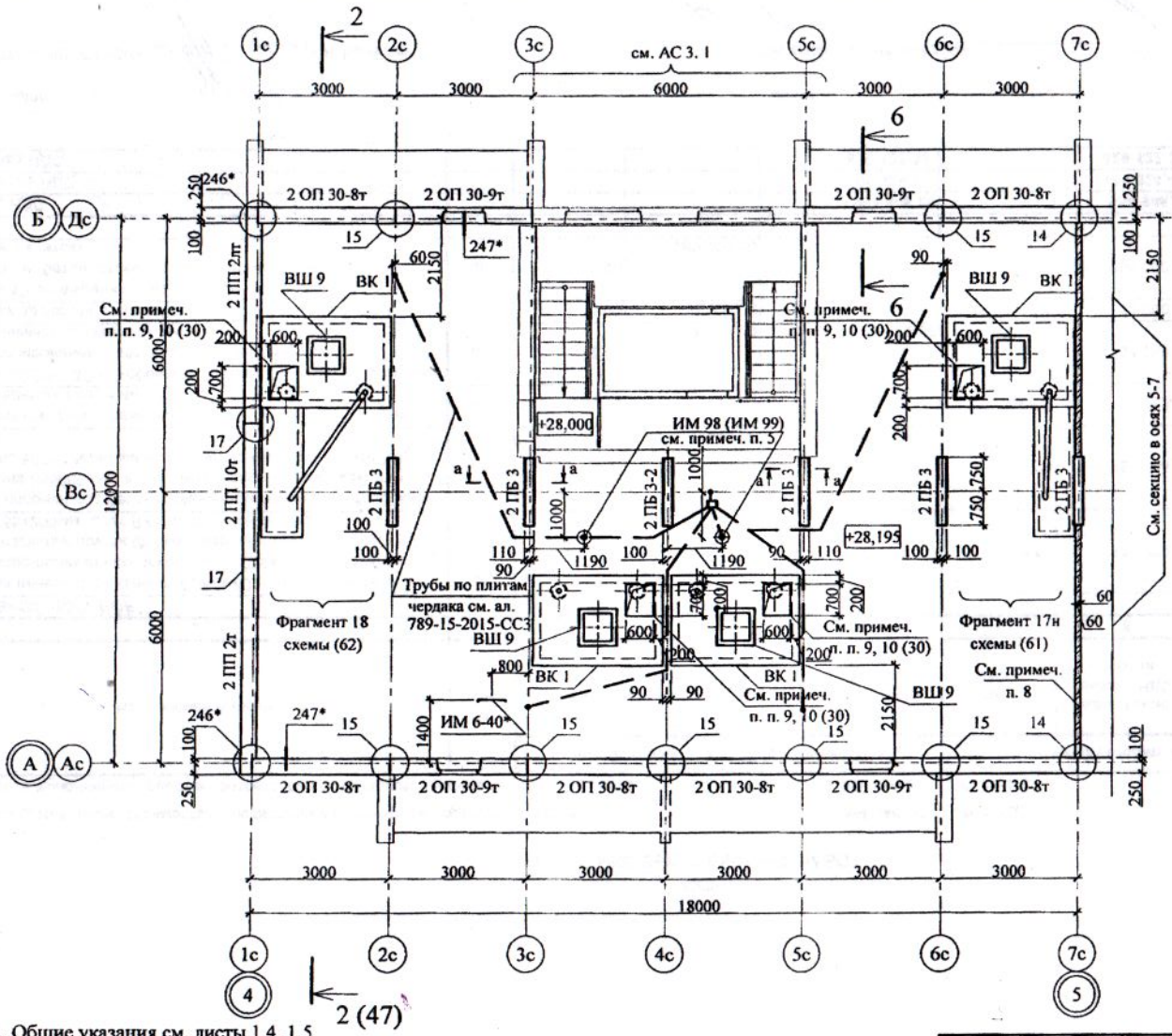

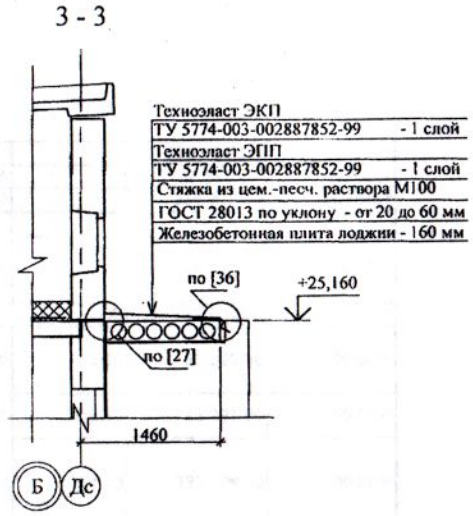

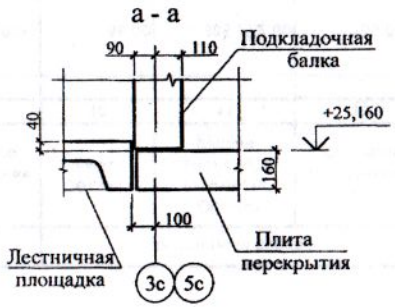

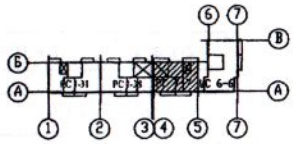

1. Общие указания см. листы 1.4, 1.5.
2. Сечения и узлы см. серию 97 часть 8 / 1. 2, раздел 8. 3 - 1, вып. 3; узлы в квадратных скобках [ ] см. ал. 97. 241 / 06 УО - АС 4.
3. Неиспользованные вафли заделать бетоном класса В15.
4. Спецификацию элементов см. л.
5. Узлы крепления радиостойки, телеантены и трубостойки диспетчеризации см. серию 97, часть 8 / 1. 2, раздел 8. 3-1, вып. 3.
6. Отверстия в венткоробах ВК 1 для пропуска вентстояка пробить по месту.
7. Утепление венткоробов ВК 1 условно не показано.
8. Кладку выполнять из кирпича керамического марки КР-р-пу 250х120х65/1НФ/100/2.0/25/ ГОСТ 530 на цементно-песчаном растворе М50 Пк 3 ГОСТ 28013.

Изм.	Кол.Уч	Лист	№док	Подпись	Дата
9	-	Зам.	206-21		08.21.

Исполнил	Каблуков	
Проверил	Кидралеева	
Н. контр.	Кидралеева	

789 - 15 - 2015 - АС 2

Свердловская область, г. Каменск-Уральский, пересечение улиц Каменской и Героев Отечества

Жилой дом №15 многоэтажной застройки

Стадия	Лист	Листов
Р	32	

Схема расположения элементов плана чердака секции в осях 4-5

КБ СТРОИТЕЛЬНЫЕ ТЕХНОЛОГИИ

Взам. инв. № | Подп. и дата | Инв. № подл.

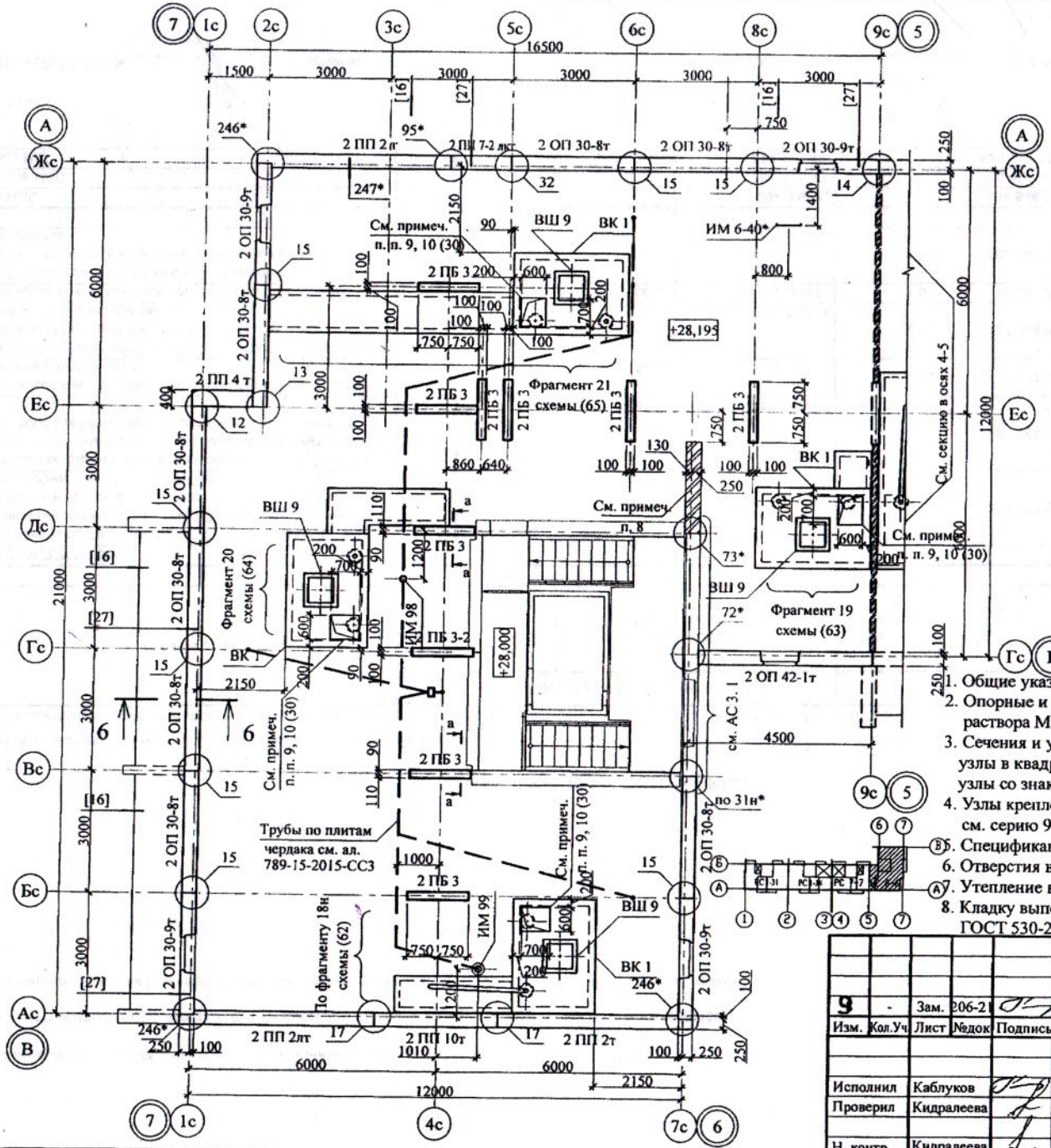

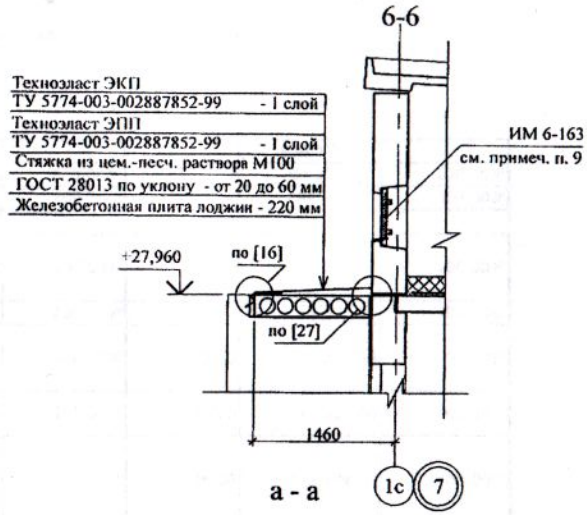

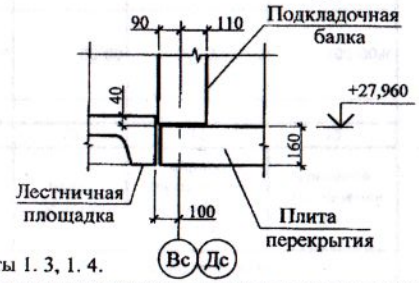

1. Общие указания см. листы 1. 3, 1. 4.
2. Опорные и парапетные панели устанавливать по слою цементно-песчаного раствора М100 Пк2 ГОСТ 28013 толщиной 20 мм.
3. Сечения и узлы см. серию 97 часть 8 / 1. 2, раздел 8. 3 - 1, вып. 3; узлы в квадратных скобках [ ] см. ал. 97. 241 / 06 УО - АС 4; узлы со знаком * - сер. 97. 241 / 06 УМ - АС 5.
4. Узлы крепления радиостойки, телеантены и трубостойки диспетчеризации см. серию 97, часть 8 / 1. 2, раздел 8. 3-1, вып. 3.
5. Спецификацию элементов см. л. 71.
6. Отверстия в венткоробах ВК 1 для пропуска вентстояка пробить по месту.
7. Утепление венткоробов ВК 1 условно не показано.
8. Кладку выполнять из кирпича марки КР-р-пу 250х120х65/1НФ/100/2.0/ 25/ ГОСТ 530-2012 на цем.-песчаном р.-ре М50 Пк 3 ГОСТ 28013 до отм. +30,060.

9	-	Зам.	206-21		08.21.	789 - 15 - 2015 - АС 2
Изм.	Кол.Уч.	Лист	№док	Подпись	Дата	
						Свердловская область, г. Каменск-Уральский, пересечение улиц Каменской и Героев Отечества
Исполнил		Каблуков				Жилой дом №15 многоэтажной застройки
Проверил		Кидралеева				Схема расположения элементов плана чердака секции в осях 5-7
Н. контр.		Кидралеева				

Стадия	Лист	Листов
Р	33	

КБ СТРОИТЕЛЬНЫЕ ТЕХНОЛОГИИ

Взам. инв. № | Подп. и дата | Инв. № подл.

Поз.	Обозначение	Наименование	Кол-во	Масса ед., кг	Примеч.
		Фрагмент 14			
		Сборочные единицы			
1		Профлист С-10-1000-0,7 ГОСТ 24045 L=900	1	5,85	См. примеч. п. 3

Фрагмент 14

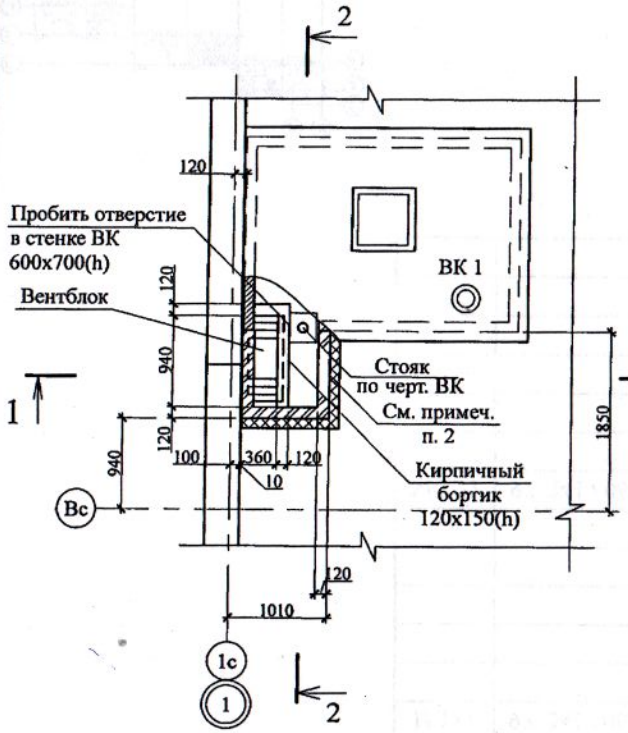

Схема расположения элементов перекрытия вентканала

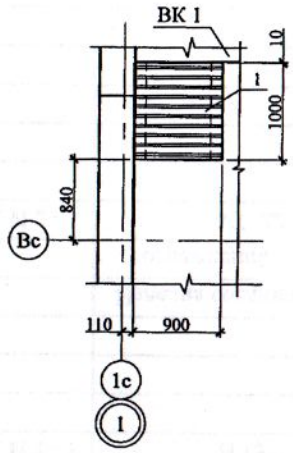

2 - 2

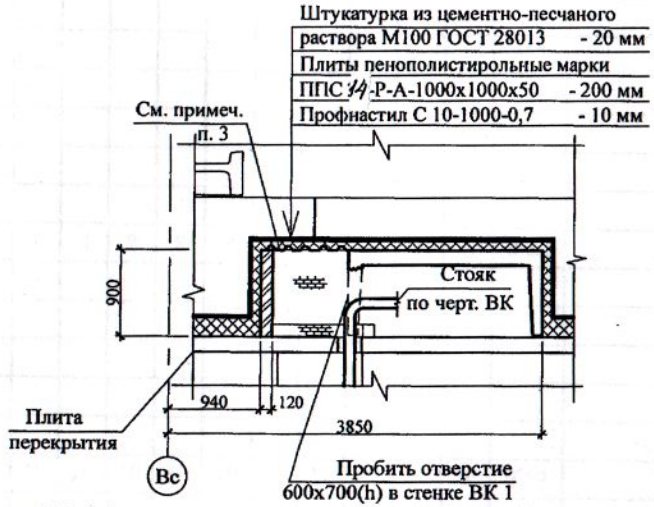

1 - 1

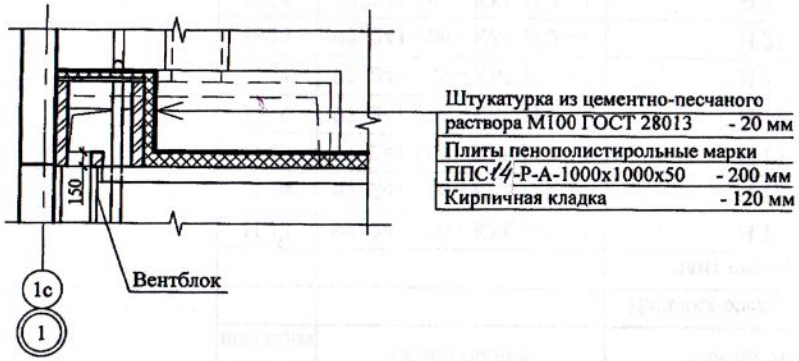

1. Общие указания см. листы 1.4, 1.5.
2. Кладку выполнять из кирпича керамического марки КР-р-пу 250x120x65/1НФ/100/2,0/25 ГОСТ 530-2012 на цементно-песчаном растворе М50 по ГОСТ 28013.
3. Профилированный лист установить на свежеуложенный раствор и прижать так, чтобы раствор полностью заполнил гофры в местах опирания листа.
4. Схему расположения элементов чердака см. л. 30.
5. Заделку отверстия в плите перекрытия 10 этажа выполнить до монтажа стен вентиляционного канала.

Изм.	Кол.Уч	Лист	№док	Подпись	Дата
Исполнил		Каблуков			
Проверил		Кидралеева			
Н. контр.		Кидралеева			

789 - 15 - 2015 - АС 2

Свердловская область, г. Каменск-Уральский, пересечение улиц Каменской и Героев Отечества

Жилой дом №15 многоэтажной застройки

Стадия	Лист	Листов
Р	58	

Схемы расположения элементов планов чердака. Фрагмент 14

КБ СТРОИТЕЛЬНЫЕ ТЕХНОЛОГИИ

Взам. инв. №

Подпись и дата

Инв. № подл.

Фрагмент 15 (15н)

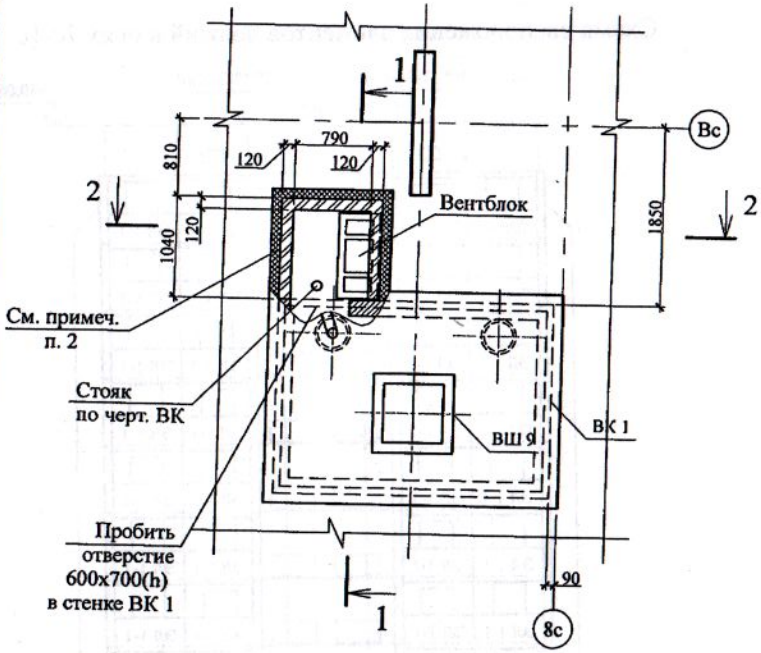

2 - 2

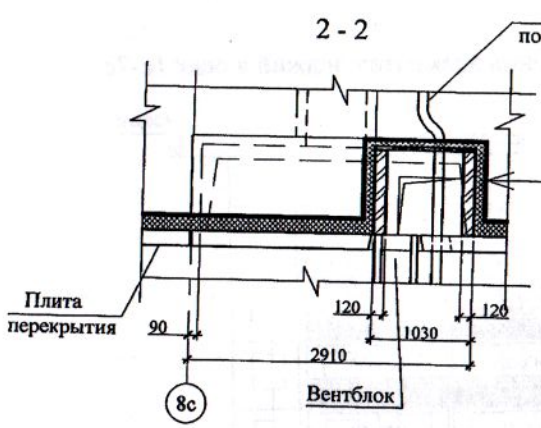

Штукатурка из цементно-песчаного раствора М100 ГОСТ 28013	- 20 мм
Плиты пенополистирольные марки ППС14-Р-А-1000x1000x50	- 200 мм
Кирпичная кладка	- 120 мм

Схема расположения элементов перекрытия вентканала

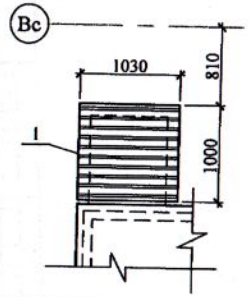

Поз.	Обозначение	Наименование	Кол.	Масса ед., кг	Примеч.
		Фрагмент 15 (15н)			
		Детали			
1	ГОСТ 24045	Профлист С10-1000-0,7 L=1030	1	6,70	

1 - 1

Штукатурка из цементно-песчаного раствора М100 ГОСТ 28013	- 20 мм
Плиты пенополистирольные марки ППС14-Р-А-1000x1000x50	- 200 мм
Профнастил С 10-1000-0,7	- 10 мм

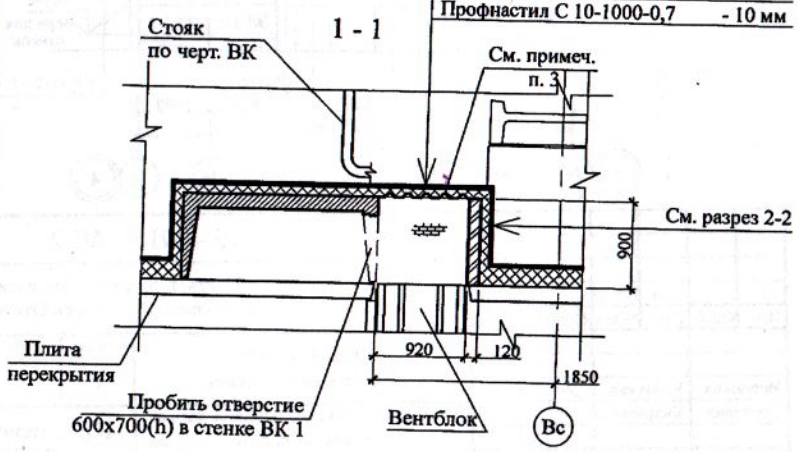

1. Общие указания см. листы 1.4, 1.5.
2. Кладку выполнять из пустотелого керамического кирпича марки КР-р-пу 250x120x65/1НФ/100/2,0/50/ ГОСТ 530-2012 на цементно-песчаном растворе М50 Пк 3 по ГОСТ 28013.
3. Профилированный лист установить на свежеуложенный раствор и прижать так, чтобы раствор полностью заполнил гофры в местах опирания листа.
4. Схему расположения элементов чердака см. л. 30.
5. Заделку отверстия в плите перекрытия 10 этажа выполнить до монтажа стен вентиляционного канала.
6. Фрагмент 15н выполнить зеркально.

Изм.	Кол.Уч.	Лист	№док	Подпись	Дата	789 - 15 - 2015 - АС 2			
						Свердловская область, г. Каменск-Уральский, пересечение улиц Каменской и Героев Отечества			
Исполнил		Каблуков				Жилой дом №15 многоэтажной застройки	Стадия	Лист	Листов
Проверил		Кидралеева					Р	59	
Н. контр.		Кидралеева				Схемы расположения элементов планов чердака. Фрагменты 15, 15н	КБ СТРОИТЕЛЬНЫЕ ТЕХНОЛОГИИ		

Взам. инв. № | Подпись и дата | Инв. № подл.

Фрагмент 16

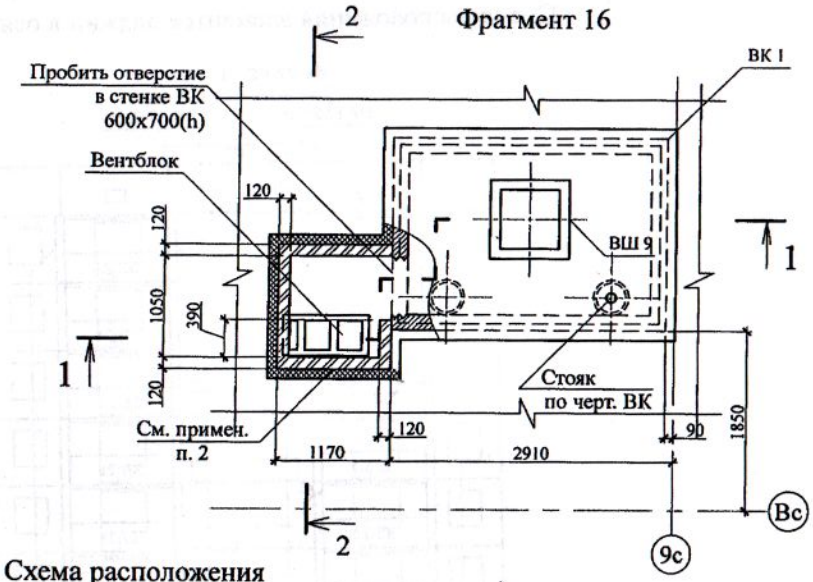

Схема расположения элементов перекрытия вентканала

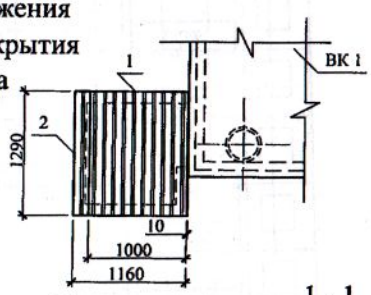

1 - 1

Цементная штукатурка	- 20 мм
Плита пенополистирольная марки	
ППС14-Р-А-1000x1000x50	- 200 мм
Профнастил С 10-1000-0,7	- 10 мм

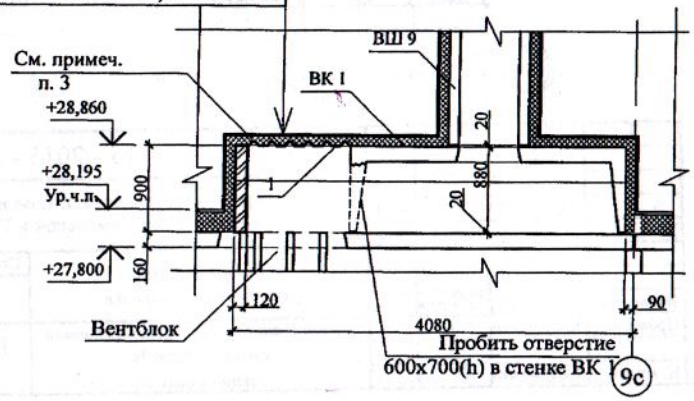

Поз.	Обозначение	Наименование	Кол.	Масса ед., кг	Примеч.
		Фрагмент 16			
		Детали			
1	ГОСТ 24045	Профлист С10-1000-0,7 L=1290	1	8,39	
2	ГОСТ 24045	Профлист С10-1000-0,7 L=1290	1	1,34	шир. 160

2 - 2

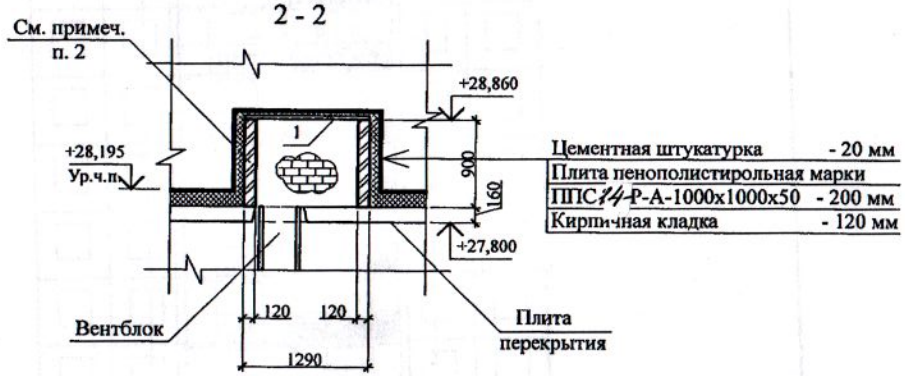

1. Общие указания см. листы 1.4, 1.5.
2. Кладку выполнять из кирпича керамического марки КР-р-пу 250x120x65/1НФ/100/2.0/25/ ГОСТ 530-2012 на цементно-песчаном растворе М50 Пк 3 ГОСТ 28013.
3. Профилированный лист установить на свежеуложенный раствор и прижать так, чтобы раствор полностью заполнил гофры в местах опирания листа.
4. Схему расположения элементов чердака см. л. 30.
5. Заделку отверстия в плите перекрытия 10 этажа выполнить до монтажа стен вентиляционного канала.

Изм.	Кол.Уч	Лист	№док	Подпись	Дата
Исполнил		Каблуков			
Проверил		Кидралеева			
Н. контр.		Кидралеева			

789 - 15 - 2015 - АС 2

Свердловская область, г. Каменск-Уральский, пересечение улиц Каменской и Героев Отечества

Жилой дом №15 многоэтажной застройки

Стадия	Лист	Листов
Р	60	

Схемы расположения элементов плана чердака. Фрагмент 16

КБ СТРОИТЕЛЬНЫЕ ТЕХНОЛОГИИ

Взам. инв. № | Подп. и дата | Инв. № подл.

Фрагмент 17 (17н)

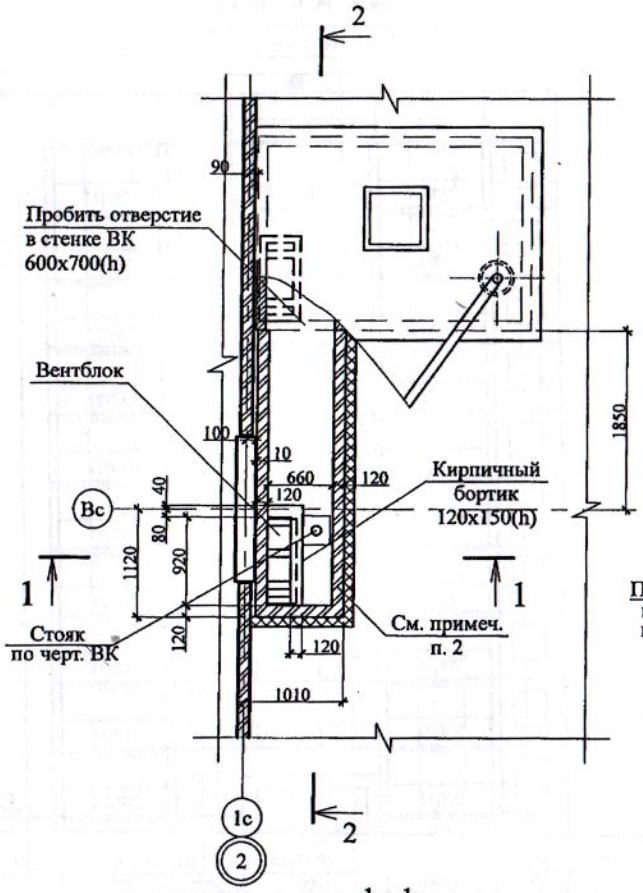

Схема расположения элементов перекрытия вентканала

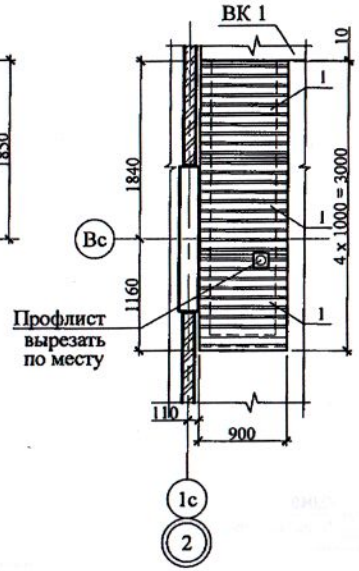

1 - 1

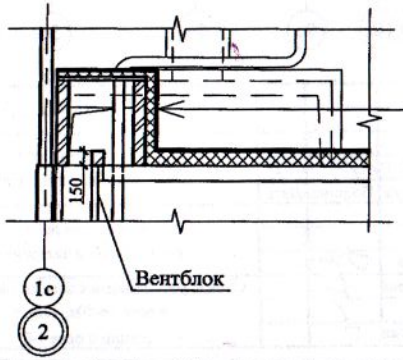

Штукатурка из цементно-песчаного	
раствора М100 ГОСТ 28013	- 20 мм
Плиты пенополистирольные марки	
ППС14-Р-А-1000x1000x50	- 200 мм
Кирпичная кладка	- 120 мм

Поз.	Обозначение	Наименование	Кол-во	Масса ед., кг	Примеч.
		Фрагмент 17 (17н)			
		Сборочные единицы			
1		Профлист С-10-1000-0,7 ГОСТ 24045 L=900	3	5,85	См. примеч. п. 3

2 - 2

Штукатурка из цементно-песчаного	
раствора М100 ГОСТ 28013	- 20 мм
Плиты пенополистирольные марки	
ППС14-Р-А-1000x1000x50	- 200 мм
Профнастил С 10-1000-0,7	- 10 мм

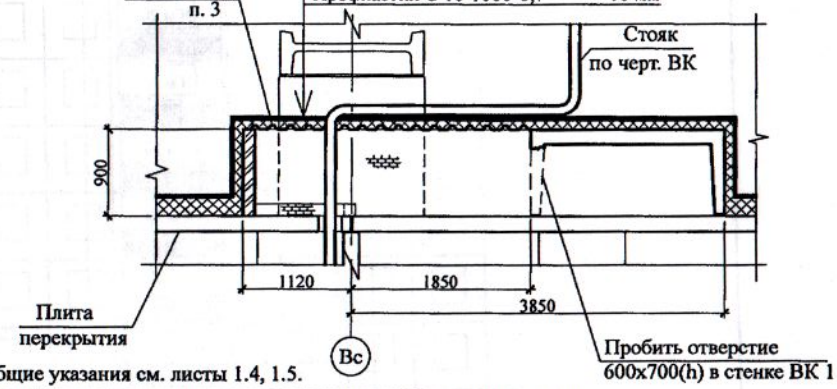

1. Общие указания см. листы 1.4, 1.5.
2. Кладку выполнять из пустотелого керамического кирпича марки КР-р-пу 250x120x65/1НФ/100/2,0/50/ГОСТ 530-2012 на цементно-песчаном растворе М50 Пк 3 по ГОСТ 28013.
3. Профилированный лист установить на свежеуложенный раствор и прижать так, чтобы раствор полностью заполнил гофры в местах опирания листа.
4. Схему расположения элементов чердака см. л. 30.
5. Заделку отверстия в плите перекрытия 10 этажа выполнить до монтажа стен вентиляционного канала.
6. Фрагмент 17н выполнить зеркально.

Взам. инв. №	Подпись и дата	Инв. № подл.

Изм.	Кол.Уч	Лист	№док	Подпись	Дата
Исполнил		Каблуков			
Проверил		Кидралеева			
Н. контр.		Кидралеева			

789 - 15 - 2015 - АС 2

Свердловская область, г. Каменск-Уральский, пересечение улиц Каменской и Героев Отечества

Жилой дом №15 многоэтажной застройки

Стадия	Лист	Листов
Р	61	

Схемы расположения элементов планов чердака. Фрагменты 17, 17н

КБ СТРОИТЕЛЬНЫЕ ТЕХНОЛОГИИ

Фрагмент 18 (18н)

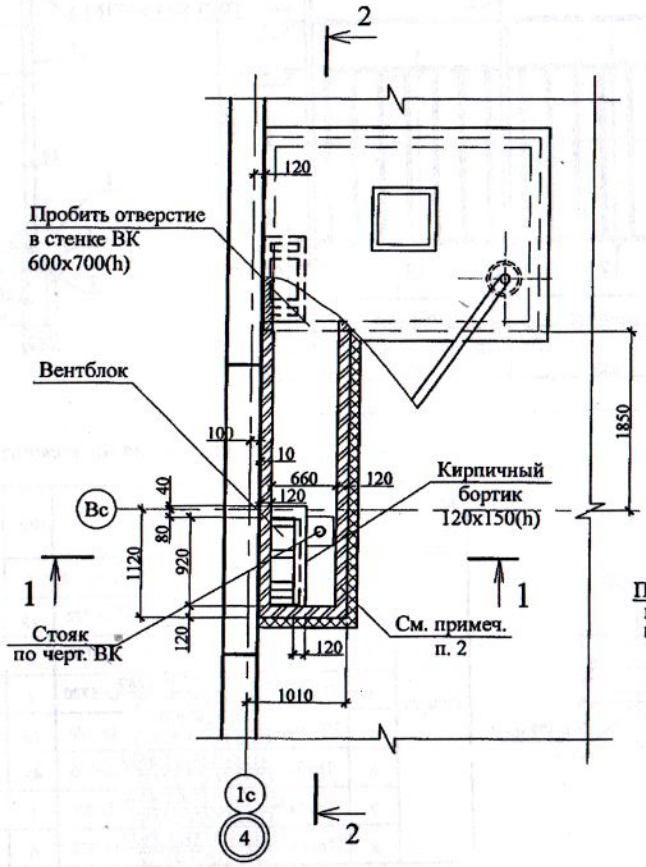

Схема расположения элементов перекрытия вентканала

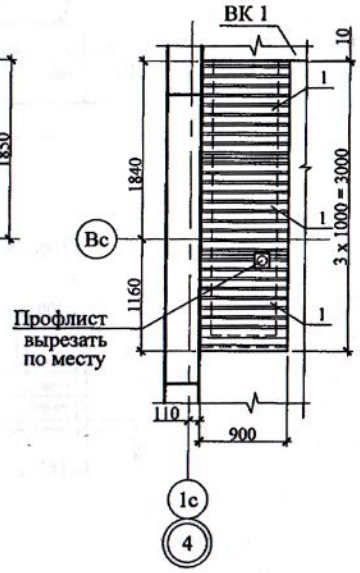

Поз.	Обозначение	Наименование	Кол-во	Масса ед., кг	Примеч.
		Фрагмент 18 (18н)			
		Сборочные единицы			
1		Профлист С-10-1000-0,7 ГОСТ 24045 L=900	3	5,85	См. примеч. п. 3

2 - 2

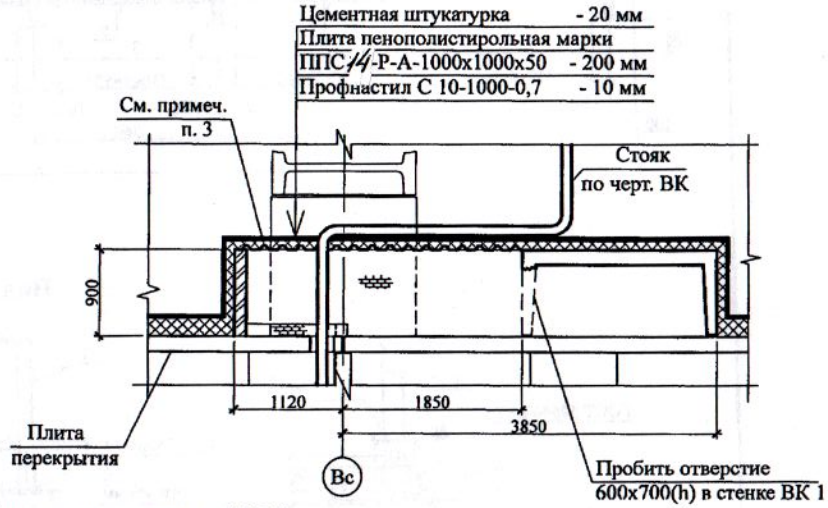

1. Общие указания см. листы 1.4, 1.5.
2. Кладку выполнять из пустотелого керамического кирпича марки КР-р-пу 250x120x65/1НФ/100/2,0/50/ГОСТ 530-2012 на цементно-песчаном растворе М50 Пк 3 по ГОСТ 28013.
3. Профилированный лист установить на свежеуложенный раствор и прижать так, чтобы раствор полностью заполнил гофры в местах опирания листа.
4. Схему расположения элементов чердака см. л. л. 31, 32.
5. Заделку отверстия в плите перекрытия 10 этажа выполнить до монтажа стен вентиляционного канала.

1 - 1

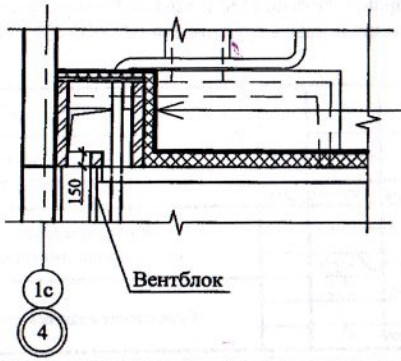

Цементная штукатурка	- 20 мм
Плита пенополистирольная марки ППС14-Р-А-1000x1000x50	- 200 мм
Кирпичная кладка	- 120 мм

Взам. инв. № | Подпись и дата | Инв. № подл.

Изм.	Кол.Уч	Лист	№док	Подпись	Дата	789 - 15 - 2015 - АС 2			
						Свердловская область, г. Каменск-Уральский, пересечение улиц Каменской и Героев Отечества			
						Жилой дом №15 многоэтажной застройки	Стадия	Лист	Листов
							Р	62	
Исполнил		Каблуков				Схемы расположения элементов планов чердака. Фрагменты 18, 18н	КБ СТРОИТЕЛЬНЫЕ ТЕХНОЛОГИИ		
Проверил		Кидралеева							
Н. контр.		Кидралеева							

Фрагмент 19

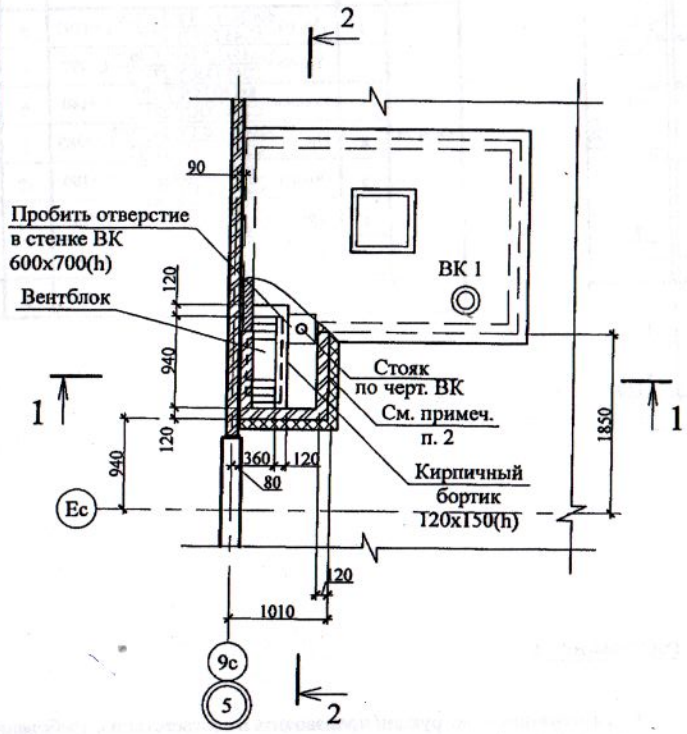

Схема расположения элементов перекрытия вентканала

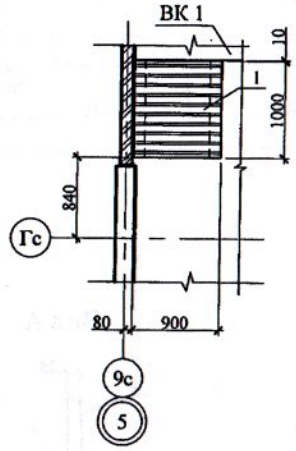

1 - 1

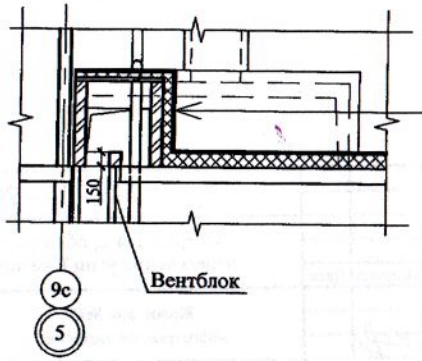

Цементная штукатурка	- 20 мм
Плита пенополистирольная марки	
ППС 14-Р-А-1000x1000x50	- 200 мм
Кирпичная кладка	- 120 мм

2 - 2

Цементная штукатурка	- 20 мм
Плита пенополистирольная марки	
ППС 14-Р-А-1000x1000x50	- 200 мм
Профнастил С 10-1000-0,7	- 10 мм

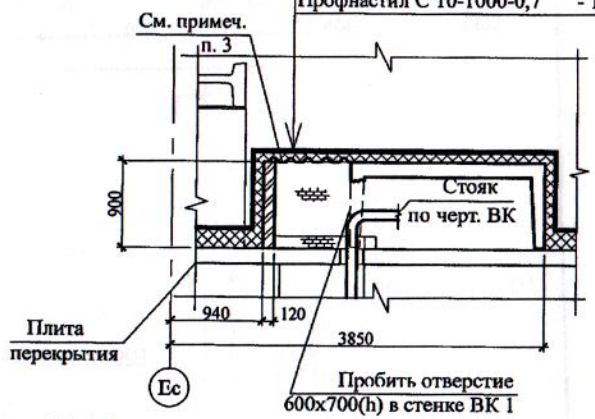

Поз.	Обозначение	Наименование	Кол-во	Масса ед., кг	Примеч.
		Фрагмент 19			
		Сборочные единицы			
1		Профлист С-10-1000-0,7 ГОСТ 24045 L=900	1	5,85	См. примеч. п. 3

1. Общие указания см. листы 1.4, 1.5.
2. Кладку выполнять из кирпича керамического марки КР-р-пу 250x120x65/1НФ/100/2,0/25 ГОСТ 530-2012 на цементно-песчаном растворе М50 по ГОСТ 28013.
3. Профилированный лист установить на свежеуложенный раствор и прижать так, чтобы раствор полностью заполнил гофры в местах опирания листа.
4. Схему расположения элементов чердака см. л. 33.
5. Заделку отверстия в плите перекрытия 10 этажа выполнить до монтажа стен вентиляционного канала.

Изм.	Кол.Уч	Лист	№док	Подпись	Дата
Исполнил		Каблуков			
Проверил		Кидралеева			
Н. контр.		Кидралеева			

789 - 15 - 2015 - АС 2

Свердловская область, г. Каменск-Уральский, пересечение улиц Каменской и Героев Отечества

Жилой дом №15 многоэтажной застройки

Стадия	Лист	Листов
Р	63	

Схемы расположения элементов планов чердака. Фрагмент 19

КБ СТРОИТЕЛЬНЫЕ ТЕХНОЛОГИИ

Взам. инв. №

Подпись и дата

Инв. № подл.

Фрагмент 20

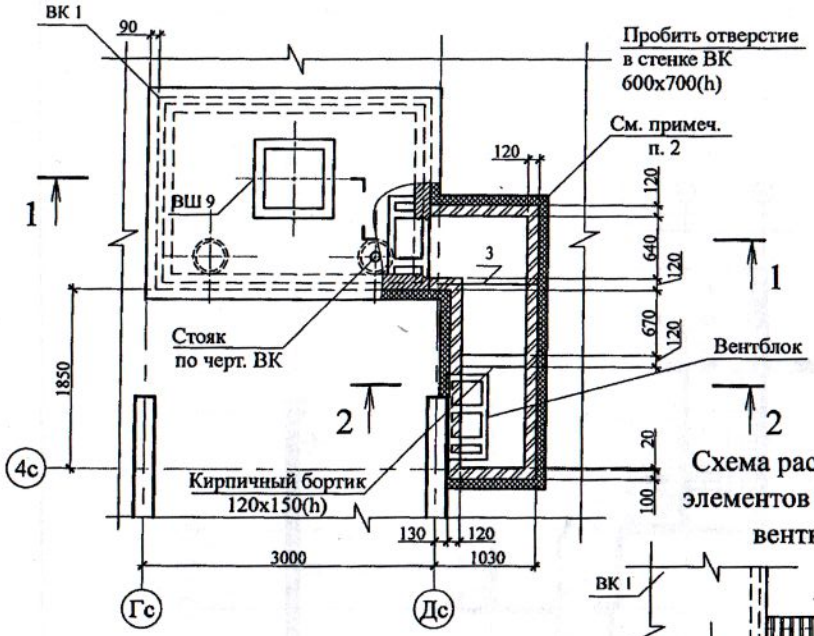

Поз.	Обозначение	Наименование	Кол.	Масса ед., кг	Примеч.
		Фрагмент 20			
		Сборочные единицы			
3	1. 038. 1 - 1 Выпуск 1	1 ПБ 10-1	1	20	
		Детали			
1	ГОСТ 24045	Профлист С10-1000-0,7 L=900	2	5,85	
2	ГОСТ 24045	Профлист С10-1000-0,7 L=900	1	5,55	шир. 950

Схема расположения элементов перекрытия вентканала

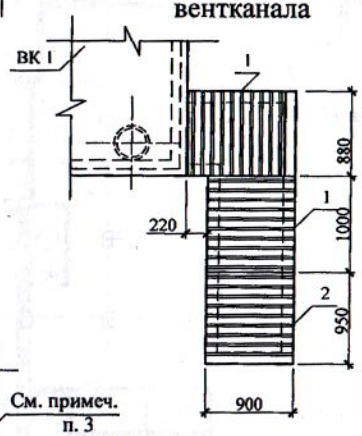

2 - 2

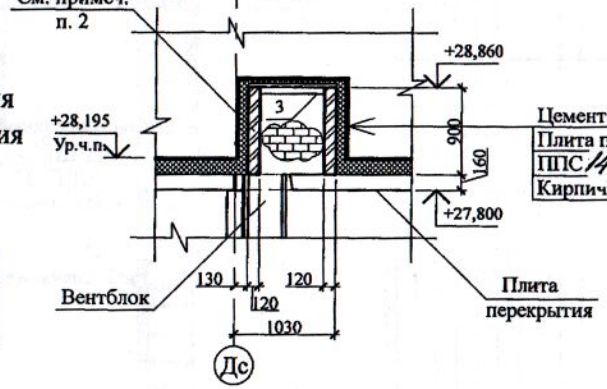

Цементная штукатурка	- 20 мм
Плита пенополистирольная марки	
ППС14-Р-А-1000x1000x50	- 200 мм
Кирпичная кладка	- 120 мм

1 - 1

Цементная штукатурка	- 20 мм
Плита пенополистирольная марки	
ППС14-Р-А-1000x1000x50	- 200 мм
Профнастил С 10-1000-0,7	- 10 мм

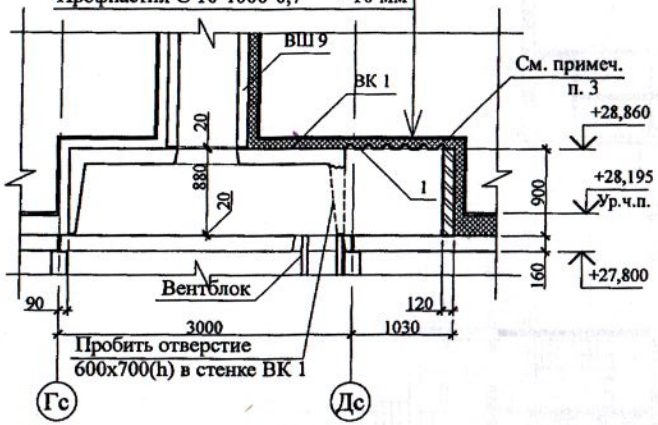

1. Общие указания см. листы 1.4, 1.5.
2. Кладку выполнять из кирпича керамического марки КР-р-пу 250x120x65/1НФ/100/2.0/25/ ГОСТ 530-2012 на цементно-песчаном растворе М50 Пк 3 ГОСТ 28013.
3. Профилированный лист установить на свежеуложенный раствор и прижать так, чтобы раствор полностью заполнил гофры в местах опирания листа.
4. Схему расположения элементов чердака см. л. 39.
5. Заделку отверстия в плите перекрытия 10 этажа выполнить до монтажа стен вентиляционного канала.

Взам. инв. №	Подп. и дата	Инв. № подл.

Изм.	Кол.Уч	Лист	№док	Подпись	Дата
Исполнил		Каблуков			
Проверил		Кидралеева			
Н. контр.		Кидралеева			

789 - 15 - 2015 - АС 2

Свердловская область, г. Каменск-Уральский, пересечение улиц Каменской и Героев Отечества

Жилой дом №15 многоэтажной застройки

Стадия	Лист	Листов
Р	64	

Схемы расположения элементов плана чердака. Фрагмент 20

КБ СТРОИТЕЛЬНЫЕ ТЕХНОЛОГИИ

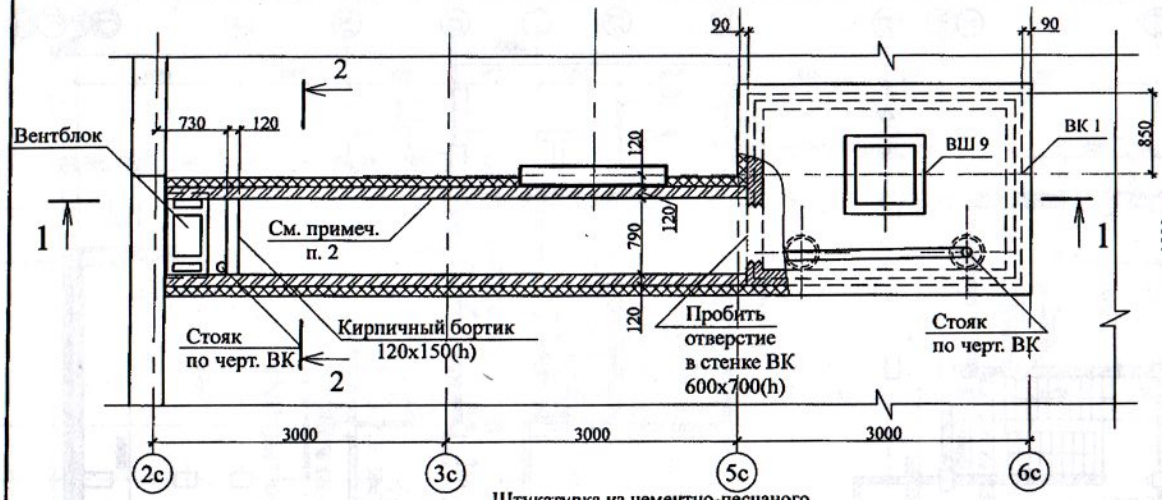

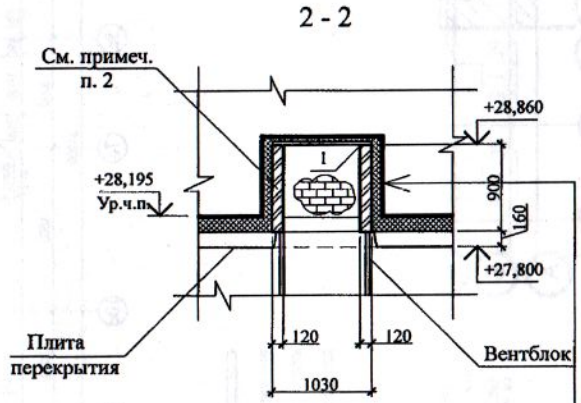

Поз.	Обозначение	Наименование	Кол.	Масса ед., кг	Примеч.
		Фрагмент 21			
		Сборочные единицы			
1	ГОСТ 24045	Профлист С10-1000-0,7 L=1030	5	6,70	
2	ГОСТ 24045	Профлист С10-1000-0,7 L=1030	1	6,31	шир. 970

1. Общие указания см. листы 1.4, 1.5.
2. Кладку выполнять из пустотелого керамического кирпича марки КР-р-пу 250x120x65/1НФ/100/2,0/50/ГОСТ 530-2012 на цементно-песчаном растворе М50 Пк 3 по ГОСТ 28013.
3. Профилированный лист установить на свежеуложенный раствор и прижать так, чтобы раствор полностью заполнил гофры в местах опирания листа.
4. Схему расположения элементов чердака см. л. 39.
5. Заделку отверстия в плите перекрытия 10 этажа выполнить до монтажа стен вентиляционного канала.

Изм.	Кол.Уч	Лист	№док	Подпись	Дата
Исполнил		Каблуков			
Проверил		Кидралеева			
Н. контр.		Кидралеева			

789 - 15 - 2015 - АС 2

Свердловская область, г. Каменск-Уральский, пересечение улиц Каменской и Героев Отечества

Жилой дом №15 многоэтажной застройки

Стадия	Лист	Листов
Р	65	

Схемы расположения элементов планов чердака. Фрагмент 21

КБ СТРОИТЕЛЬНЫЕ ТЕХНОЛОГИИ

Взам. инв. № | Подпись и дата | Инв. № подл.

Поз.	Обозначение	Наименование	Кол-во	Масса ед., кг	Примеч.
		Фрагмент 22 (22н)			
		Сборочные единицы			
1		Профлист С-10-1000-0,7 ГОСТ 24045 L=900	2	5,85	См. примеч. п. 3

Фрагмент 22 (22н)

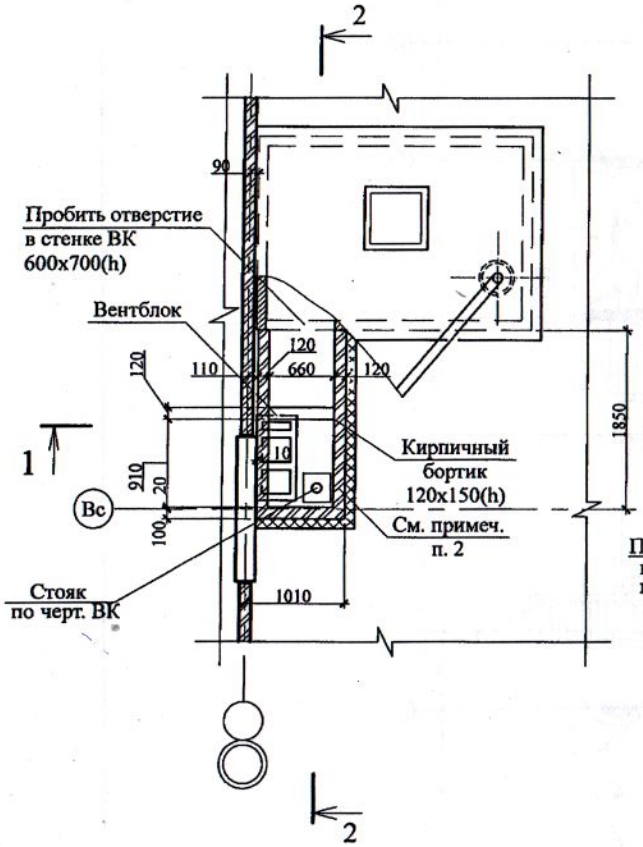

Схема расположения элементов перекрытия вентканала

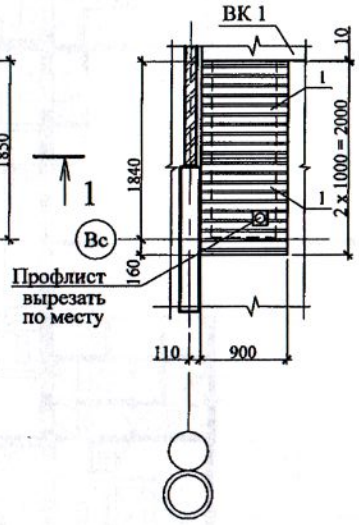

2 - 2

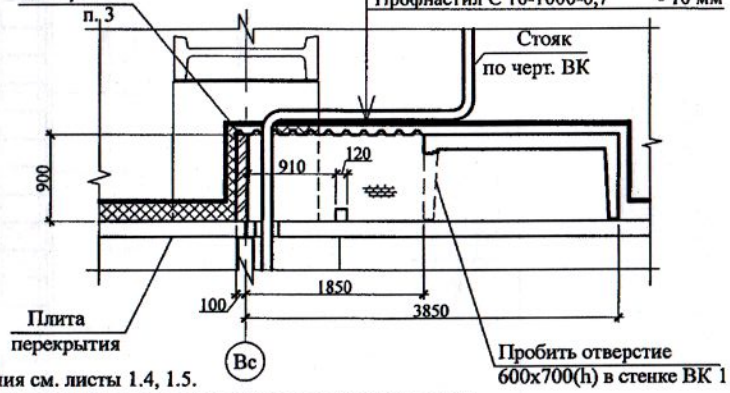

1. Общие указания см. листы 1.4, 1.5.
2. Кладку выполнять из пустотелого керамического кирпича марки КР-р-пу 250x120x65/1НФ/100/2,0/50/ГОСТ 530-2012 на цементно-песчаном растворе М50 Пк 3 по ГОСТ 28013.
3. Профилированный лист установить на свежеуложенный раствор и прижать так, чтобы раствор полностью заполнил гофры в местах опирания листа.
4. Схему расположения элементов чердака см. л. 31.
5. Заделку отверстия в плите перекрытия 10 этажа выполнить до монтажа стен вентиляционного канала.

1 - 1

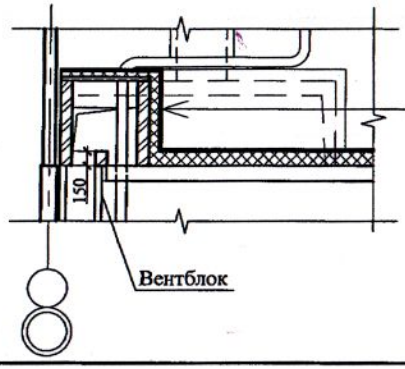

Штукатурка из цементно-песчаного раствора М100 ГОСТ 28013 - 20 мм
Плиты пенополистирольные марки ППС 14-Р-А-1000x1000x50 - 200 мм
Кирпичная кладка - 120 мм

Изм.	Кол.Уч	Лист	№док	Подпись	Дата
Исполнил		Каблуков			
Проверил		Кидралеева			
Н. контр.		Кидралеева			

789 - 15 - 2015 - АС 2

Свердловская область, г. Каменск-Уральский, пересечение улиц Каменской и Героев Отечества

Жилой дом №15 многоэтажной застройки

Стадия	Лист	Листов
Р	66	

Схемы расположения элементов планов чердака. Фрагменты 22, 22н

КБ СТРОИТЕЛЬНЫЕ ТЕХНОЛОГИИ

Взам. инв. №

Подпись и дата

Инв. № подл.

Фрагмент 23

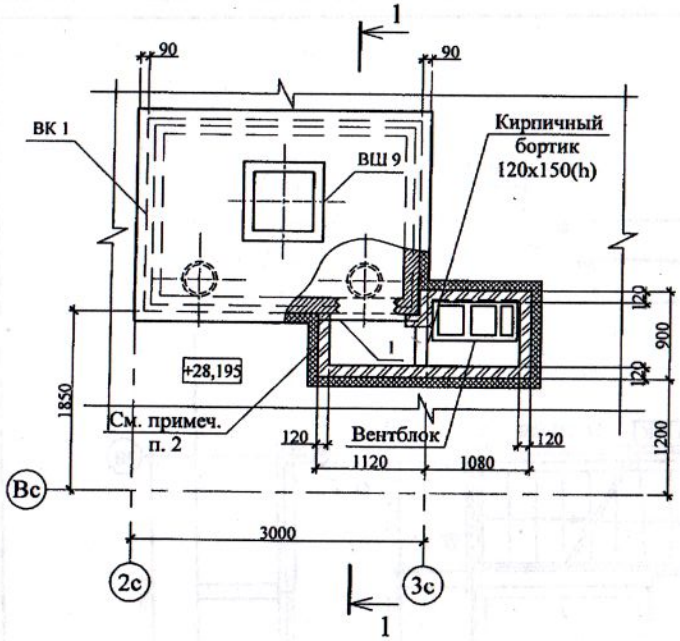

1 - 1

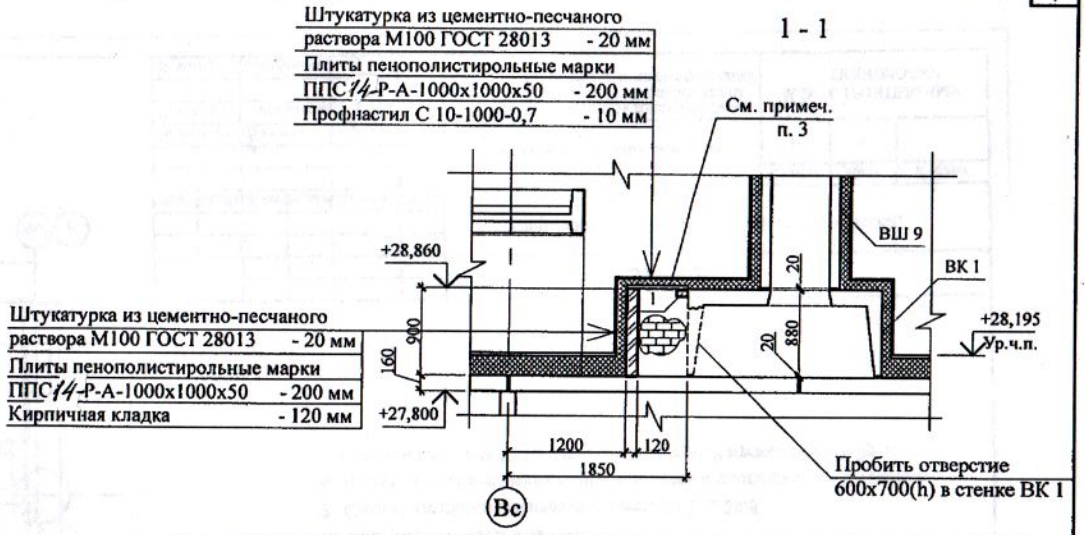

Схема расположения элементов перекрытия вентканала

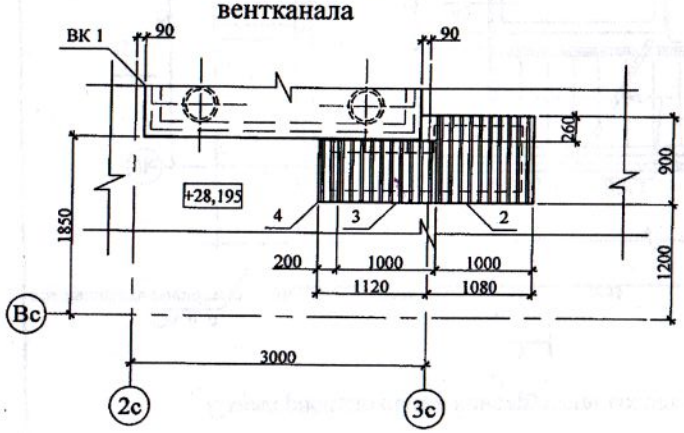

Поз.	Обозначение	Наименование	Кол.	Масса ед., кг	Примеч.
		Фрагмент 23			
		Сборочные единицы			
1	Серия 1. 038. 1 - 1 Выпуск 1	1 ПБ 10-1	1	20	
		Детали			
2	ГОСТ 24045	Профлист С10-1000-0,7 L=900	1	5,85	
3	ГОСТ 24045	Профлист С10-1000-0,7 L=640	1	4,16	
4	ГОСТ 24045	Профлист С10-1000-0,7 L=640	1	0,83	шир. 200

1. Общие указания см. листы 1.4, 1.5.
2. Кладку выполнять из кирпича керамического марки КР-р-пу 250х120х65/1НФ/100/2.0/25/ ГОСТ 530-2012 на цементно-песчаном растворе М50 Пк3 ГОСТ 28013.
3. Профилированный лист установить на свежеуложенный раствор и прижать так, чтобы раствор полностью заполнил гофры в местах опирания листа.
4. Схему расположения элементов чердака см. л. 31.
5. Заделку отверстия в плите перекрытия 10 этажа выполнить до монтажа стен вентиляционного канала.

Изм.	Кол.Уч	Лист	№док	Подпись	Дата	789 - 15 - 2015 - АС 2			
						Свердловская область, г. Каменск-Уральский, пересечение улиц Каменской и Героев Отечества			
Исполнил		Каблуков				Жилой дом №15 многоэтажной застройки	Стадия	Лист	Листов
Проверил		Кидралеева					Р	67	
Н. контр.		Кидралеева				Схемы расположения элементов плана чердака. Фрагмент 23	КБ СТРОИТЕЛЬНЫЕ ТЕХНОЛОГИИ		

Взам. инв. №

Подп. и дата

Инв. № подл.